TOYOTA 2000GT

型式
MF10,10-C

パーツカタログ



カタログ原本
登録No. D3201-69
サービス部編集課

カタログ NO.53360-69

部品カタログ使用上のご注意

1. この部品カタログには下記車両型式の部品が集録してあります。

   MF10型　　トヨタ 2000 GT

   MF10-C型　　トヨタ 2000 GT（3段トヨグライド付）
   (F. N. MF10-10401 以降)

2. この部品カタログは原則として機能別に分類し，構造の図解がしてあります。

3. アツセンブリおよびサブ アツセンブリの構成部品は さし絵に 指示してあります。

4. 使用型式欄は MF10，MF10-C型 の各車種の 中で共用できる 型式をそれぞれ MF10，10-C に省略して 掲載し，その他の車種との互換性は省略してあります。

5. 部品のライト，レフトの区別は運転席より車両進行方向をみて区別してあります。

6. 部品番号の前に ◙ の付してあります部品は新部品につき，ご留意ください。

7. 部品番号が細字の部品は現号口車両以前の部品につき，ご留意ください。

8. 部品のご注文に際して部品番号の後尾に＊印の付してあります部品は補給部品として扱いませんから，必らず代替品番にてご注文ください。

9. 部品番号は予告なく変更することがありますからあらかじめ，ご承知おきください。

トヨタ自動車工業株式会社
トヨタ自動車販売株式会社

Old　図番—1　トヨタ 2000 GT MF10型—Old　Old

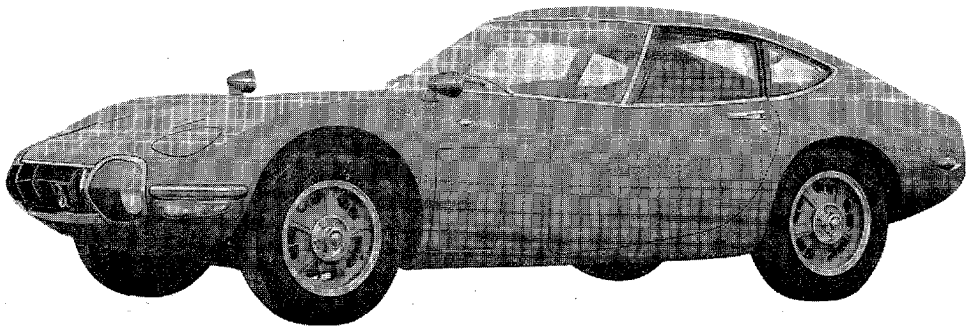

P 1253

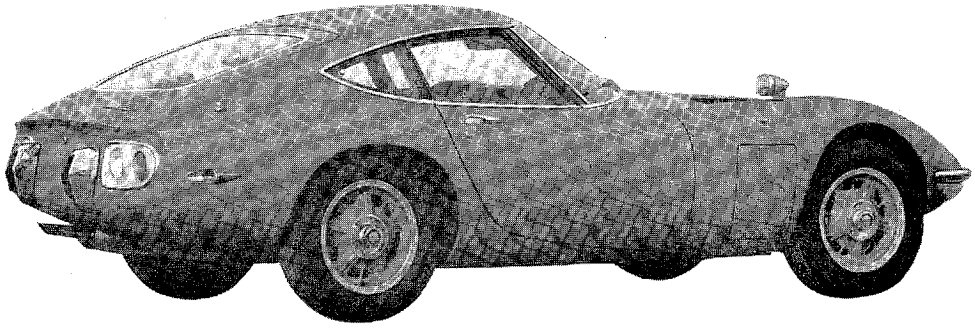

P 1254

図番—1(α)　トヨタ 2000 GT MF10型

(F.N. MF10-10401 以降)

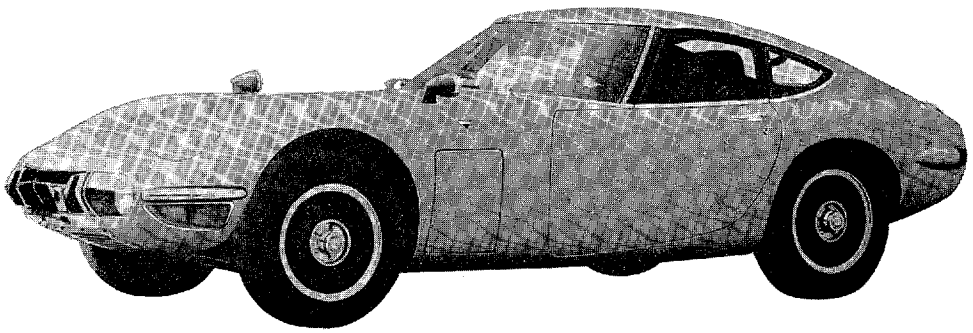

P 2369

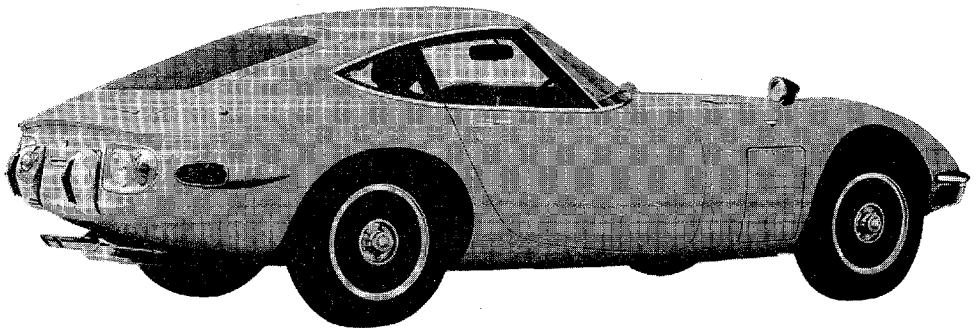

P 2370

MF10型 トヨタ 2000 GT 仕様書

車両全長	4,175 mm
車両全巾	1,600 mm
車両全高	1,160 mm-Old 1,170 mm-F.N. MF10-10401 以降
軸間距離（前後輪間）	2,330 mm
輪間距離（前輪）	1,300 mm
輪間距離（後輪）	1,300 mm
最低地上高	155 mm
室内寸法（長×巾×高）	720×1,430×950 mm-Old 770×1,430×960 mm F.N. MF10-10401 以降
オーバーハング（ボデー後端まで）	920 mm
車両重量	1,120 kg-Old 1,145 kg-F.N. MF10-10401 以降
乗車定員	2名
車両総重量	1,230 kg-Old 1,255 kg-F.N. MF10-10401 以降
最高速度	220 km/h（推定）-Old 215 km/h（推定） F.N. MF10-10401 以降
燃料消費率（舗装平坦路最大荷重時）	15.0 km/ℓ（55 km/h）-Old 15.5 km/ℓ（60 km/h） F.N. MF10-10401 以降
登坂能力	0.567（Sin θ）-Old 0.552（Sin θ） F.N. MF10-10401 以降
最小回転半径	5.0 m
制動距離（初速50km/h）	14.0 m
燃料タンク容量	60 ℓ
タイヤ	165 H R 15
エンジン	3M型（150 PS）ガソリン
クラッチ	乾燥単板
変速機	1, 2, 3, 4, 5速 オール シンクロメッシュ フロア シフト前進5段 後進1段
推進軸	十字型 自在接手
差動機	フレーム吊下一体式 傘歯車2
ステアリング	ラツク アンド ピニオン式
前車軸	ウイツシュボーン ボール ジョイント式
後車軸	全浮動式2ジョイント付
ブレーキ	油圧デイスク ブレーキ式（前，後） 真空サーボ倍力装置
駐車用ブレーキ	機械式 後2輪制動
懸架方式	独立懸架式（前，後）
緩衝器形式	油圧復動筒型
フレーム	X型

図番—2　トヨタ 2000 GT MF10-C型

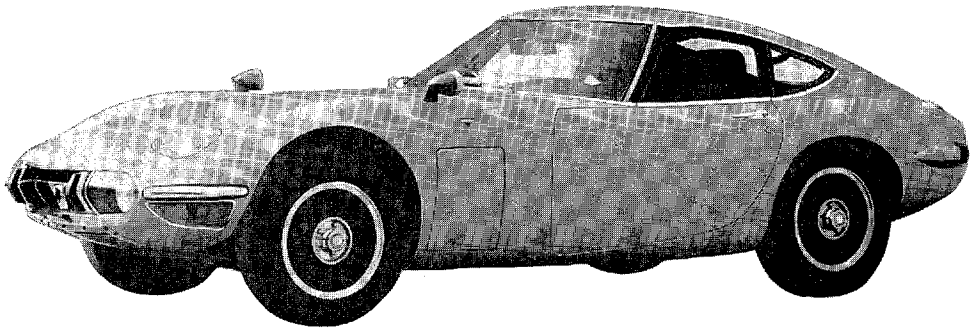

P 2369

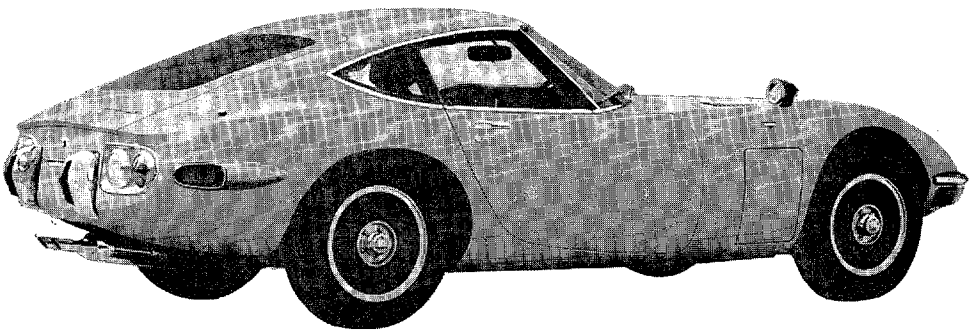

P 2370

MF10-C型 トヨタ 2000 GT 仕様書

車両全長	4,175 mm
車両全巾	1,600 mm
車両全高	1,170 mm
軸間距離（前後輪間）	2,330 mm
輪間距離（前輪）	1,300 mm
輪間距離（後輪）	1,300 mm
最低地上高	155 mm
室内寸法（長×巾×高）	770×1,430×960 mm
オーバーハング（ボデー後端まで）	920 mm
車両重量	1,145 kg
乗車定員	2名
車両総重量	1,255 kg
最高速度	195 km/h（推定）
燃料消費率（舗装平坦路最大荷重時）	13.5 km/ℓ（60 km/h）
登坂能力	0.500（Sin θ）
最小回転半径	5.0 m
制動距離（初速50 km/h）	14.0 m
燃料タンク容量	60 ℓ
タイヤ	165 H R 15
エンジン	3M型（150 PS）ガソリン
流体接手	3要素 1段 2相式
変速機	前進3段 全自動 フロア シフト
推進軸	十字型 自在接手
差動機	フレーム吊下一体式 傘歯車2
ステアリング	ラツク アンド ピニオン式
前車軸	ウイツシュボーン ボール ジョイント式
後車軸	全浮動式2ジョイント付
ブレーキ	油圧ディスク ブレーキ式（前，後） 真空サーボ 倍力装置
駐車用ブレーキ	機械式 後2輪制動
懸架方式	独立懸架式（前，後）
緩衝器形式	油圧復動筒型
フレーム	X型

索　　引

摘　　要	図画番号	頁
エンジン グループ		
3M型 エンジン セクシヨン (MF10)	3	18～19
3M型 エンジン セクシヨン (MF10-C)	4	20～21
エンジン アツセンブリ (MF10)	5	22～23
エンジン アツセンブリ (MF10-C)	6	24～25
シヨート ブロツク アツセンブリ	7	26～27
シヨート ヘツド アツセンブリ	8	28～29
シリンダ ヘツド と ヘツド カバー	9	30～33
シリンダ ヘツド, ガスケツト, シリンダ ヘツド カバー, バルブ ガイド ブシユ		
シリンダ ブロツク と エンジン マウンテイング	10	34～39
シリンダ ブロツク, オイル パン, ガスケツト, エンジン マウンテイング, オイル フイラ チユーブ		
タイミング チエーン カバー と リヤ エンド プレート	11	40～43
クランクシヤフト と コネクテイング ロツド	12	44～47
クランクシヤフト, ベアリング, コネクテイング ロツド, ピストン, フライホイール		
カムシヤフト と バルブ	13	48～53
カムシヤフト, タイミング ギヤ, バルブ, ベアリング		
ポンプ ドライブ シヤフト と タコメータ シヤフト	14	54～55
タイミング チエーン と ダンパ	15	56～59
タイミング チエーン, ダンパ, テンシヨン ギヤ, チエーン テンシヨナ		
オイル ポンプ と オイル レギユレータ–Old	16	60～63
オイル ポンプ と オイル レギユレータ–Old–F.N. MF10–10078 以降	17	64～67
オイル ポンプ と オイル レギユレータ–Old–F.N. MF10–10401 以降	18	68～69
オイル ポンプ, オイル, フイルタ, オイル レギユレータ, オイル パイプ		

索　　引

摘　　要	図画番号	頁
オイル クーラ と フレクシブル ホース	19	70～71
ウオータ ポンプ	20	72～73
ウオータ ホース と ハウジング	21	74～77
ウオータ ホース, サーモスタット, ウオータ アウトレット, ハウジング, Vベルト		
ラジエータ と フアン モータ	22	78～81
ラジエータ, ホース, フアン モータ		
マニホルド	23	82～85
インテーク マニホルド, エキゾースト マニホルド, キャブレタ インシュレータ		
エキゾースト パイプ と クランプ (MF10)	24	86～89
エキゾースト パイプ と クランプ (MF10-C)	25	90～91
エア クリーナ と コネクタ	26	92～93

索　　引

摘　　要	図画番号	頁
フユーエル グループ		
フユーエル ホース と アクセルレータ リンク シヤフト	27	96～99
キヤブレタ-Old	28	100～105
キヤブレタ アツセンブリ	29	106～107
E.N. 3M-10287, F.N. MF10-10230 以降		
キヤブレタ (A)	30	108～111
E.N. 3M-10287, F.N. MF10-10230 以降		
キヤブレタ (B)	31	112～115
E.N. 3M-10287, F.N. MF10-10230 以降		
フユーエル ポンプ	32	116～117
フユーエル フイルタ	33	118～119
フユーエル タンク と パイプ	34	120～125

索　　引

摘　　要	図画番号	頁
シヤシ グループ		
クラツチ と トランスミツシヨン セクシヨン (MF10)	35	128～129
クラツチ と レリーズ フオーク (MF10)	36	130～131
クラツチ ペダル と ブレーキ ペタル (MF10)	37	132～133
ブレーキ ペダル (MF10-C)	38	134～135
クラツチ マスタ シリンダ と レリーズ シリンダ (MF10)	39	136～139
トランスミツシヨン アツセンブリ と リヤ マウンテイング (MF10)-Old	40	140～141
トランスミツシヨン アツセンブリ, スチフナ プレート, リヤ エンジン マウンテイング, スピードメータ ケーブル		
トランスミツシヨン アツセンブリ と ガスケツト キツト (MF10)	41	142～145
F.N. MF10-10401 以降		
トランスミツシヨン アツセンブリ, スチフナ プレート, リヤ エンジン マウンテイング, スピードメータ ケーブル, トランスミツシヨン ガスケツト キツト		
トランスミツシヨン ケース と エクステンシヨン ハウジング (MF10)	42	146～149
シフト レバー と フオーク (MF10)	43	150～155
トランスミツシヨン ギヤ (MF10)	44	156～163
トルク コンバータ と トランスミツシヨン セクシヨン (MF10-C)	45	165
トランスミツシヨン アツセンブリ と リヤ マウンテイング (MF10-C)	46	166～167
トルク コンバータ と フロント オイル ポンプ	47	168～169
トランスミツシヨン ケース と エクステンシヨン ハウジング (MF10-C)	48	170～173
マルテイプル デイスク クラツチ と フロント サーボ (MF10-C)	49	174～179
マルテイプル デイスク クラツチ, フロント サーボ, ブレーキ バンド, インタミーデイト シヤフト		
プラネタリ ギヤ と リヤ サーボ (MF10-C)	50	180～181
プラネタリ ギヤ, センタ サポート, リヤ サーボ, 1 ウエイ クラツチ		
リヤ オイル ポンプ と ガバナ (MF10-C)	51	182～185
リヤ オイル ポンプ, ガバナ, ロツクポール, パーキング ロツク レバー		

索　　引

摘　　要	図画番号	頁
バルブ ボデー と オイル ストレーナ (MF10-C)	52	186～189
バルブ レバー と スロツトル リンク (MF10-C)	53	190～193
シフト レバー と コントロール シヤフト (MF10-C)	54	194～195
オイル クーラ チユーブ と クランプ (MF10-C)	55	196～197
プロペラ シヤフト と ユニバーサル ジヨイント (MF10)	56	198～199
プロペラ シヤフト と ユニバーサル ジヨイント (MF10-C)	57	200～201
リヤ アクスル セクシヨン	58	202～203
デイフアレンシヤル と マウンテイング	59	204～215
リング ギヤ セツト, デイフアレンシヤル キヤリヤ, トルク ロツド シヤフト, マウンテイング		
リヤ アクスル シヤフト と デイスク ホイール	60	216～221
コントロール アーム と ボール ジヨイント	61	222～225
コントロール アーム, リヤ ナツクル ボール ジヨイント, コントロール ロツド		
リヤ シヨツク アブソーバ と スタビライザ	62	226～227
フロント アクスル セクシヨン	63	229
サスペンシヨン アーム と ステアリング ナツクル	64	230～233
サスペンシヨン アーム, ボール ジヨイント, ステアリング ナツクル, ナツクル アーム		
フロント アクスル ハブ と デイスク ホイール	65	234～237
フロント シヨツク アブソーバ と スタビライザ	66	238～241
ステアリング セクシヨン	67	242～243
ステアリング コラム と メイン シヤフト	68	244～247
インタミーデイト シヤフト と ジヨイント	69	248～249
ステアリング ラツク ハウジング と ピニオン	70	250～253
ステアリング ホイール	71	254～257
パーキング ブレーキ	72	258～261
デイスク ブレーキ キヤリパ	73	262～267
ブレーキ マスタ シリンダ-Old-F.N. MF10-10399 まで	74	268～269
ブレーキ ブースタ と ブラケツト-Old-F.N. MF10-10399 まで	75	270～273
ブレーキ ブースタ-F.N. MF10-10401 以降	76	274～275
ブレーキ マスタ シリンダ-F.N. MF10-10401 以降	77	276～277
ブレーキ チユーブ と クランプ	78	278～283

索　　引

摘　　要	図画番号	頁
エレクトリカル グループ		
イグニツシヨン コイル と バツテリ ……	79	286～289
イグニツシヨン コイル, スパーク プラグ, コード, コード クランプ, バツテリ		
オールタネータ ……	80	290～295
スタータ ……	81	296～301
デイストリビユータ ……	82	302～309
メータ と スイツチ ……	83	310～315
スピードメータ, タコメータ, レシーバ ゲージ, クロツク, タコメータ ドライブ ケーブル, スイツチ, チヨーク ワイヤ, スロツトル ワイヤ		
ワイヤリング ハーネス と グロメツト ……	84	316～319
ゼネレータ レギユレータ と スイツチ ……	85	320～325
ゼネレータ レギユレータ, ホーン リレー, スタータ リレー, フラツシヤ, ヒユーズ ブロツク, スイツチ, フユージイ, シガレツト ライタ, ソケツト		
ヘツドランプ と ライト リトラクタ モータ ……	86	326～333
ヘツドランプ リトラクタブル リンク-F.N. MF10-10401以降 ……	87	334～335
フオグ ランプ と フロント ターン シグナル ランプ ……	88	336～341
リヤ コンビネーシヨン ランプ と ライセンス プレート ランプ ……	89	342～345
リヤ コンビネーシヨン ランプ, バツク アツプ ランプ, ライセンス プレート ランプ, リフレツクス リフレクタ		
ドーム ランプ と インスペクシヨン ランプ ……	90	346～347
ドーム ランプ, エンジン ルーム ランプ, インスペクシヨン ランプ, マツプ ランプ		
ウインド シールド ワイパ-Old ……	91	348～351
ウインド シールド ワイパ-F.N. MF10-10073 以降 ……	92	352～353
ウインド シールド ワイパ モータ-F.N. MF10-10073 以降 ……	93	354～357
ウインド シールド ウオツシヤ ……	94	358～361

索　　引

摘　　要	図画番号	頁
ホーン	95	362～363
ラジオ と アンテナ	96	364～369
ヒータ と デフロスタ ホース	97	370～375

索　　引

摘　　要	図画番号	頁
ボデー グループ		
アクセルレータ リンク	98	378～381
フレーム と ボデー マウンテイング	99	382～385
バンパ と ラジエータ グリル	100	386～391
バンパ ガード, バンパ ステー, グリル オープニング モール, ヘツドランプ モール, テールランプ フイニツシヤ, ライセンス プレート ブラケツト		
フード ロツク と レリーズ レバー	101	392～395
フード ロツク, フード ヒンジ, フード ロツク ケーブル, フード サポート, サービス リツド ケーブル		
インストルメント パネル と グラブ コンパートメント	102	396～405
インストルメント パネル, メータ フード, セーフテイ パツド, オーナメント, グラブ コンパートメント パネル		
ベンチレータ エア ダクト	103	406～409
フロント フエンダ と ルーフ パネル	104	410～417
フロント フエンダ, クオータ パネル, サービスリツド パネル, フード, ヘツドランプ ベース, シユラウド パネル,		
フエンダ エプロン と バツク パネル	105	418～423
フエンダ エプロン, ホイール ハウス, グリル ネツト, バツテリ キヤリヤ, モータ マウンテイング ブラケツト		
ドア パネル と トリム パネル	106	424～429
ドア パネル, アーム レスト, トリム パネル, ドア ヒンジ, アツシユ リセプタクル		
ドア ロツク と ウインド レギユレータ	107	430～435
ドア ガラス, ウインド レギユレータ, ドア ロツク, インサイド ハンドル, アウトサイド ハンドル		

索　　引

摘　　要	図画番号	頁
バツク ドア パネル と ドア ロツク	108	436～439
バツク ドア, ガラス, モールデイング, ヒンジ, スペア ホイール クランプ		
ロツク シリンダ セツト	109	440～441
フロント ウインド ガラス と クオータ ウインド	110	442～447
ウインドシールド ガラス, クオータ ウインド, サンバイザ, クオータ ウインド モール, インサイドミラー, アウトサイド ミラー		
モールデイング と マーク	111	448～451
ホイール ハウス カバー と トリム ボード	112	452～455
ルーフ ヘツドライニング, トリム ボード, オープニング ウエザストリツプ		
サイレンサ パツド と カーペツト	113	456～461
サイレンサ パツド, パースル フロア, カーペツト		
コンソール と コーテシ ボツクス	114	462～465
シート と シート トラツク	115	466～469
シート, シート トツラク, ヘツドレスト, リクライニング アジヤスタ, セーフテイ ベルト		
カラー インストラクシヨン ドローイング-Old	116	470～471
カラー インストラクシヨン ドローイング-F.N. MF10-10401 以降	117	472～473

索　　引

摘　　要	図画番号	頁
ツール グループ		
スタンダード ツール	118	476～477
スペシャル サービス ツール	119	478～479
スペシャル サービス ツール	120	480～481
スペシャル サービス ツール (MF10-C)	121	482～483

エンジングループ
（図番—3～26）

フユーエルグループ
（図番—27～34）

シヤシグループ
（図番—35～78）

エレクトリカルグループ
（図番—79～97）

ボデーグループ
（図番—98～117）

ツールグループ
（図番—118～121）

エンジン グループ

Old

図番—3　3M型 エンジン セクション (MF10)—Old

Old

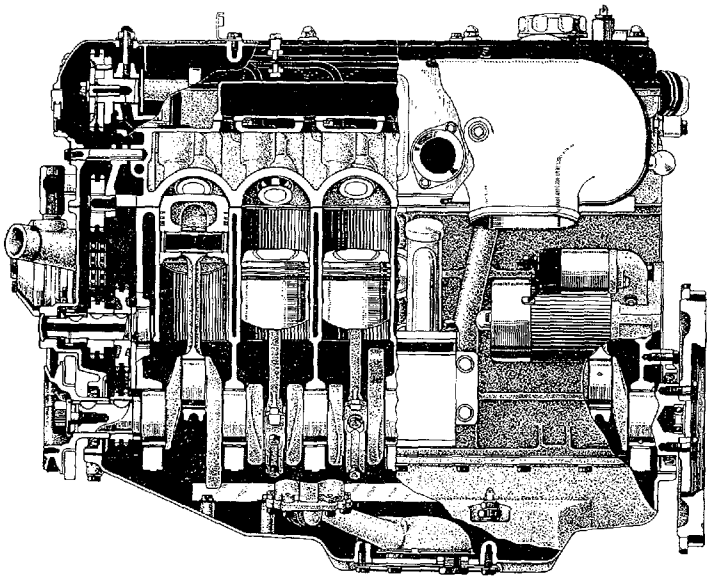

A 1262

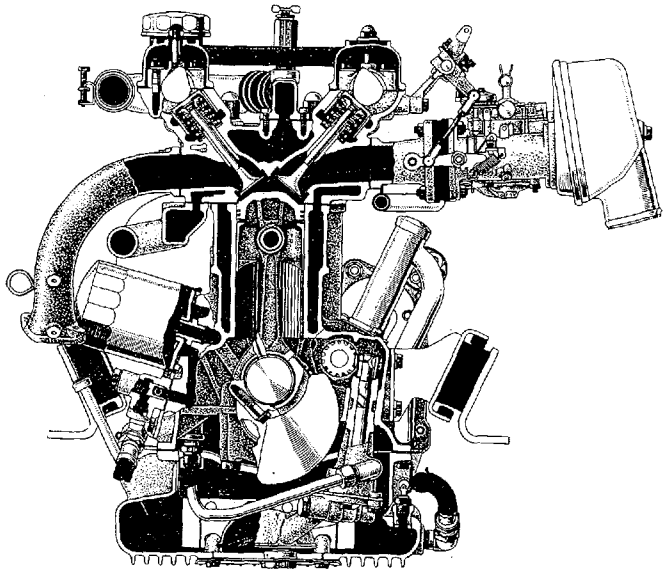

A 1263

Old

図番—3(a)　3M型 エンジン セクション (MF10)—Old

(F.N. MF10-10078 以降)

Old

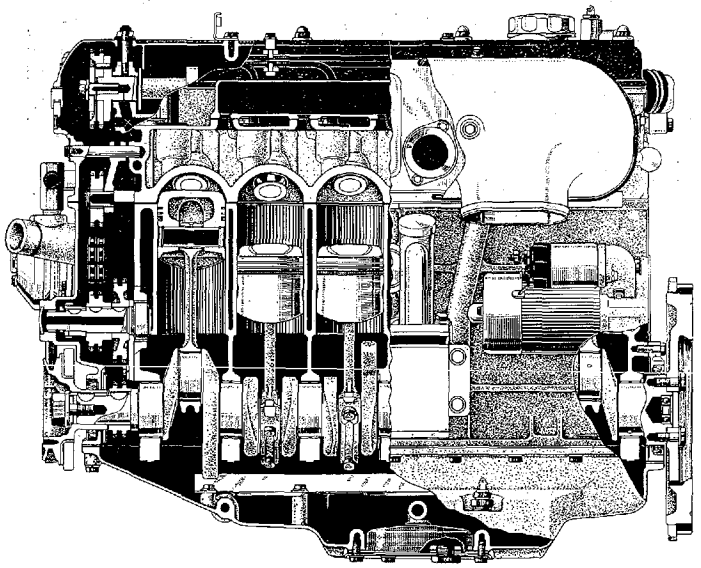

A 1262-A

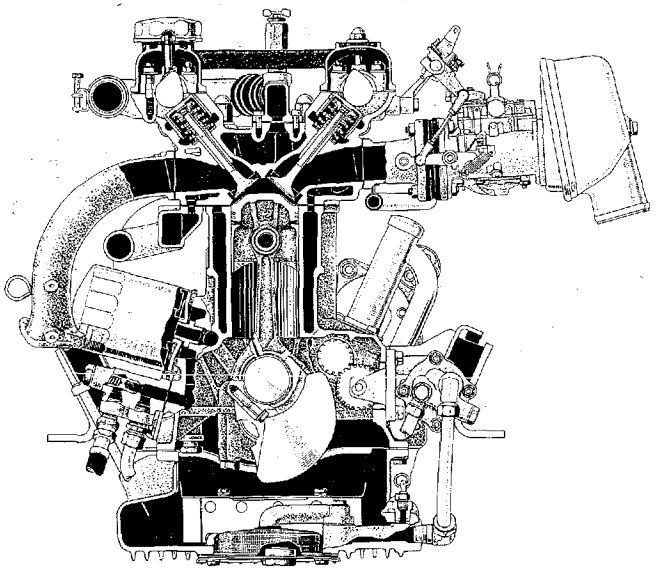

A 1263-A

図番—3(b)　3M型 エンジン セクシヨン (MF10)

(F.N. MF10-10401 以降)

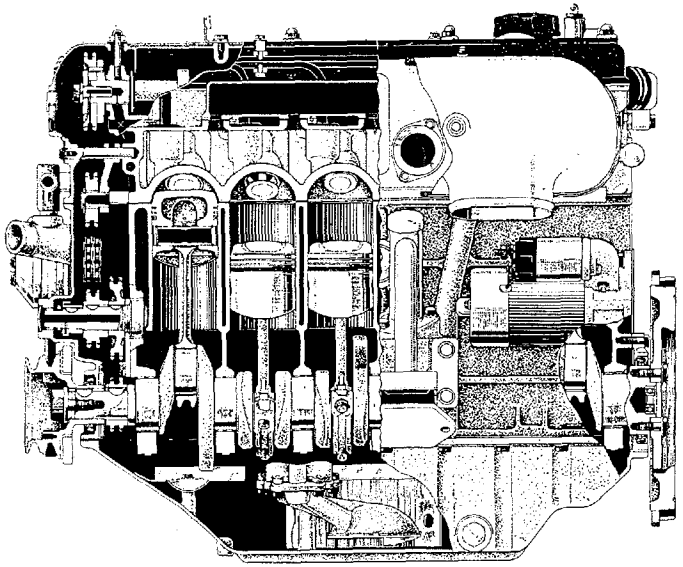

A 2403

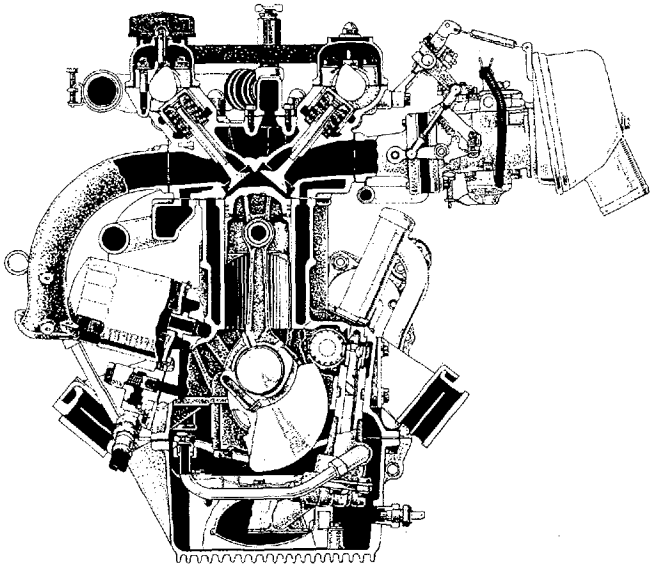

A 2404

3M型 エンジン 仕様書 (MF10)

型　　式	強制循環水冷直列6気筒，4衝程，頭上カム式頭上弁
シリンダー内径×行程	75×75 mm
総　排　気　量	1,988 cc
圧　　縮　　比	8.4
最　高　出　力	150PS/6,600 r.p.m
最　大　ト　ル　ク	18.0 kg-m/5,000 r.p.m
燃　焼　室　形　式	特殊型
エンジン寸法(長×巾×高)	773×726×619 mm
エンジン整備重量	209 kg
点　火　順　序	1-5-3-6-2-4
始　動　方　式	オーバーランニング クラツチ マグネツト
デイストリビユーター	遠心ガバナー 真空式
気　　化　　器	横向送風式（ソレツクス3個）
空　気　清　浄　器	不織布による濾過
燃　料　ポ　ン　プ	電磁式
油　ポ　ン　プ	歯車式
バ　ツ　テ　リ	12 V 45 A.H
オールタネーター	12 V 600W-Old 12 V 660W-F.N. MF10-10401 以降
ス　タ　ー　タ　ー	12 V 1.1 PS-Old 12 V 1.3 PS-F.N. MF10-10401 以降

図番—4　3M型 エンジン セクシヨン (MF10-C)

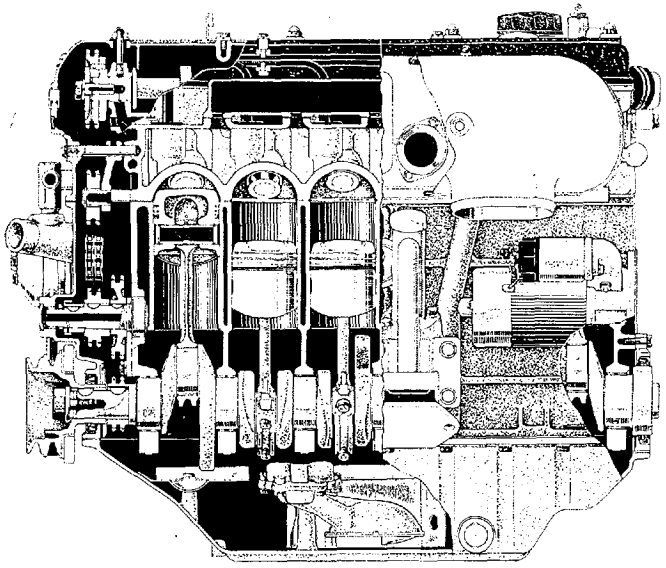

A 2405

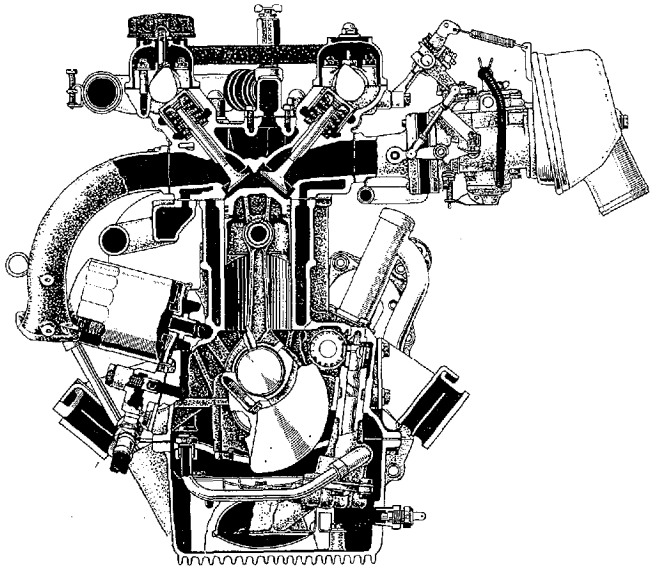

A 2404

3M型 エンジン 仕様書 (MF10-C)

形　　式	強制循環水冷直列6気筒，4衝程，頭上カム式頭上弁
シリンダー内径×行程	75×75 mm
総　排　気　量	1,988 cc
圧　　縮　　比	8.4
最　高　出　力	150 PS/6,600 r.p.m
最　大　ト　ル　ク	18.0 kg-m/5,000 r.p.m
燃　焼　室　形　式	特殊型
エ　ン　ジ　ン　寸　法 (長×巾×高)	773×726×619 mm
エンジン整備重量	209 kg
点　火　順　序	1-5-3-6-2-4
始　動　方　式	オーバーランニング クラツチ マグネツト
デイストリビユーター	遠心ガバナー 真空式
気　　化　　器	横向送風式 (ソレツクス3個)
空　気　清　浄　器	不織布による濾過
燃　料　ポ　ン　プ	電磁式
油　ポ　ン　プ	歯車式
バ　ツ　テ　リ	12 V 45A.H
オ　ー　ル　タ　ネ　ー　タ　ー	12 V 660 W
ス　タ　ー　タ　ー	12 V 1.3 PS

Old

図番—5　エンジン アツセンブリ (MF10)—Old

Old

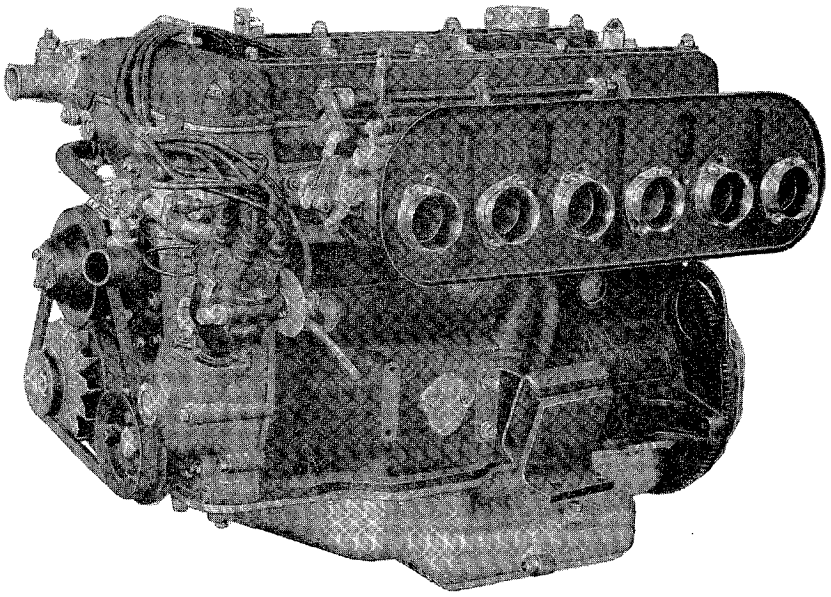

P 1225

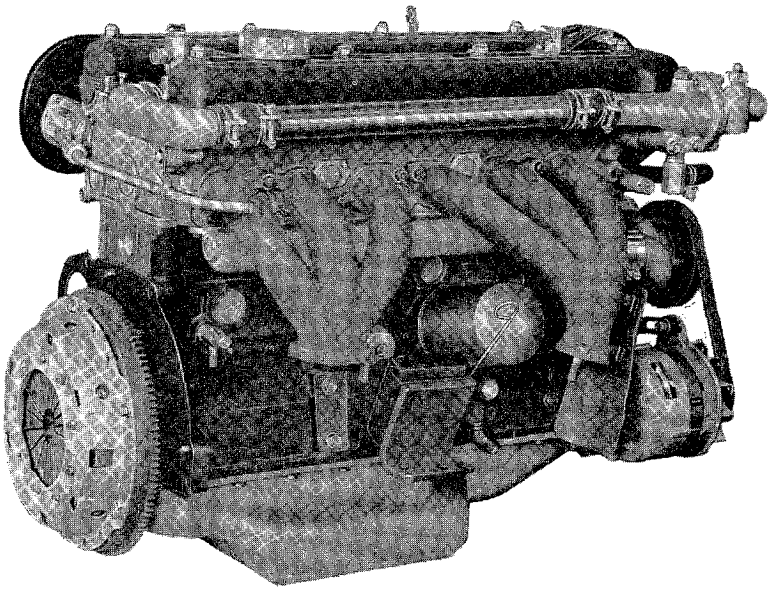

P 1226

Old

図番—5(a)　エンジン アツセンブリ—Old

Old

(F.N. MF10-10078 以降)

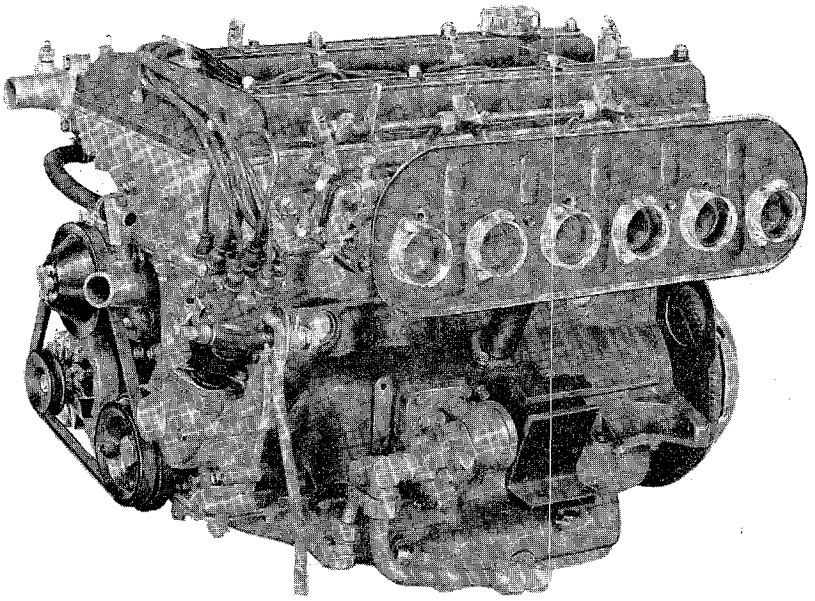

P 1441

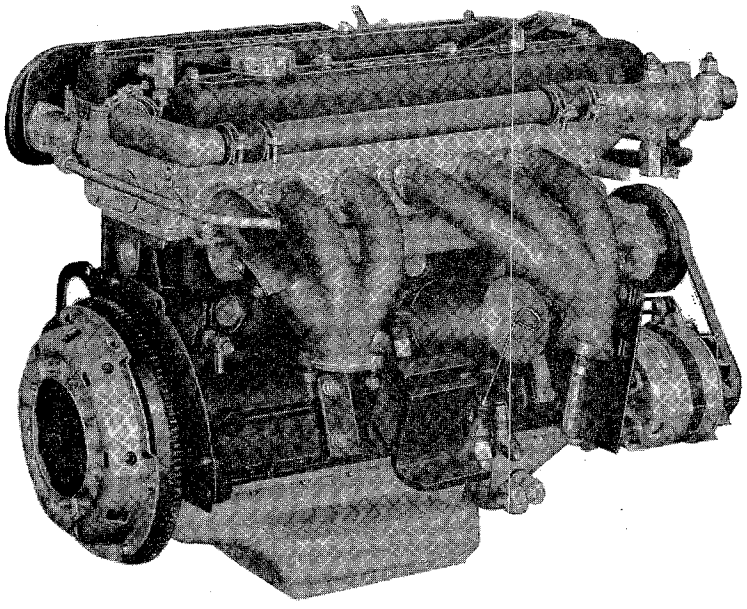

P 1442

図番—5(b)　エンジン アツセンブリ (MF10)

(F.N. MF10-10401 以降)

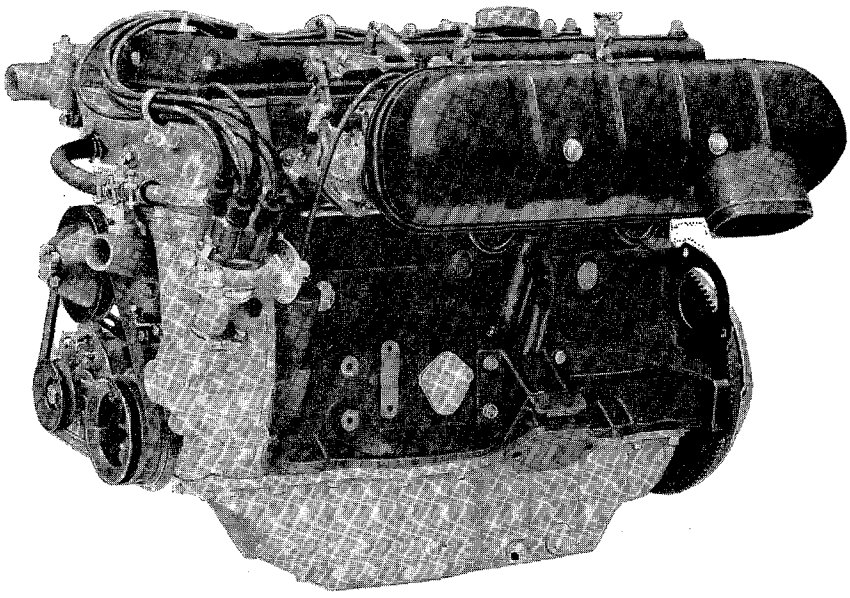

P 2371

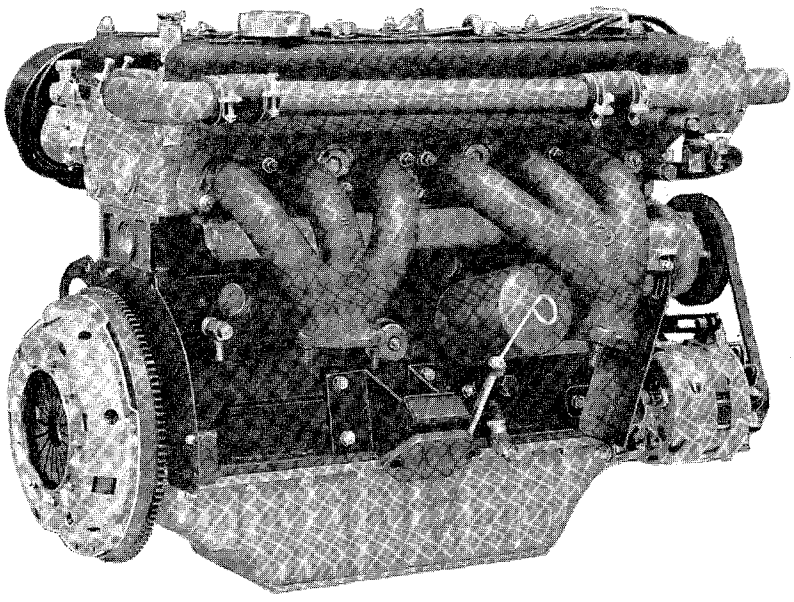

P 2372

Toyota 2000 GT

図解番号	部品番号	部品名	使用個数	型式
		エンジン アツセンブリ（MF10）		
（図番5）				
	12000-88110	エンジン アツセンブリ，ウイズ クラツチ	1	MF10
	ⓃⓊ12000-88113	エンジン アツセンブリ，ウイズ クラツチ-①	1	MF10

① F.N. MF10-10401 以降

図番—6　エンジン アツセンブリ（MF10-C）

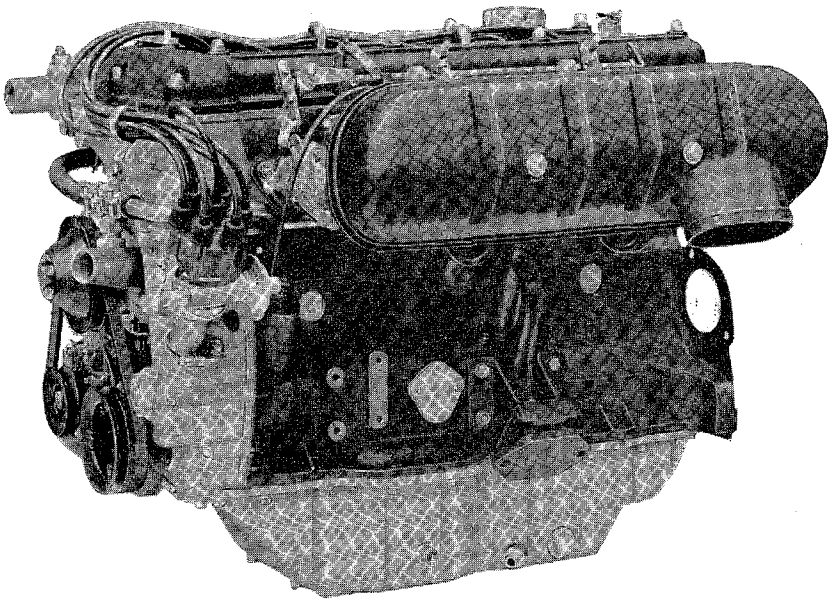

P 2373

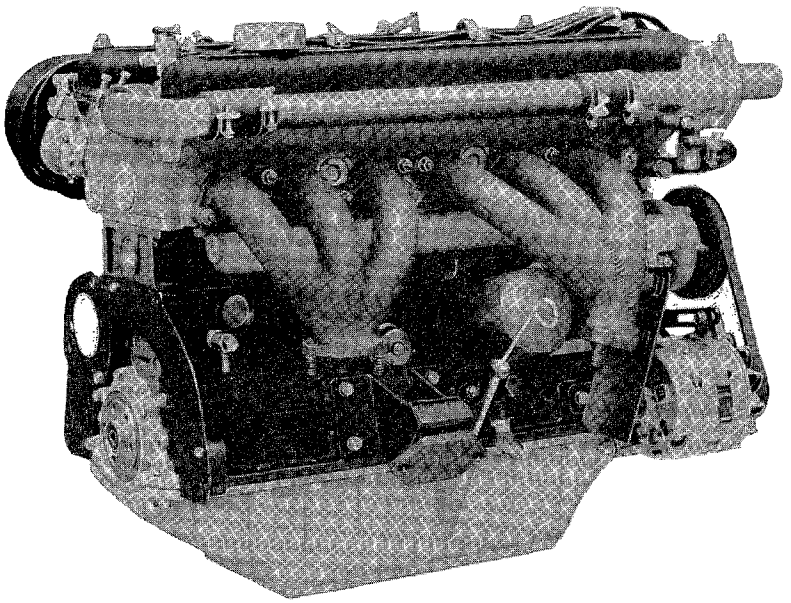

P 2374

図解番号	部品番号	部品名	使用個数	型式

エンジン アツセンブリ (MF10-C)

(図番6)

ℕ17000-88102	エンジン アツセンブリ, レス フライホイール	1	10C

Old

図番—7　ショート ブロック アツセンブリ—Old

Old

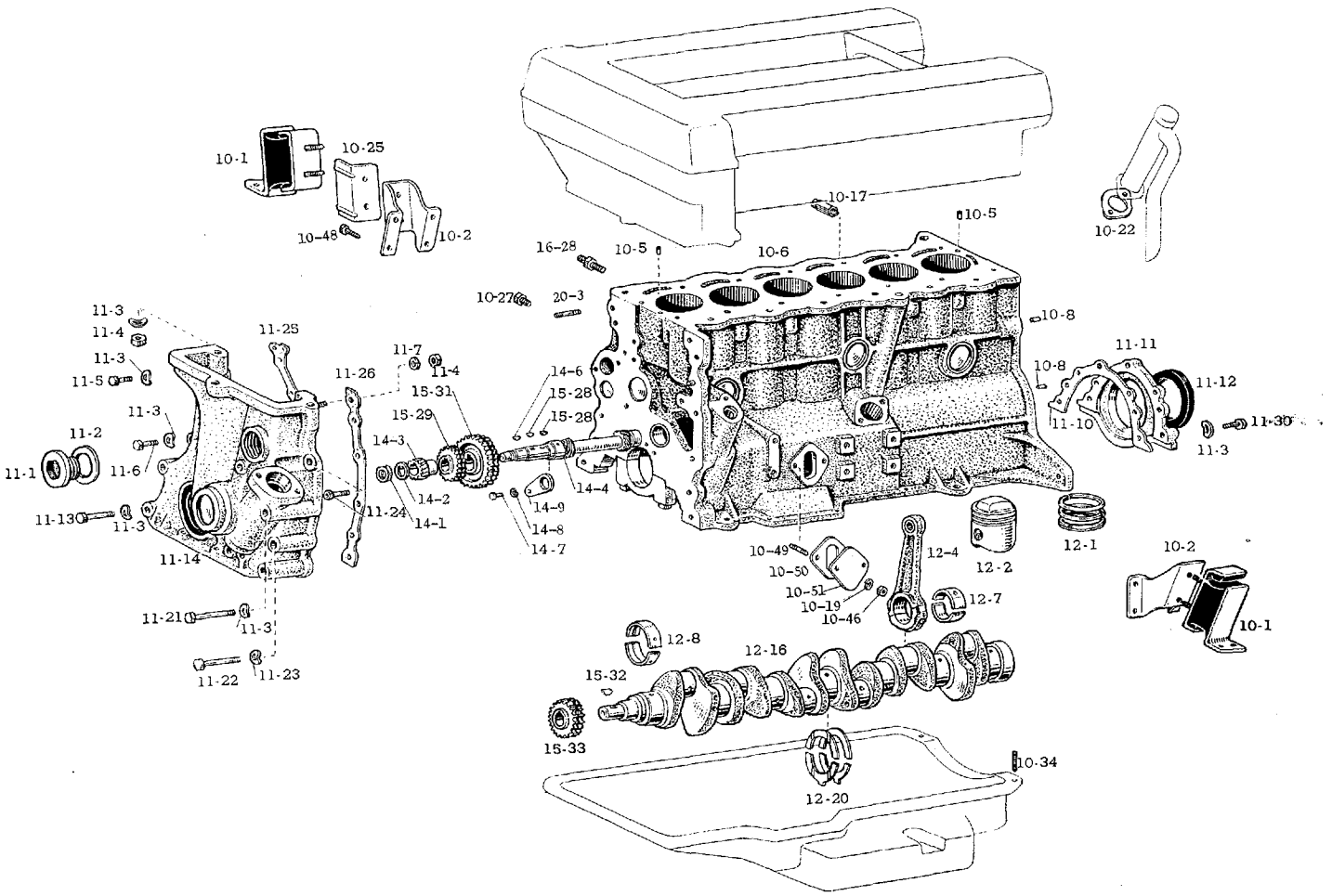

A 2406

注… “例” 10-1は，さし絵図番号10，図解番号1を示す。

図番—7(a)　ショート ブロック アッセンブリー—Old

Old

(F.N. MF10-10078 以降)

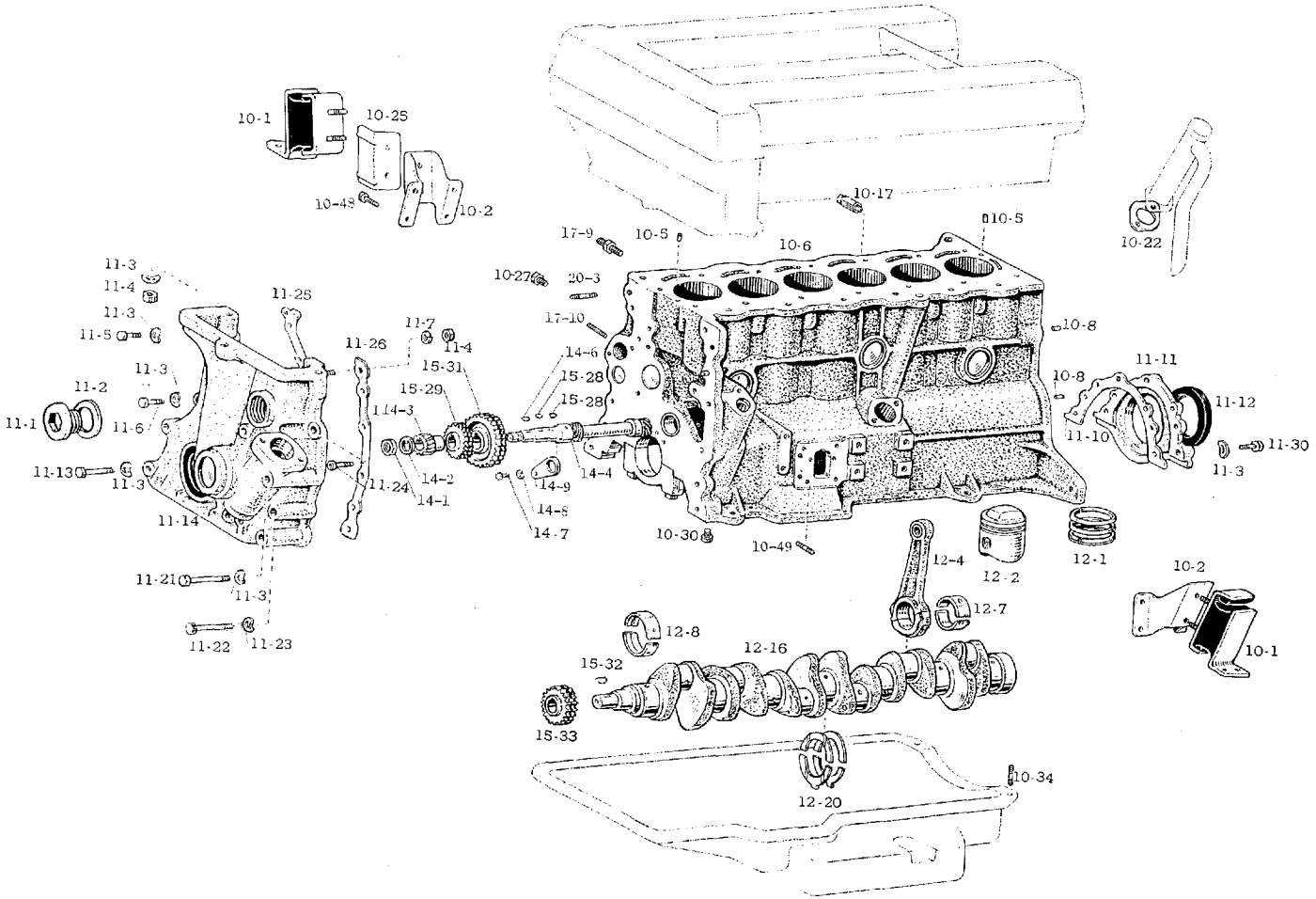

A 2407

注…“例” 10-1は，さし絵図番号10，図解番号1を示す。

図番—7(b)　シヨート ブロツク アツセンブリ

(F.N. MF10-10401 以降)

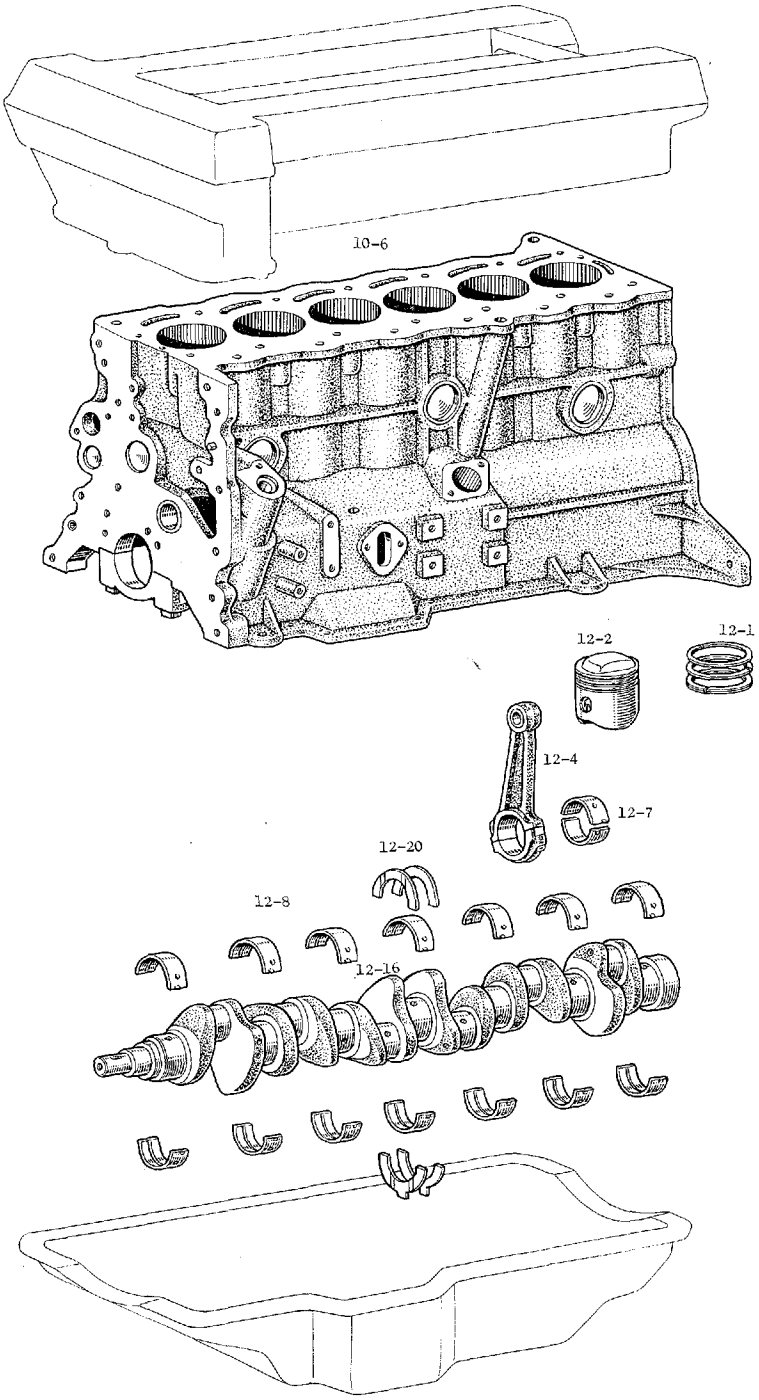

A 2408

注…“例” 10-6は，さし絵図番号10，図解番号6を示す。

Toyota 2000 GT

図解番号	部品番号	部品名	使用個数	型式

シヨート ブロツク アツセンブリ

(図番7)

	11400-88110	ブロツク アツセンブリ，シヨート (図番-7 の全部品を含みます)	1	MF10
	ⓝ11400-88111	ブロツク アツセンブリ，シヨート-①	1	MF10
	ⓝ11400-88112	ブロツク アツセンブリ，シヨート-②	1	MF10. 10C

① F.N. MF10-10078 以降　② F.N. MF10-10401 以降

図番—8　シヨート ヘツド アツセンブリ

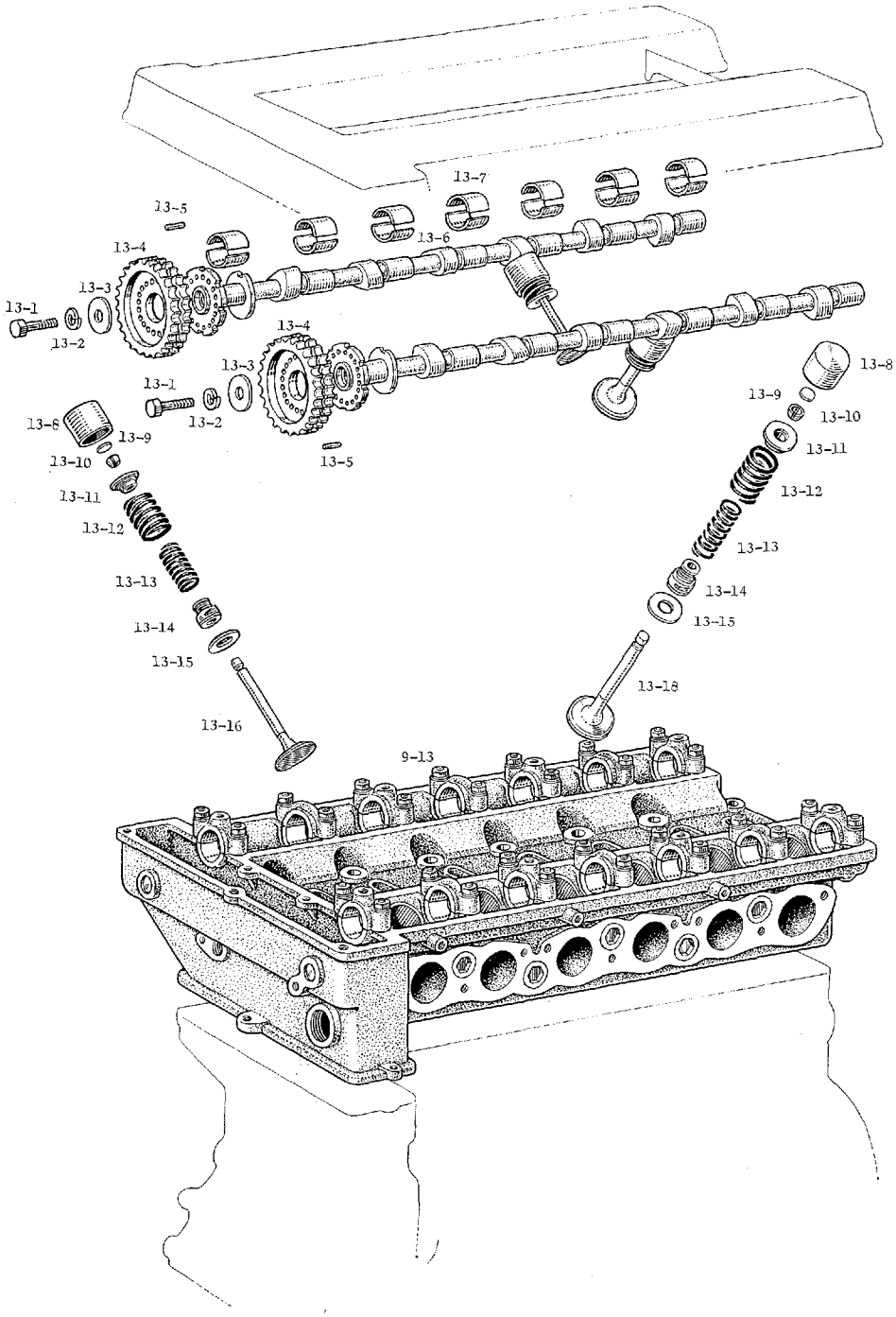

A 2409

注…“例” 13-1は，さし絵図番号13，図解番号1を示す。

図解番号	部品番号	部品名	使用個数	型式

シヨート ヘツド アツセンブリ

(図番8)

11100-43010	ヘツド アツセンブリ, シヨート (図番—8 の全部品を含みます)	1	MF10. 10C

図番—9　シリンダ ヘツド と ヘツド カバー

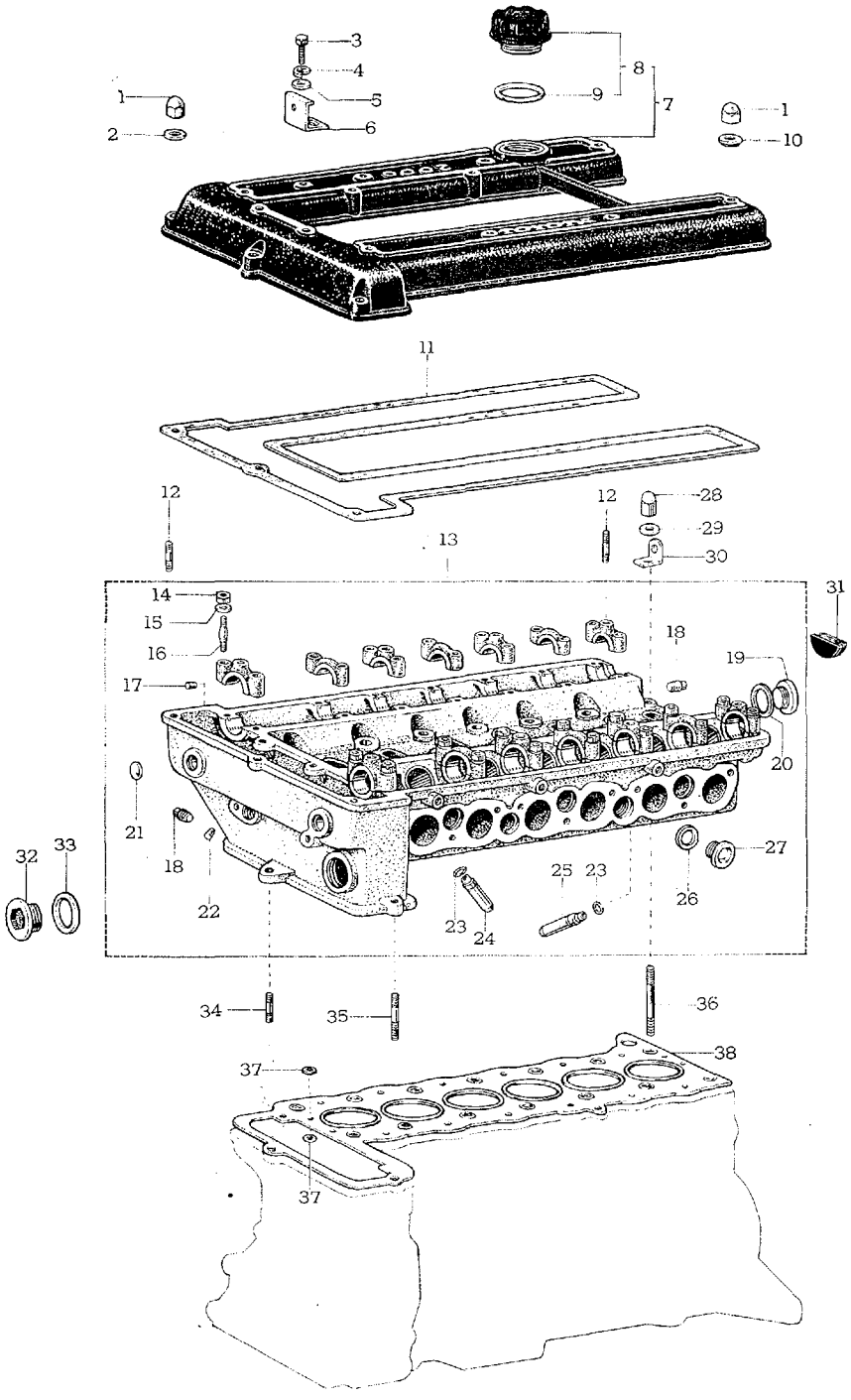

図解番号	部品番号	部品名	使用個数	型式
		シリンダ ヘツド, シリンダ ヘツド カバー, フイラ キヤツプ と シリンダ ヘツド ガスケツト		
(図番9)				
1	94171-20800	ナツト, キヤツプ	11	
2	90072-20103	ワツシヤ, プレート	3	MF10. 10C
3	90072-10117	ボルト, ヘキサゴン	1	MF10. 10C
4	90072-20405	ワツシヤ, スプリング	1	MF10. 10C
5	94612-20800	ワツシヤ, プレート	1	
6	11246-88110	プレート, クランプ ベース	1	MF10. 10C
7	11210-88110	カバー アツセンブリ, シリンダ ヘツド	1	MF10. 10C
8	12108-88110	キヤツプ サブ アツセンブリ, オイル フイラ	1	MF10
	N12108-49025	キヤツプ サブ アツセンブリ, オイル フイラ-①	1	MF10. 10C
9	90301-44049	リング, O	1	MF10. 10C
10	90210-08007	ワツシヤ, シール	8	MF10. 10C
11	11213-88110	ガスケツト, シリンダ ヘツド カバー	1	MF10. 10C
12	90072-11602	ボルト, スタツド	11	MF10. 10C
13	11101-88111	ヘツド サブ アツセンブリ, シリンダ	1	MF10. 10C
14	94110-40800	ナツト	28	
15	94612-10800	ワツシヤ, プレート	28	
16	90072-11601	ボルト, スタツド	28	MF10. 10C
17	90072-33602	プラグ, テーパ-(90072-33610 と互換性あり)	2	MF10
	90072-33610	プラグ, テーパ	2	MF10. 10C
18	90345-52002	プラグ, ウイズ ヘツド テーパ スクリユ (90072-34108 と互換性あり)	3	MF10
	90072-34108	プラグ, ウイズ ヘツド テーパ スクリユ	3	MF10. 10C
19	90072-34102	プラグ, ウイズ ヘツド ストレイト スクリユ	1	MF10. 10C
20	90072-43004	ガスケツト	1	MF10. 10C
21	90330-15023	プラグ, エクスパンシヨン (D=15)	2	MF10. 10C
22	90072-33601	プラグ, テーパ	1	MF10. 10C
23	90072-52002	リング, シヤフト スナツプ	12	MF10. 10C
24	11125-88110	ブシユ, バルブ ガイド, エキゾースト	6	MF10. 10C
25	11121-88110	ブシユ, バルブ ガイド, インテーク	6	MF10. 10C
26	90072-43005	ガスケツト	11	MF10. 10C

① F.N. MF10-10401 以降

図番—9　シリンダ ヘツド と ヘツド カバー

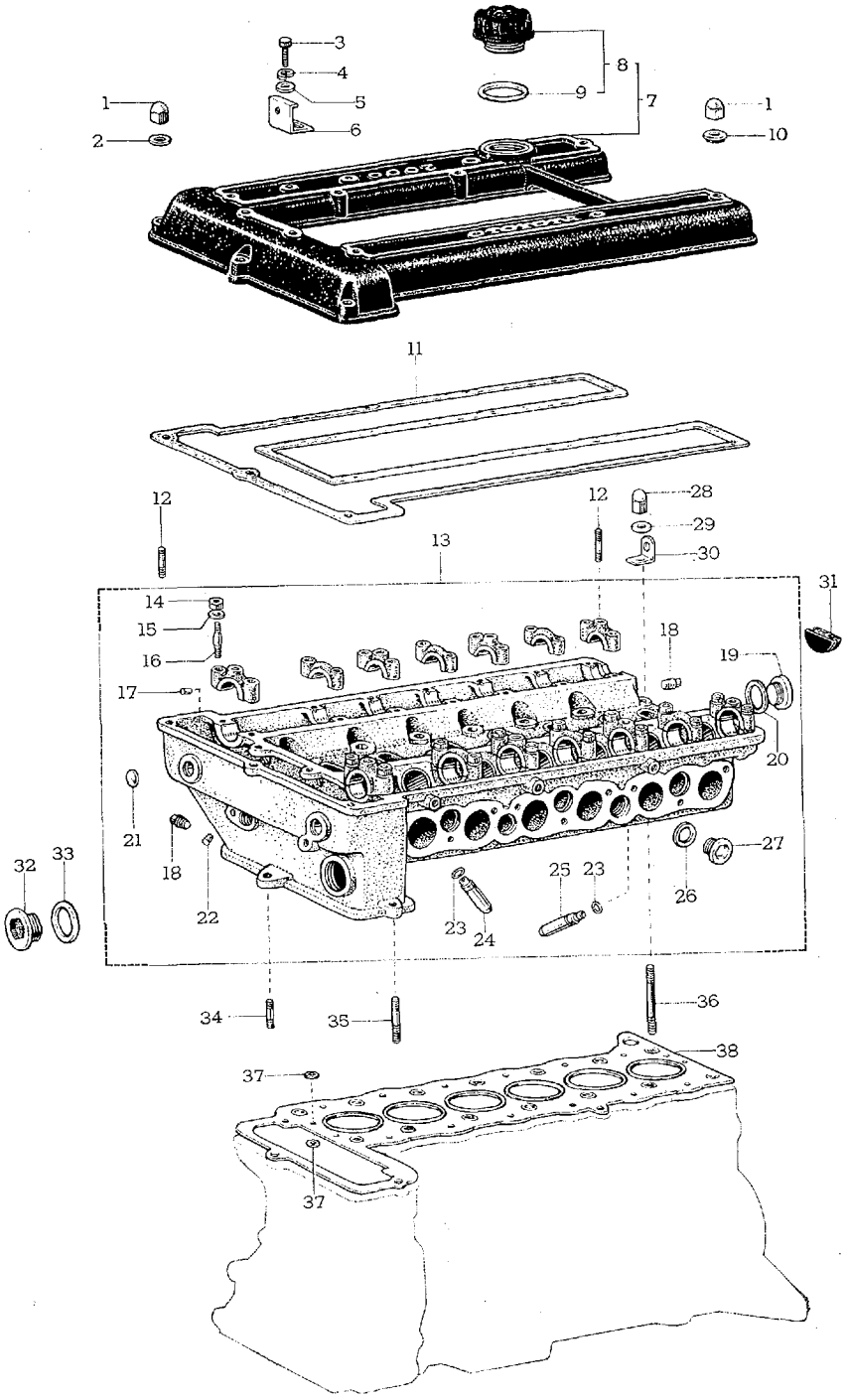

Toyota 2000 GT

図解番号	部品番号	部品名	使用個数	型式
(図番9)				
27	90072-34103	プラグ，ウイズ ヘツド ストレート スクリユ	11	MFI0. I0C
28	90072-17601	ナツト，キヤツプ	14	MFI0. I0C
29	90072-20102	ワツシヤ，プレート	12	MFI0. I0C
30	12281-88110	ハンガ，エンジン	2	MFI0. I0C
31	11183-88110※	プラグ，セミサーキユラ-(代替 11183-88201)	2	MFI0
	N11183-88201	プラグ，セミサーキユラ	2	MFI0. I0C
32	90341-32028	プラグ，ウイズ ヘツド ストレート スクリユ	1	MFI0. I0C
33	90430-33133	ガスケツト	1	MFI0. I0C
34	90116-08015	ボルト，スタツド	1	MFI0. I0C
35	90116-08111	ボルト，スタツド	2	MFI0. I0C
36	90072-11603	ボルト，スタツド	14	MFI0. I0C
37	90072-43003	ガスケツト	2	MFI0. I0C
38	11115-88110	ガスケツト，シリンダ ヘツド	1	MFI0. I0C

Old 図番—10 シリンダ ブロック と エンジン マウンテイング—Old Old

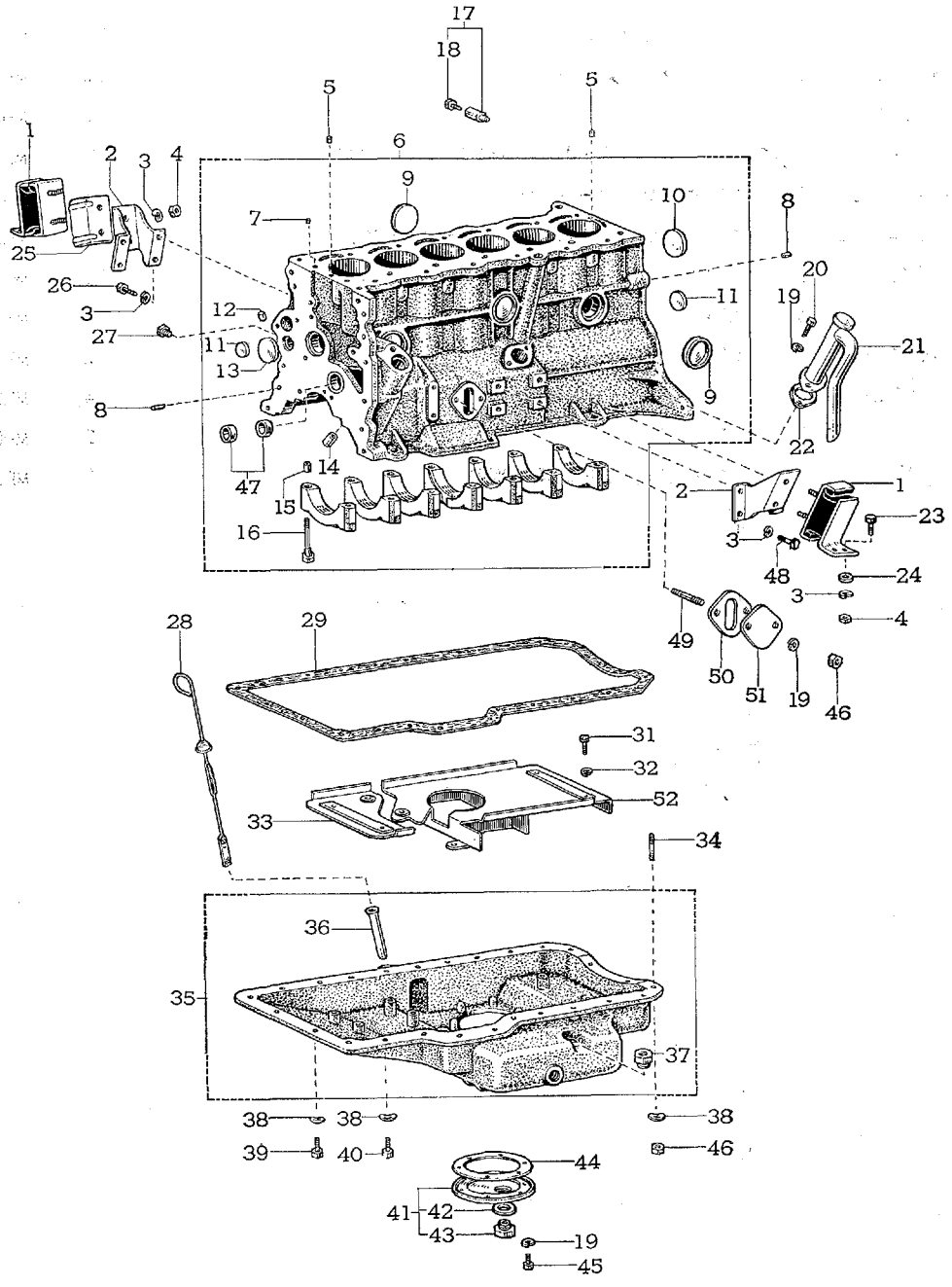

A 2411

Old　図番—10(a)　シリンダ ブロック と エンジン マウンティング—Old　Old

(F.N. MF10-10078 以降)

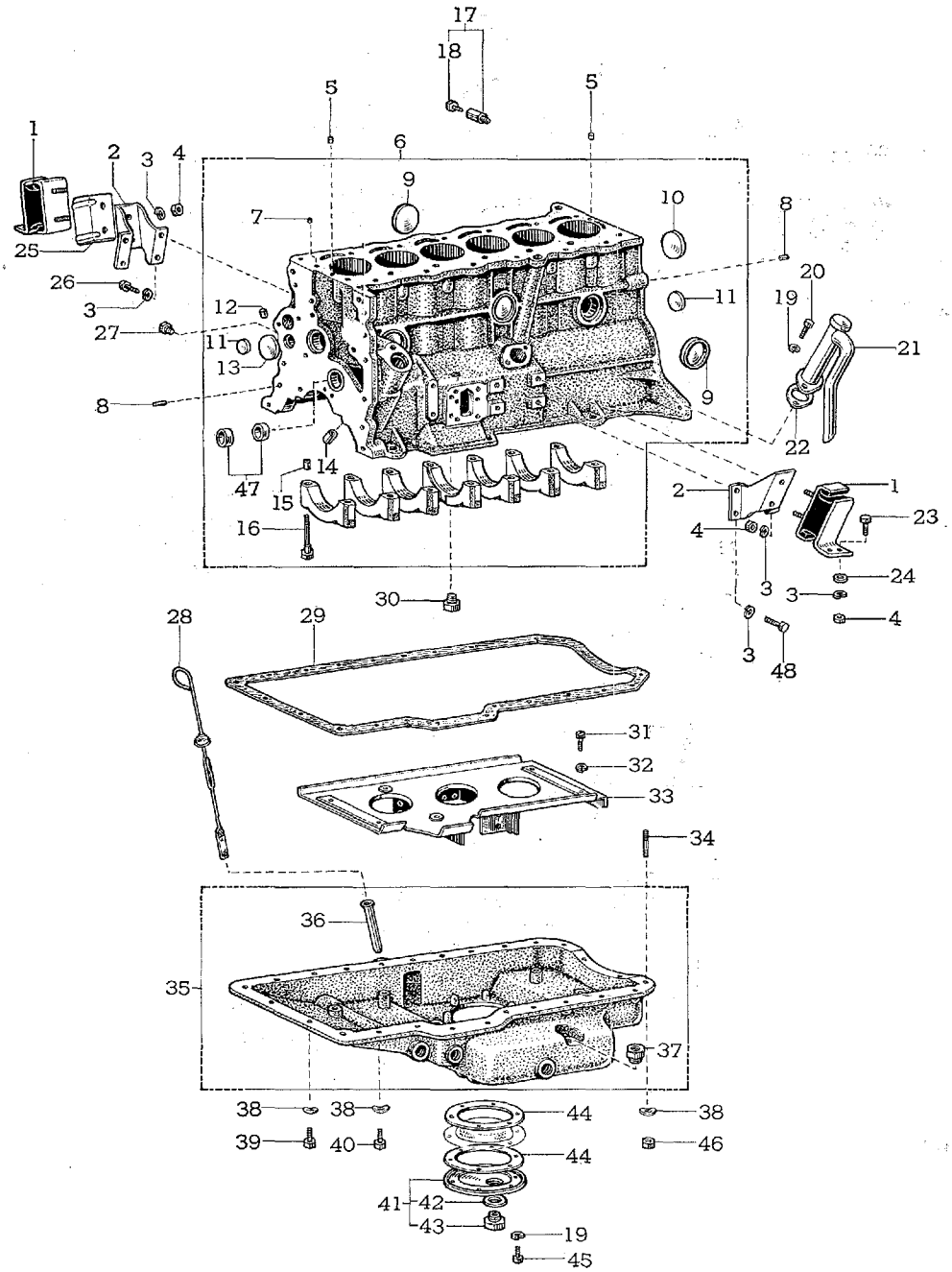

A 1510-A

図番—10(b)　シリンダ ブロツク と エンジン マウンテイング

(F.N. MF10-10401 以降)

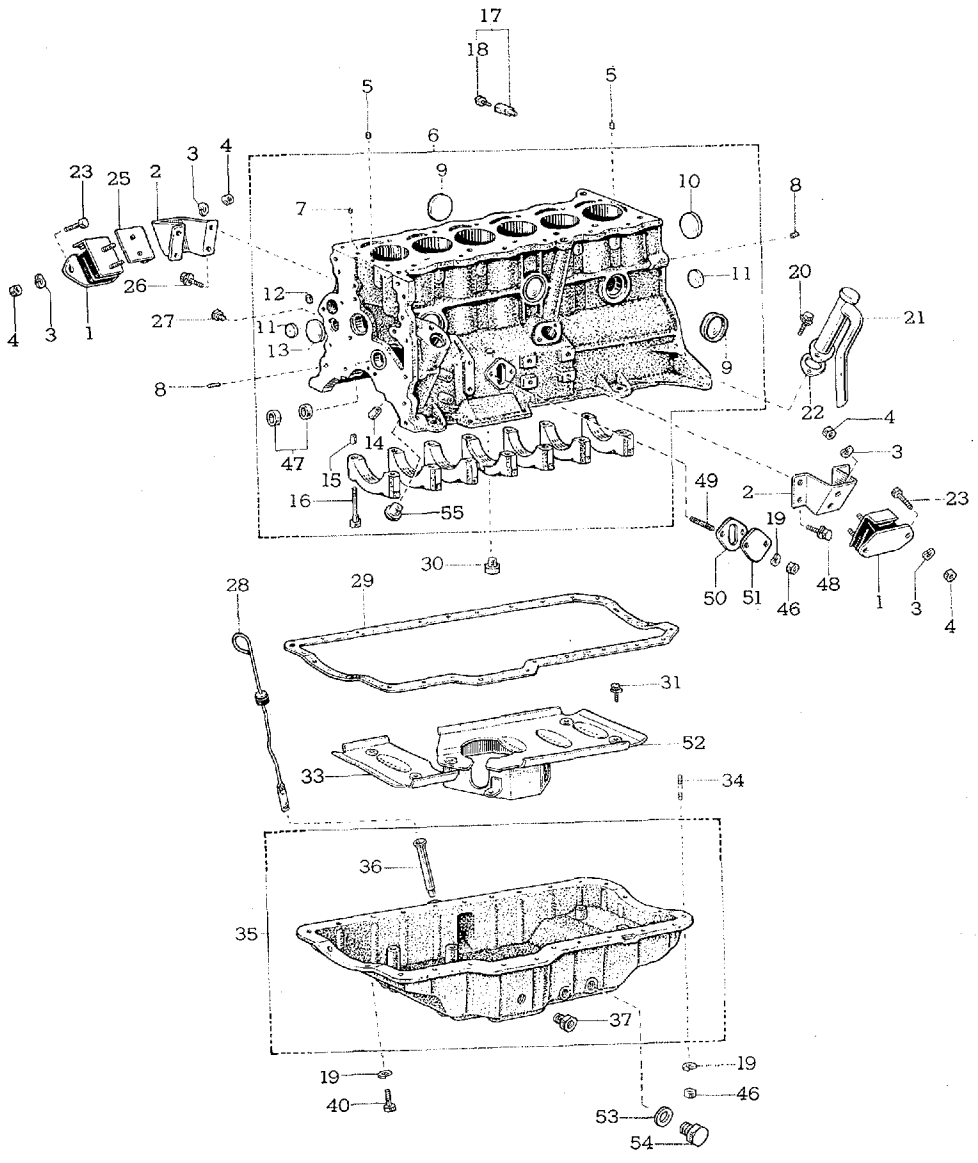

A 2412

図解番号	部品番号	部品名	使用個数	型式

シリンダ ブロツク，ベンチレーシヨン チユーブ，オイル パン と エンジン マウンテイング

(図番10)

1	12362-88110	インシユレータ，エンジン マウンテイング，フロント，No.2 (RH用)	1	MF10
	12361-88110	インシユレータ，エンジン マウンテイング，フロント，No.1 (LH用)	1	MF10
	N12362-88111	インシユレータ，エンジン マウンテイング，フロント，No.2 (RH用)-①	1	MF10
	N12361-88111	インシユレータ，エンジン マウンテイング，フロント，No.1 (LH用)-①	1	MF10
	N12361-88101	インシユレータ，エンジン マウンテイング，フロント-③	2	MF10. 10C
2	12311-41010	ブラケツト，エンジン マウンテイング，フロント，RH	1	MF10
	12315-41010	ブラケツト，エンジン マウンテイング，フロント，LH	1	MF10
	12311-41020	ブラケツト，エンジン マウンテイング，フロント，RH-③	1	MF10. 10C
	12315-41020	ブラケツト，エンジン マウンテイング，フロント，LH-③	1	MF10. 10C
3	94512-01000	ワツシヤ，スプリング	16	
	94531-01000	ワツシヤ，ウエーブ	8	
4	94110-41000	ナツト	8	
5	90250-08112	ピン，ストレート	2	MF10. 10C
6	11401-88110	ブロツク サブ アツセンブリ，シリンダ	1	MF10
	N11401-88111	ブロツク サブ アツセンブリ，シリンダ-②	1	MF10
	N11401-88102	ブロツク サブ アツセンブリ，シリンダ-③	1	MF10. 10C
7	11448-88110	オリフイス，シリンダ ブロツク オイル	1	MF10. 10C
8	90250-10113	ピン，ストレート	6	MF10. 10C
9	90331-40024	プラグ，タイト	7	MF10. 10C
10	90331-35014	プラグ，タイト	1	MF10. 10C
11	96412-02200	プラグ，エクスパンシヨン	2	MF10. 10C
12	90072-33603	プラグ，テーパ	1	MF10. 10C
13	90330-35034	プラグ，エクスパンシヨン	1	MF10. 10C
14	90999-70056	ブシユ，ソリツド	1	MF10. 10C

① F.N. MF10-10071 以降　② F.N. MF10-10078 以降　③ F.N MF10-10401 以降

図番—10(b)　シリンダ ブロツク と エンジン マウンテイング

(F.N. MF10-10401 以降)

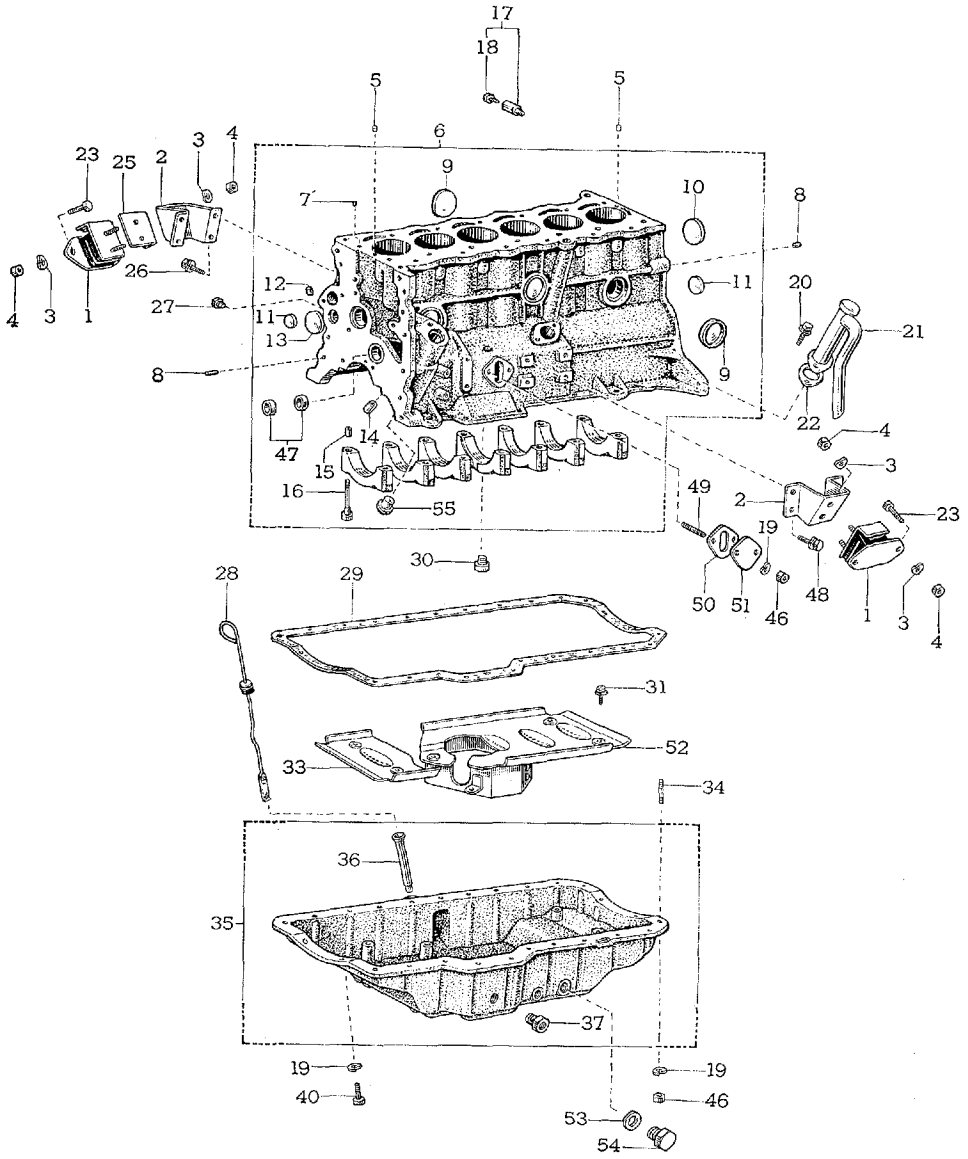

図解番号	部品番号	部品名	使用個数	型式
(図番10)				
15	90253-15005	ピン，リング	14	MF10
	90253-16010	ピン，リング-③	14	MF10. 10C
16	**90910-02012**	ボルト	14	MF10. 10C
17	90910-09038	コツク アツセンブリ，ドレーン (90910-09028 と互換性あり)	1	MF10
	90910-09028	コツク アツセンブリ，ドレーン-③	1	MF10. 10C
18	**90910-09029**	コツク，ラジエータ ドレーン	1	MF10. 10C
19	**94512-00800**	ワツシヤ，スプリング	36 (F.M. MF10-10399 まで=10)	
20	91111-40816	ボルト	2	
	91611-40814	ボルト，ウイズ ワツシヤ-③	2	
21	**12201-41010**	チユーブ サブ アツセンブリ，ベンチレーシヨン	1	MF10. 10C
22	**12255-41010**	ガスケツト，ベンチレーシヨン チユーブ	1	MF10. 10C
23	**91111-41025**	ボルト	4	
24	94612-11000	ワツシヤ，プレート-②	4	
25	12392-88110	インシユレータ，エンジン マウンテイング ヒート	1	MF10
	N**12392-88111**	インシユレータ，エンジン マウンテイング ヒート-③	1	MF10. 10C
26	91111-41032	ボルト	4	
	91611-41028	ボルト，ウイズ ワツシヤ-③	4	
27	90345-51005	プラグ，インテーク マニホルド サクシヨン ホール (90072-34107 と互換性あり)	1	MF10
	90072-34107	プラグ，インテーク マニホルド サクシヨン ホール	1	MF10. 10C
28	15301-88110	ゲージ サブ アツセンブリ，オイル レベル	1	MF10
	N**15301-88101**	ゲージ サブ アツセンブリ，オイル レベル-③	1	MF10. 10C
29	12151-88110	ガスケツト，オイル パン，No.1	1	MF10. 10C
	12151-41010	ガスケツト，オイル パン-③	1	MF10. 10C
30	N**90345-53007**	プラグ，ウイズ ヘツド テーパ スクリユ-①	1	MF10. 10C
31	91111-40610	ボルト	6 (F.N. MF10-10077 まで=7)	
	91611-40612	ボルト，ウイズ ワツシヤ-③	6	
32	94512-00600	ワツシヤ，スプリング-②	6 (F.N. MF10-10077 まで=7)	
33	12121-88110	プレート，オイル パン バツフル，No.1	1	MF10
	N12121-88111	プレート，オイル パン バツフル，No.1-①	1	MF10
	N**12121-88101**	プレート，オイル パン バツフル，No.1-③	1	MF10. 10C

① F.N. MF10-10078 以降　② F.N. MF10-10399 まで　③ F.N. MF10-10401 以降

図番—10(b)　シリンダ ブロツク と エンジン マウンテイング

(F.N. MF10-10401 以降)

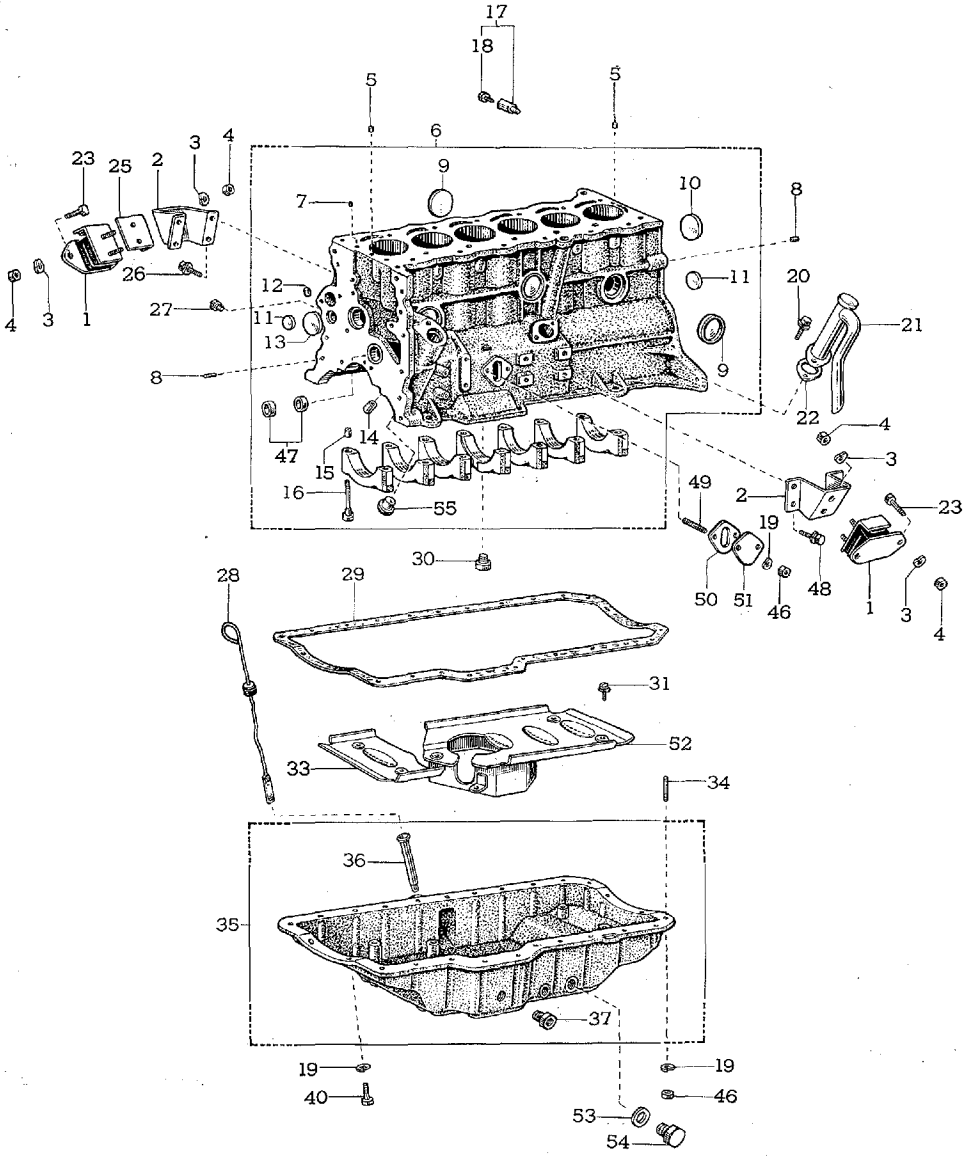

A 2412

Toyota 2000 GT

図解番号	部品番号	部品名	使用個数	型式
(図番10)				
34	90116-08014	ボルト，スタツド-(90116-08025 と互換性あり)	2	MF10
	90116-08025	ボルト，スタツド-③	2	MF10. 10C
35	12101-88110	パン サブ アツセンブリ，オイル，No.1	1	MF10
	N12101-88111	パン サブ アツセンブリ，オイル，No.1-②	1	MF10
	N**12101-88101**	パン サブ アツセンブリ，オイル-④	1	MF10. 10C
36	12141-88110	ガイド，オイル レベル ゲージ	1	MF10
	11452-41010	ガイド，オイル レベル ゲージ-④	1	MF10. 10C
37	90072-40404	ユニオン	1	MF10
	N**90404-16160**	ユニオン-④	1	MF10. 10C
38	94541-00800	ワツシヤ，ウエーブ-③	26	
39	93180-18036	スクリユ-③	4	
40	93180-18022	スクリユ	20	
	93180-18025	スクリユ-④	24	
41	12102-88110	パン サブ アツセンブリ，オイル，No.2-③	1	MF10
42	90072-43001	ガスケツト-③	1	MF10
43	90072-34101	プラグ，ウイズ ヘツド ストレート スクリユ-③	1	MF10
44	12152-88110	ガスケツト，オイル パン，No.2-③	2 (F.N. MF10-10077 まで=1)	MF10
45	91111-40818	ボルト-③	6	
46	**94110-40800**	ナツト	4	
47	**11022-41010**	ベアリング セツト，ポンプ ドライブ シヤフト，リペア STD	1	MF10. 10C
48	91111-41020	ボルト	4	
	91611-41020	ボルト，ウイズ ワツシヤ-④	4	
49	90116-08039	ボルト，スタツド-(90072-11616 と互換性あり)	2	MF10
	N**90072-11616**	ボルト，スタツド-④	2	MF10. 10C
50	**11498-88110**	ガスケツト，プレート プラグ-①④	1	MF10. 10C
51	**11495-41010**	プラグ，プレート-①④	1	MF10. 10C
52	12122-88110	プレート，オイル パン バツフル，No.2-①	1	MF10
	N**12122-88101**	プレート，オイル パン バツフル，No.2-④	1	MF10. 10C
53	**90430-25013**	ガスケツト，リヤ アクスル フイラ プラグ-④	1	MF10. 10C
54	**90341-25054**	プラグ，ウイズ ヘツド ストレート スクリユ-④	1	MF10. 10C
55	**11437-88101**	ブシユ，オイル ポンプ シヤフト-④	1	MF10. 10C

① F.N. MF10-10077 まで　② F.N. MF10-10078 以降　③ F.N. MF10-10399 まで　④ F.N. MF10-10401 以降

Old

図番—11　タイミング チエーン カバー と リヤ エンド プレート—Old

Old

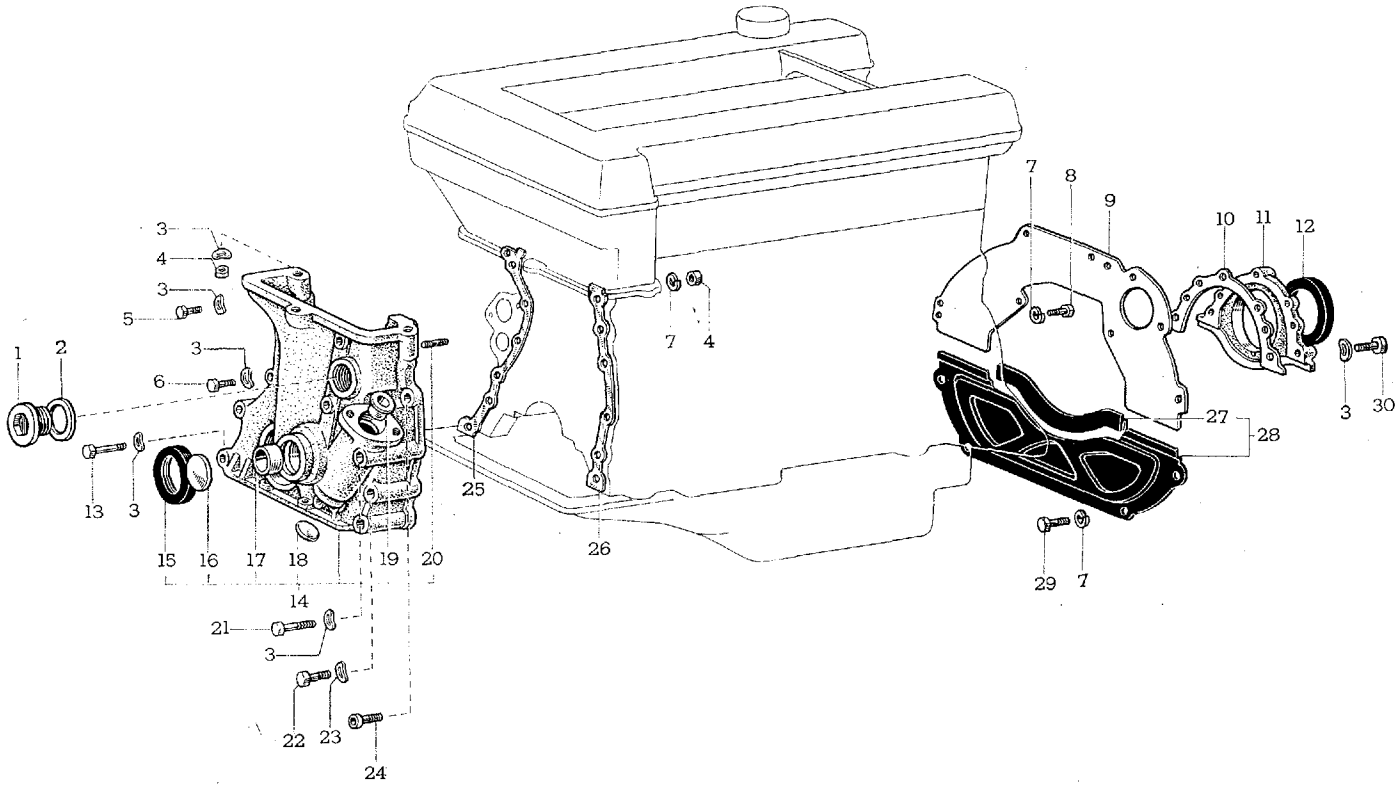

A 1267-A

図番—11(a)　タイミング チエーン カバー と リヤ エンド プレート

(F.N. MF10-10401 以降)

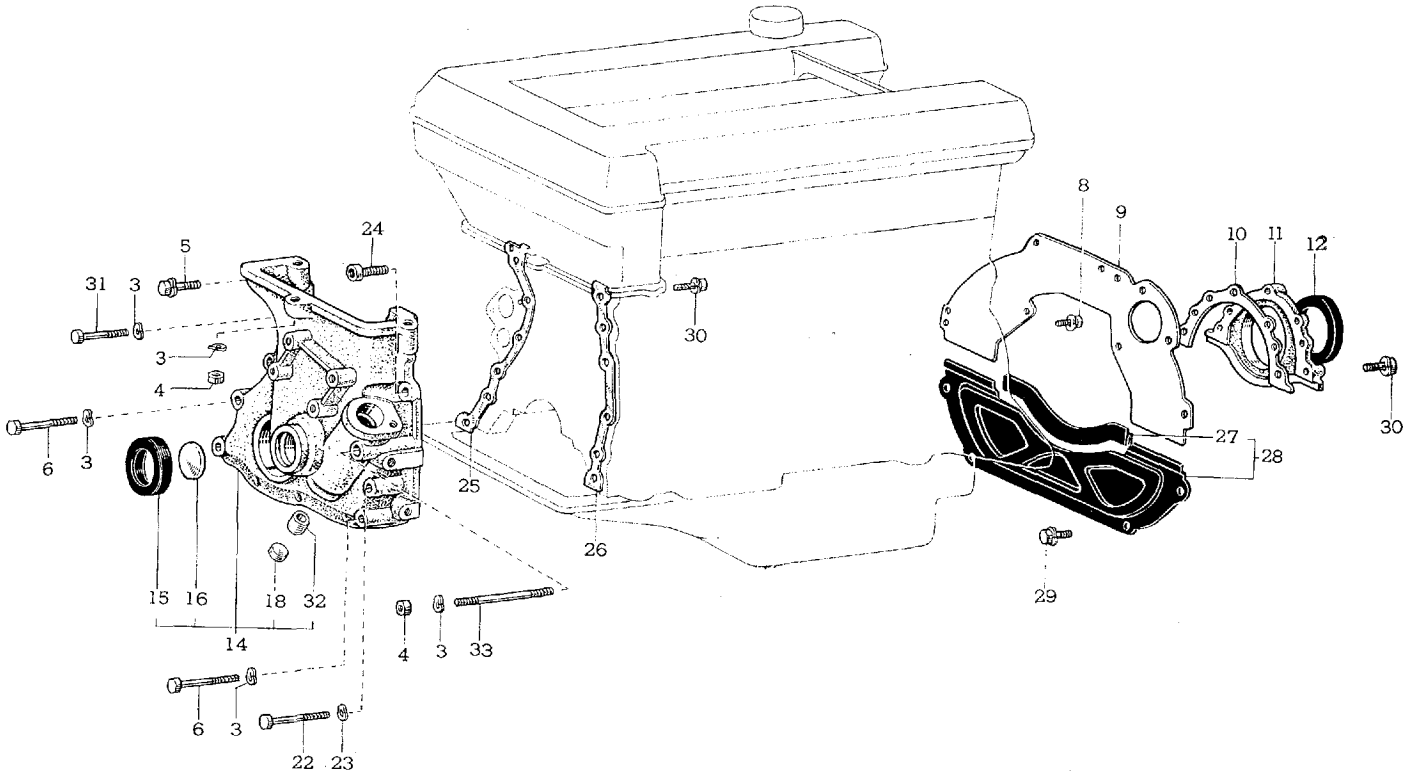

A 2413

図解番号	部品番号	部品名	使用個数	型式
		タイミング チエーン カバー と リヤ エンド プレート		
(図番11)				
1	90341-32028	プラグ, ウイズ ヘツド ストレート スクリユ-①	1	MF10
2	90430-33133	ガスケツト-①	1	MF10
3	94541-00800	ワツシヤ, ウエーブ	15	
	94531-00800	ワツシヤ, ウエーブ-②	9	
4	**94110-40800**	ナツト	4	
5	91111-40825	ボルト	2	
	91611-40825	ボルト, ウイズ ワツシヤ-②	1	
6	**91111-40850**	ボルト	4 (F.N. MF10-10399 まで=2)	
7	94512-00800	ワツシヤ, スプリング-①	7	
8	91111-40816	ボルト	2	
	91611-40816	ボルト, ウイズ ワツシヤ-②	2	
9	**11355-41010**	プレート, リヤ エンド	1	MF10. 10C
10	**11383-41010**	ガスケツト, オイル シール リテーナ	1	MF10. 10C
11	**11381-41010**	リテーナ, オイル シール	1	MF10. 10C
12	90072-31101	シール, タイプ T オイル-(90311-80068 と互換性あり)	1	MF10
	90311-80068	シール, タイプ T オイル	1	MF10. 10C
13	91111-40871	ボルト-①	2	
14	11302-88110	カバー サブ アツセンブリ, タイミング チエーン	1	MF10
	N11302-88111	カバー サブ アツセンブリ, タイミング チエーン-②	1	MF10. 10C
15	**90311-45069**	シール, タイプ T オイル	1	MF10. 10C
16	**90072-33002**	プラグ, エクスパンシヨン	1	MF10. 10C
17	90072-38401	ブシユ, バイメタル フオームド-①	1	MF10
18	90330-20011	プラグ, エクスパンシヨン	1	MF10
	96411-12000	プラグ, タイト-②	1	MF10. 10C
19	90072-38101	ブシユ, ソリツド-①	1	MF10
20	90116-08010	ボルト, スタツド-①	1	MF10
21	90072-10118	ボルト, ヘキサゴン-①	1	MF10
22	91111-41056	ボルト	1	
	91111-41050	ボルト-②	1	

① F.N. MF10-10399 まで　② F.N. MF10-10401 以降

図番—11(a)　タイミング チエーン カバー と リヤ エンド プレート

(F.N. MF10-10401 以降)

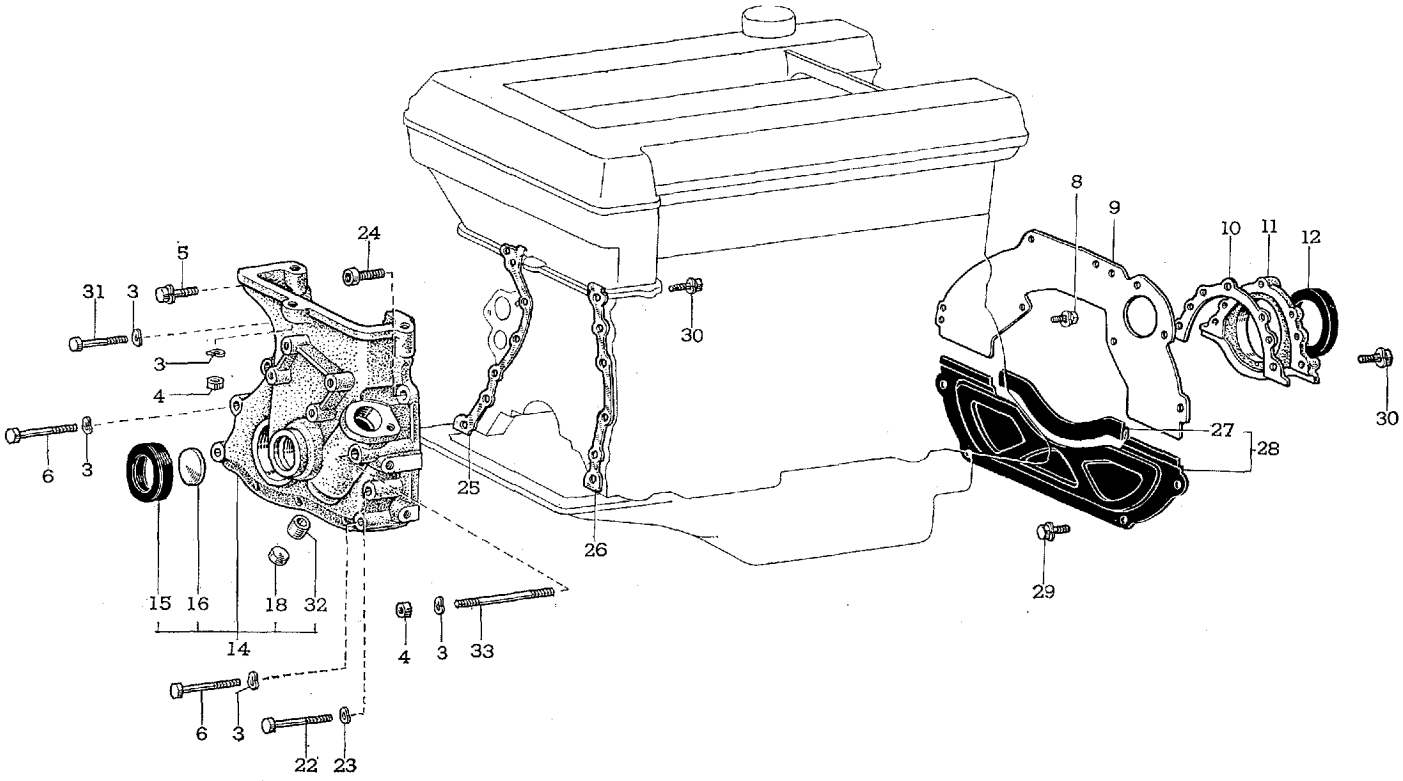

A 2413

図解番号	部品番号	部品名	使用個数	型式
(図番11)				
23	94541-01000	ワツシヤ, ウエーブ	1	
	94531-01000	ワツシヤ, ウエーブ-①	1	
24	90072-11001	ボルト, ヘキサゴン ソケツト ヘツド キヤツプ	1	MF10. 10C
25	11338-88110	ガスケツト, タイミング チエーン カバー, No.2	1	MF10. 10C
26	11328-88110	ガスケツト, タイミング チエーン カバー, No.1	1	MF10. 10C
27	11366-41010	シール, フライホイール ハウジング アンダ カバー ダスト	1	MF10. 10C
28	11361-88110	カバー, フライホイール ハウジング アンダ	1	MF10. 10C
29	91111-40812	ボルト	4	
	91611-40812	ボルト, ウイズ ワツシヤ-①	4	
30	91111-40828	ボルト	5	
	91611-40828	ボルト, ウイズ ワツシヤ-①	5	
31	91111-40840	ボルト-①	1	
32	ℕ90072-38004	ブシユ, ソリツド-①	1	MF10. 10C
33	ℕ90072-11614	ボルト, スタツド-①	1	MF10. 10C

① F.N. MF10-10401 以降

図番—12　クランクシャフトとコネクテイングロッド

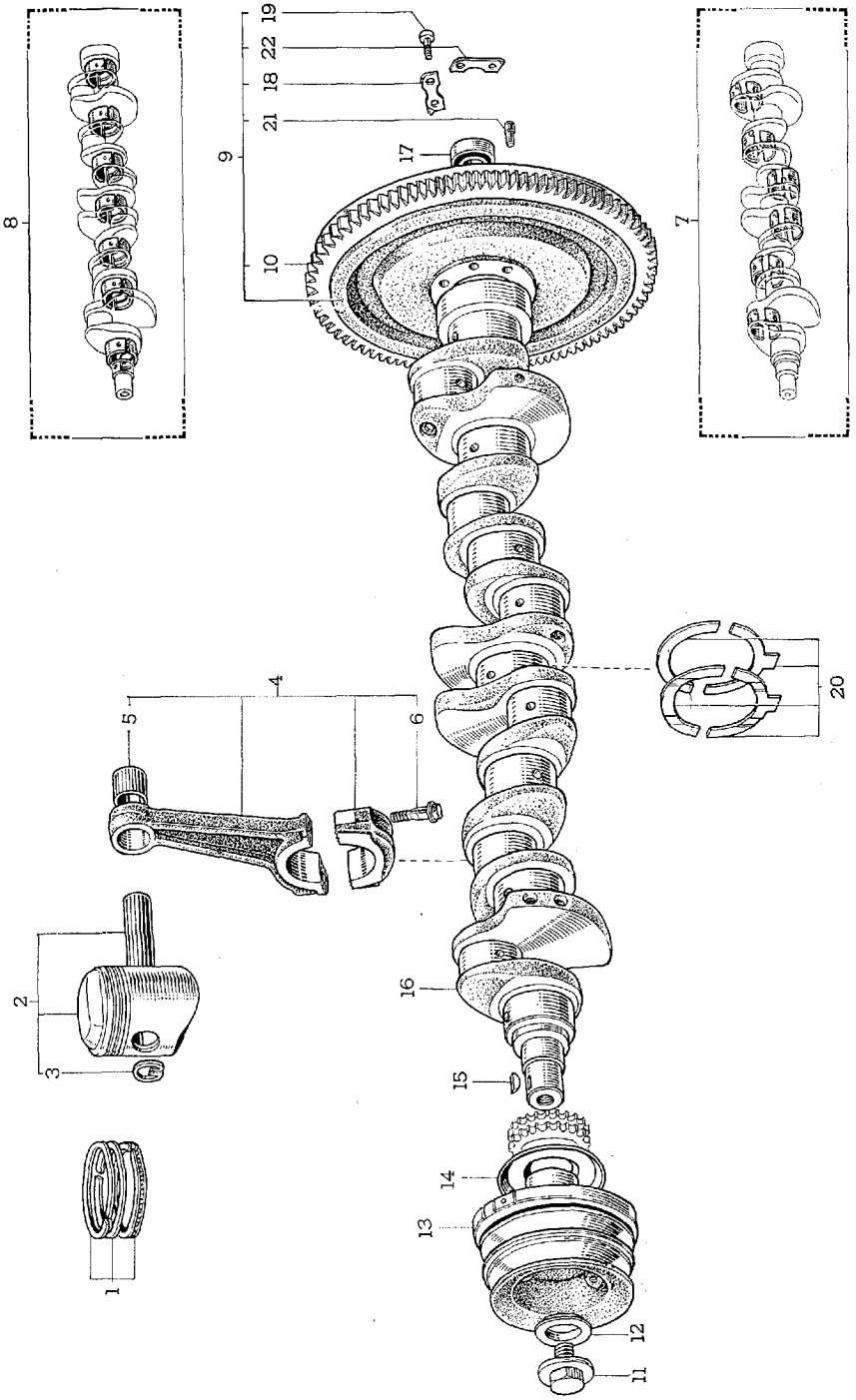

A 1268-A

Toyota 2000 GT

図解番号	部品番号	部品名	使用個数	型式

クランクシヤフト，フライホイール，ピストン と コネクテイング ロツド

(図番12)

1	13011-88110	リング セツト，ピストン	6	MF10
	ⓝ13011-88111	リング セツト，ピストン	6	MF10. 10C
	ⓝ13013-43010	リング セツト，ピストン，O/S 0.50 -①		
2	13101-88110	ピストン サブ アツセンブリ，ウイズ ピン	6	MF10
	ⓝ13101-88111	ピストン サブ アツセンブリ，ウイズ ピン	6	MF10. 10C
	ⓝ13103-43010	ピストン サブ アツセンブリ，ウイズ ピン，O/S 0.50 -①		
3	90521-25052	リング，ホール スナツプ	12	MF10. 10C
4	13201-41010	ロツド サブ アツセンブリ，コネクテイング	6	MF10. 10C
5	90999-70057	ブシユ，ソリツド	6	MF10. 10C
6	90910-02018	ボルト	12	MF10. 10C
7	13041-41010	ベアリング セツト，コネクテイング ロツド (13202-43010 と互換性あり)	1	MF10
	ⓝ13202-43010	ベアリング セツト，コネクテイング ロツド，リペア STD	1	MF10. 10C
	13204-41010	ベアリング セツト，コネクテイング ロツド，U/S 0.25 -②		
8	11702-41010	ベアリング セツト，クランクシヤフト，リペア STD (11702-43010 と互換性あり)	11	MF10
	ⓝ11702-43010	ベアリング セツト，クランクシヤフト，リペア STD	1	MF10. 10C
	11704-41010	ベアリング セツト，クランクシヤフト，U/S 0.25 -②		
9	13405-41010*	フライホイール サブ アツセンブリ-(代替 13405-49035)	1	MF10
	13405-49035	フライホイール サブ アツセンブリ	1	MF10
10	13453-20010	ギヤ，フライホイール リング (N=115)	1	MF10
11	90105-12007	ボルト，ワツシヤ ベースド ヘツド ヘキサゴン	1	MF10
	90105-12021	ボルト，ワツシヤ ベースド ヘツド ヘキサゴン (ISO)	1	MF10. 10C
12	90209-29049	ワツシヤ	1	MF10. 10C
13	13407-88110	ダンパ サブ アツセンブリ，クランクシヤフト (1段溝)	1	MF10
	ⓝ13407-88112	ダンパ サブ アツセンブリ，クランクシヤフト (2段溝)-②	1	MF10. 10C
14	13435-41010	スリンガ，クランクシヤフト オイル	1	MF10. 10C
15	90280-05010	キー，ウツドラフ	1	MF10. 10C

① E.N. 3M-10188 以降　② F.N. MF10-10401 以降

図番—12　クランクシヤフト と コネクテイング ロツド

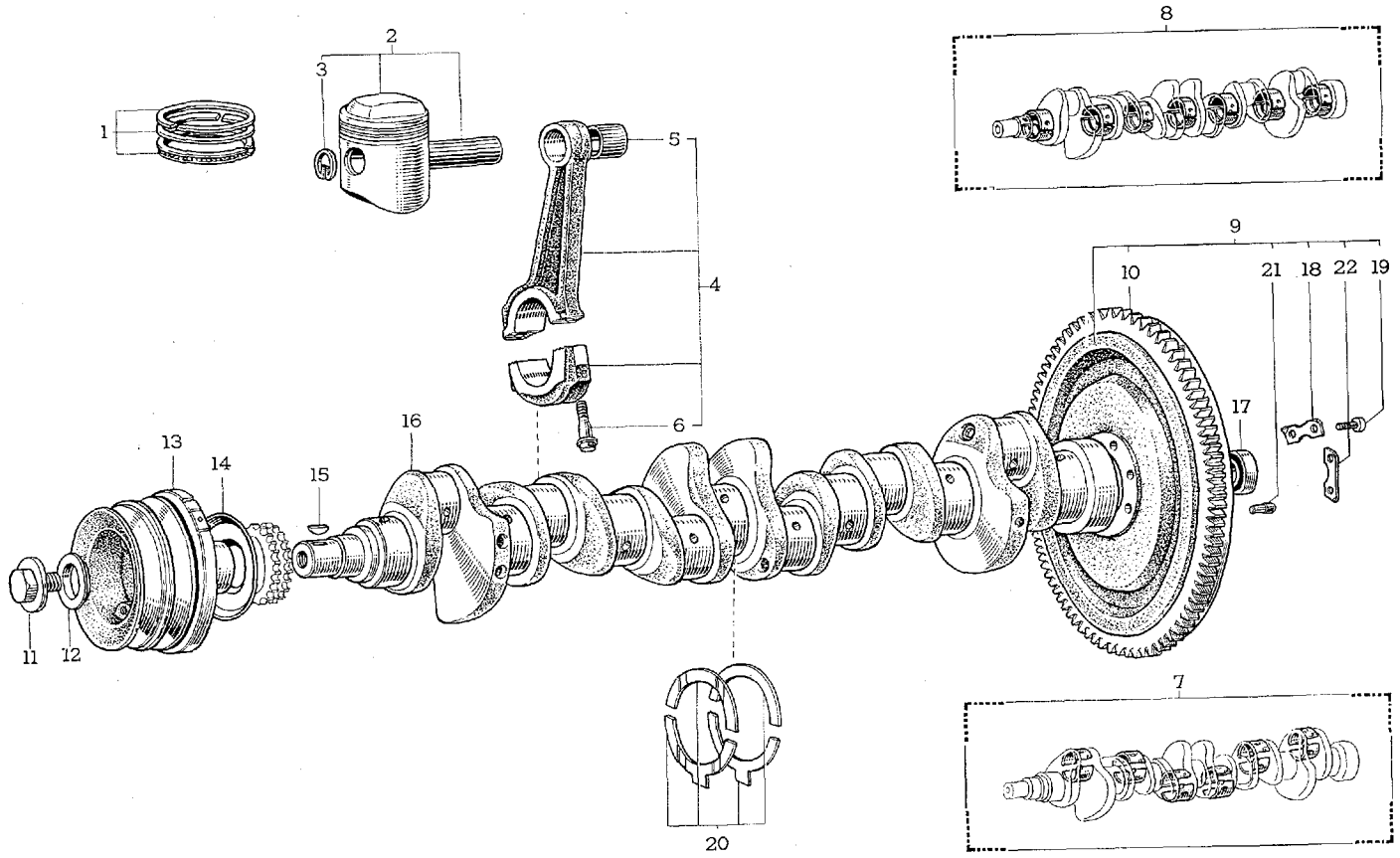

A 1268-A

図解番号	部品番号	部品名	使用個数	型式
(図番12)				
16	13411-41010	クランクシャフト	1	MF10
	13411-41011	クランクシャフト (ISO)	1	MF10, 10C
17	97143-06201	ベアリング	1	MF10
18	13456-41010	プレート, フライホイール ボルト ロツク, No.2	1	MF10
19	90101-10061	ボルト, ヘキサゴン	6	MF10
20	11012-40010	ワツシャ セツト, クランクシャフト スラスト, O/S 0.05	1	MF10
	11013-40010	ワツシャ セツト, クランクシャフト スラスト, O/S 0.10		
	N 11011-88101	ワツシャ セツト, クランクシャフト-①	1	MF10, 10C
21	90250-08054	ピン, ストレート	2	MF10
22	13455-41010	プレート, フライホイール ボルト ロツク, No.1	2	MF10

① F.N. MF10-10401 以降

図番—13　カムシャフト と バルブ

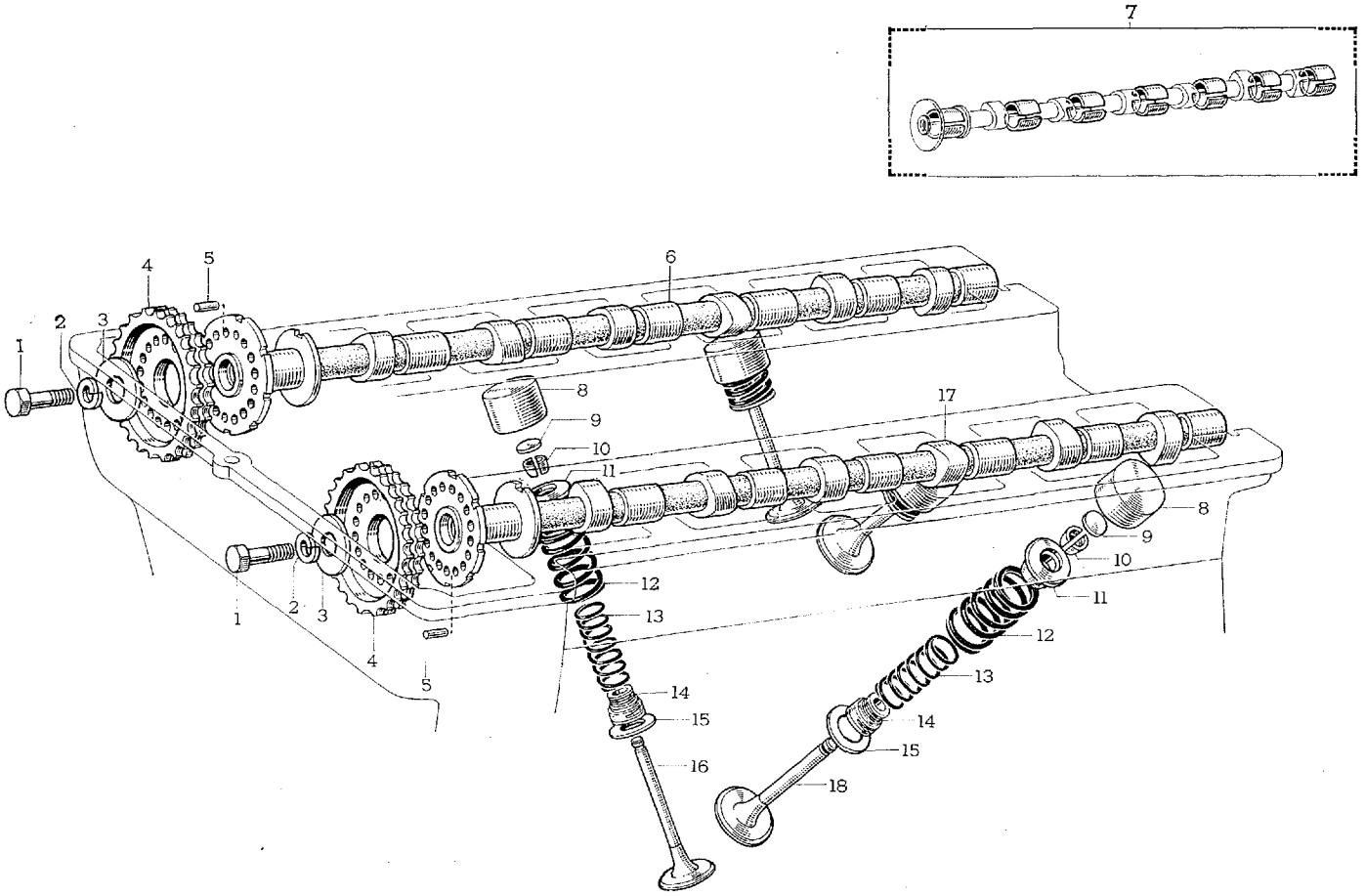

A 1269-A

図解番号	部品番号	部品名	使用個数	型式

カムシヤフト，タイミング ギヤ，バルブ と バルブ スプリング

(図番13)

1	90072-40101	ボルト，ユニオン	2	MF10. 10C
2	94512-01200	ワツシヤ，スプリング	2	
3	90201-13164	ワツシヤ，プレート	2	MF10. 10C
4	13523-88110	ギヤ，カムシヤフト タイミング (N=28)	2	MF10. 10C
5	90072-25003	ピン，ストレート	2	MF10. 10C
6	13512-88110	カムシヤフト，No.2 (エキゾースト用)	1	MF10. 10C
7	11801-88110	ベアリング セツト，カムシヤフト	1	MF10 10C
8	13751-88110*	リフタ，バルブ-(代替 13751-88111)	12	MF10. 10C
	N13751-88111	リフタ，バルブ	12	MF10. 10C
9	N90072-72743	パツド，バルブ アジヤステイング (t=0.800)		
	N90072-72745	パツド，バルブ アジヤステイング (t=0.850)		
	N90072-72747	パツド，バルブ アジヤステイング (t=0.900)		
	N90072-72749	パツド，バルブ アジヤステイング (t=0.950)		
	90072-72601	パツド，バルブ アジヤステイング (t=1.00)		
	90072-72602	パツド，バルブ アジヤステイング (t=1.025)-①		
	90072-72603	パツド，バルブ アジヤステイング (t=1.05)		
	90072-72604	パツド，バルブ アジヤステイング (t=1.075)-①		
	90072-72605	パツド，バルブ アジヤステイング (t=1.10)		
	90072-72606	パツド，バルブ アジヤステイング (t=1.125)-①		
	90072-72607	パツド，バルブ アジヤステイング (t=1.15)		
	90072-72608	パツド，バルブ アジヤステイング (t=1.175)-①		
	90072-72609	パツド，バルブ アジヤステイング (t=1.20)		
	90072-72610	パツド，バルブ アジヤステイング (t=1.225)-①		
	90072-72611	パツド，バルブ アジヤステイング (t=1.25)		
	90072-72612	パツド，バルブ アジヤステイング (t=1.275)-①		
	90072-72613	パツド，バルブ アジヤステイング (t=1.30)		
	90072-72614	パツド，バルブ アジヤステイング (t=1.325)-①		
	90072-72615	パツド，バルブ アジヤステイング (t=1.35)		
	90072-72616	パツド，バルブ アジヤステイング (t=1.375)-①		

① F.N. MF10-10399 まで

図番—13　カムシャフト と バルブ

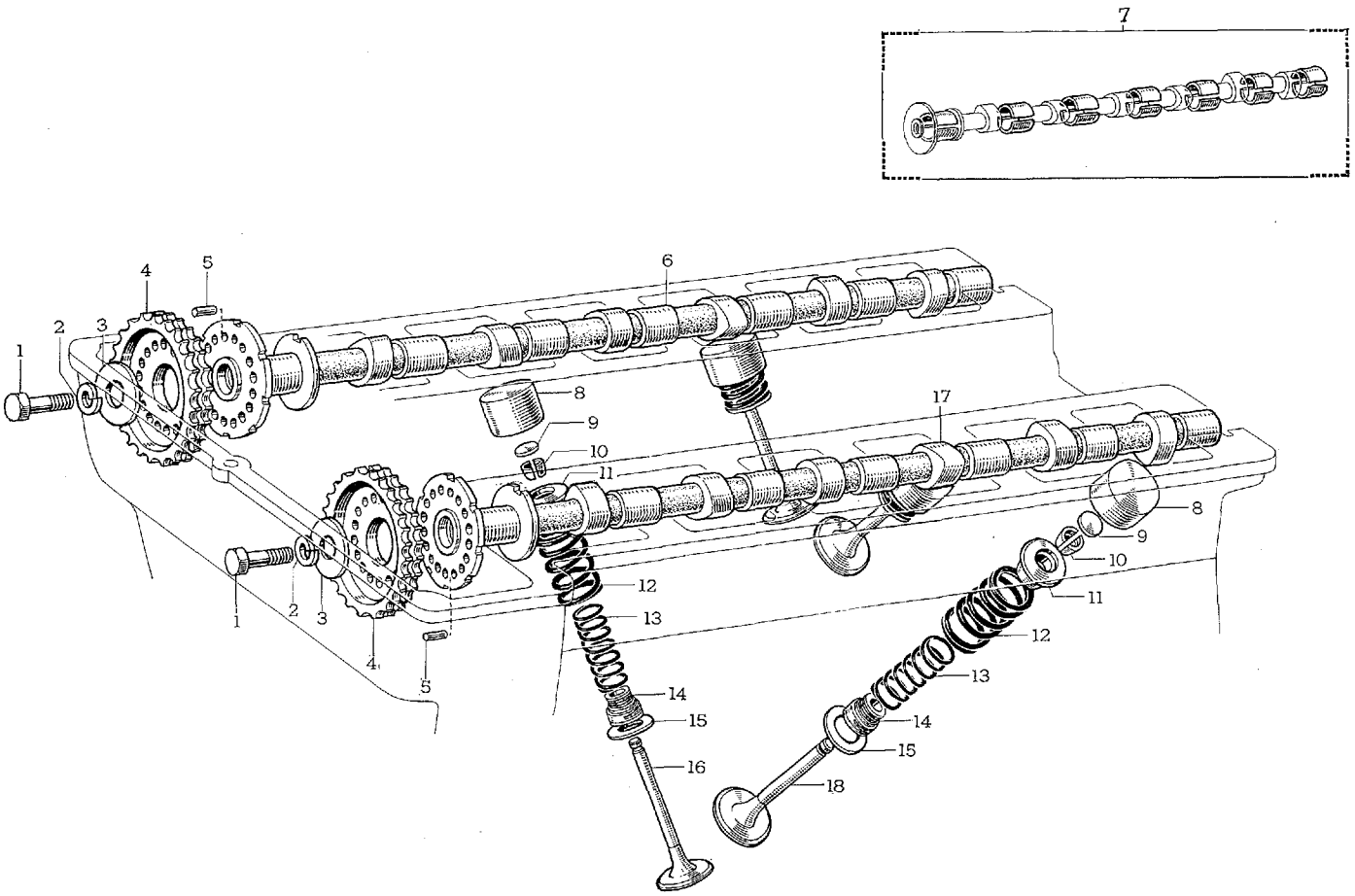

A 1269-A

Toyota 2000 GT

図解番号	部品番号	部品名	使用個数	型式
(図番13)				
	90072-72617	パッド，バルブ アジャスティング (t=1.40)		
	90072-72618	パッド，バルブ アジャスティング (t=1.425)-①		
	90072-72619	パッド，バルブ アジャスティング (t=1.45)		
	90072-72620	パッド，バルブ アジャスティング (t=1.475)-①		
	90072-72621	パッド，バルブ アジャスティング (t=1.50)		
	90072-72622	パッド，バルブ アジャスティング (t=1.525)-①	0～12	MF10. 10C
	90072-72623	パッド，バルブ アジャスティング (t=1.55)		
	90072-72624	パッド，バルブ アジャスティング (t=1.575)-①		
	90072-72625	パッド，バルブ アジャスティング (t=1.60)		
	90072-72626	パッド，バルブ アジャスティング (t=1.625)-①		
	90072-72627	パッド，バルブ アジャスティング (t=1.65)		
	90072-72628	パッド，バルブ アジャスティング (t=1.675)-①		
	90072-72629	パッド，バルブ アジャスティング (t=1.70)		
	90072-72630	パッド，バルブ アジャスティング (t=1.725)-①		
	90072-72631	パッド，バルブ アジャスティング (t=1.75)		
	90072-72632	パッド，バルブ アジャスティング (t=1.775)-①		
	90072-72633	パッド，バルブ アジャスティング (t=1.80)		
	90072-72634	パッド，バルブ アジャスティング (t=1.825)-①		
	90072-72635	パッド，バルブ アジャスティング (t=1.850)		
	90072-72636	パッド，バルブ アジャスティング (t=1.875)-①		
	90072-72637	パッド，バルブ アジャスティング (t=1.900)		
	N90072-72639	パッド，バルブ アジャスティング (t=1.950)		
	N90072-72641	パッド，バルブ アジャスティング (t=2.000)		
	N90072-72643	パッド，バルブ アジャスティング (t=2.050)		
	N90072-72645	パッド，バルブ アジャスティング (t=2.100)		
	N90072-72647	パッド，バルブ アジャスティング (t=2.150)		
	N90072-72649	パッド，バルブ アジャスティング (t=2.200)		
	N90072-72651	パッド，バルブ アジャスティング (t=2.250)		
	N90072-72653	パッド，バルブ アジャスティング (t=2.300)		
	N90072-72655	パッド，バルブ アジャスティング (t=2.350)		
	N90072-72657	パッド，バルブ アジャスティング (t=2.400)		
10	90913-03005	ロツク，バルブ スプリング リテーナ	24	MF10. 10C
11	13741-88110	リテーナ，バルブスプリング	12	MF10. 10C

① F.N. MF10-10399 まで

図番—13　カムシヤフト と バルブ

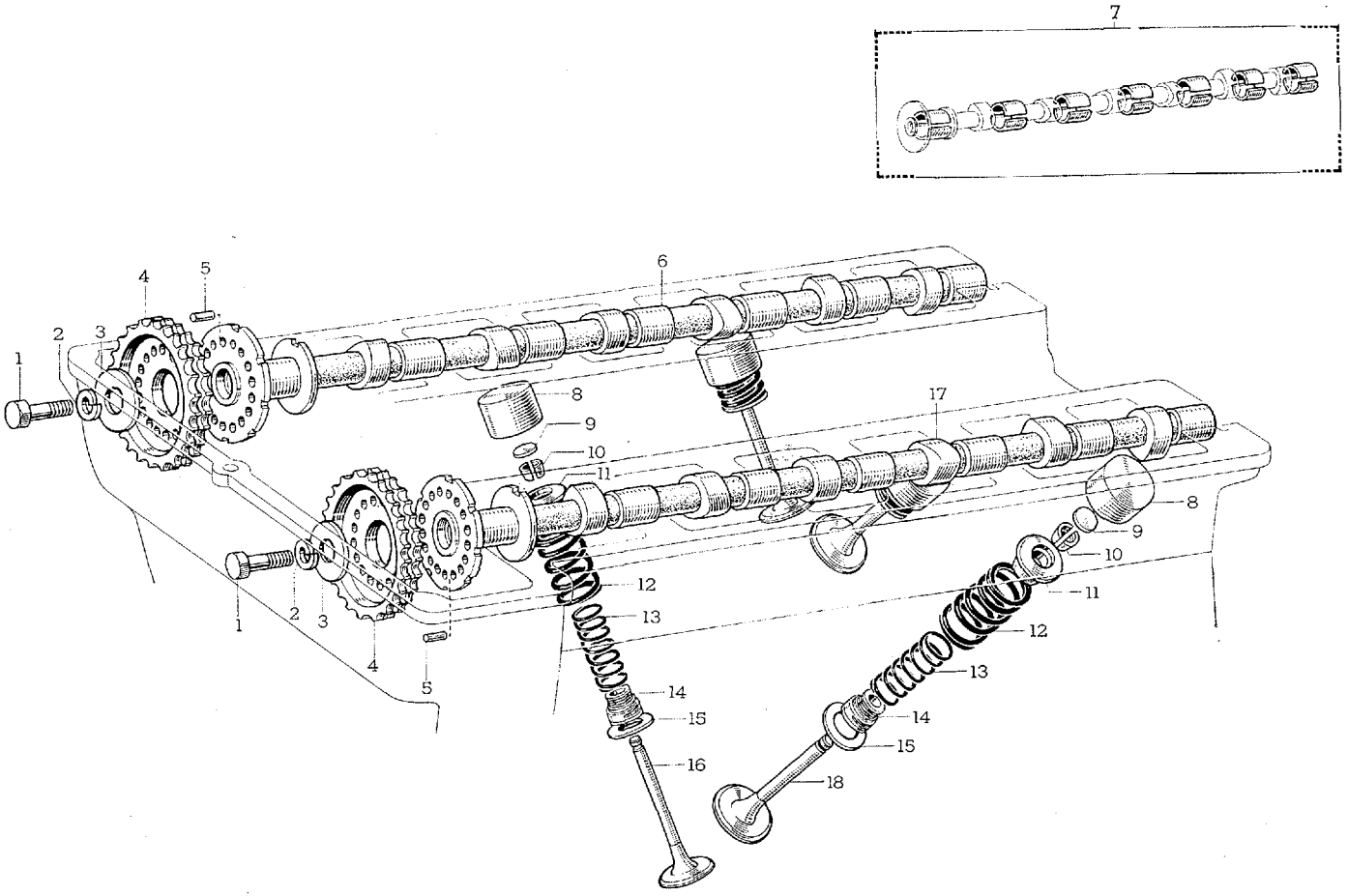

A 1269-A

Toyota 2000 GT

図解番号	部品番号	部品名	使用個数	型式
(図番13)				
12	90072-50111	スプリング，コンプレツシヨン	12	MFI0. 10C
13	90072-50112	スプリング，コンプレツシヨン	12	MFI0. 10C
14	90913-02006※	シール，バルブ ステム オイル-(代替 90072-72203)	12	MFI0
	⊠90072-72203	バルブ，リフタ	12	MFI0. 10C
15	13734-88201	シート，バルブ スプリング	12	MFI0. 10C
16	13715-88110	バルブ，エキゾースト	6	MFI0. 10C
17	13511-88110	カムシヤフト，No.1（インテーク用）	1	MFI0. 10C
18	13711-88110	バルブ，インテーク	6	MFI0. 10C

Old

図番—14　ポンプ ドライブ シャフト と タコメータ シャフト—Old

Old

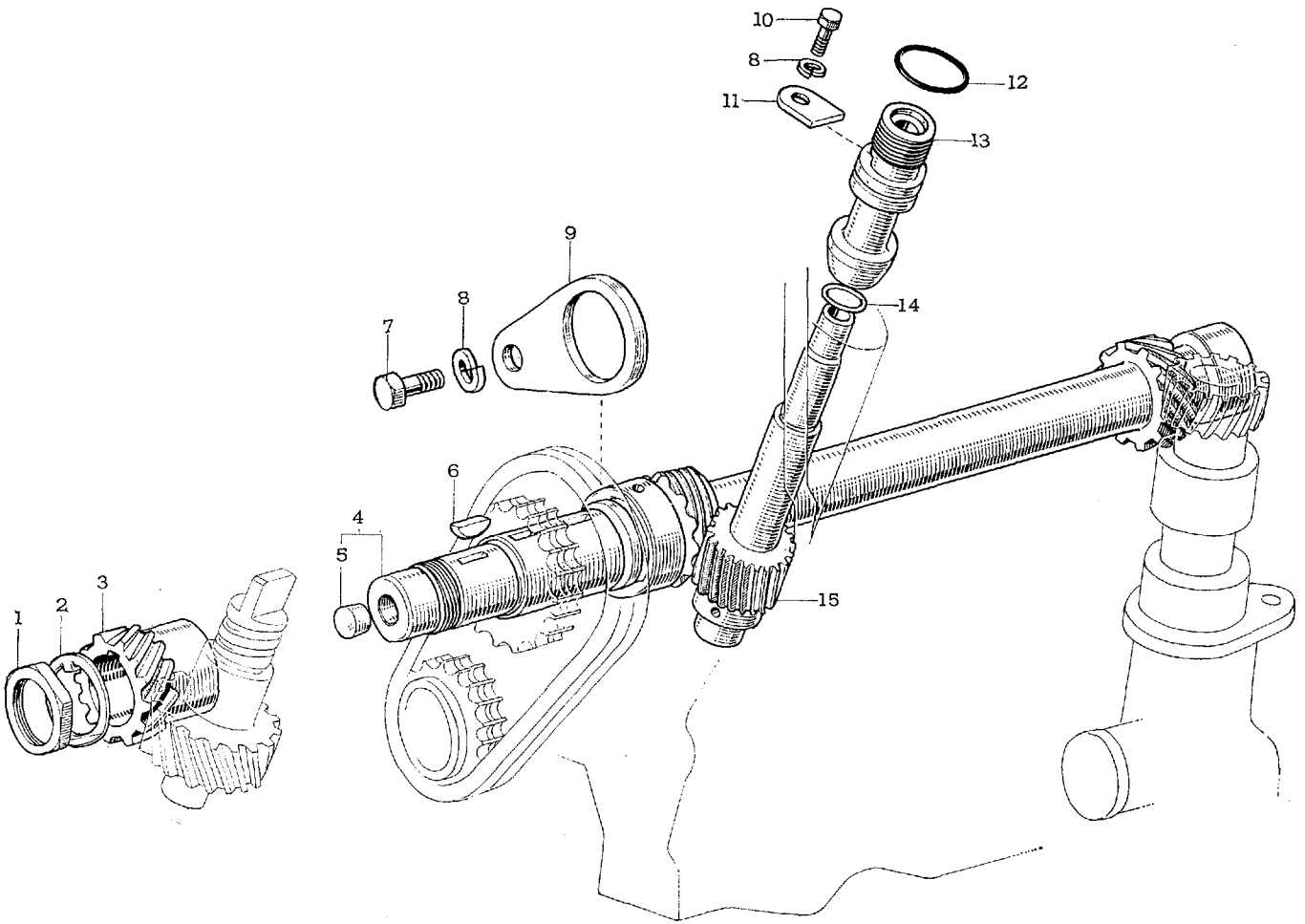

A 2414

Old

図番—14(a)　ポンプ ドライブ シヤフト と タコメータ シヤフト—Old

Old

(F.N. MF10-10078 以降)

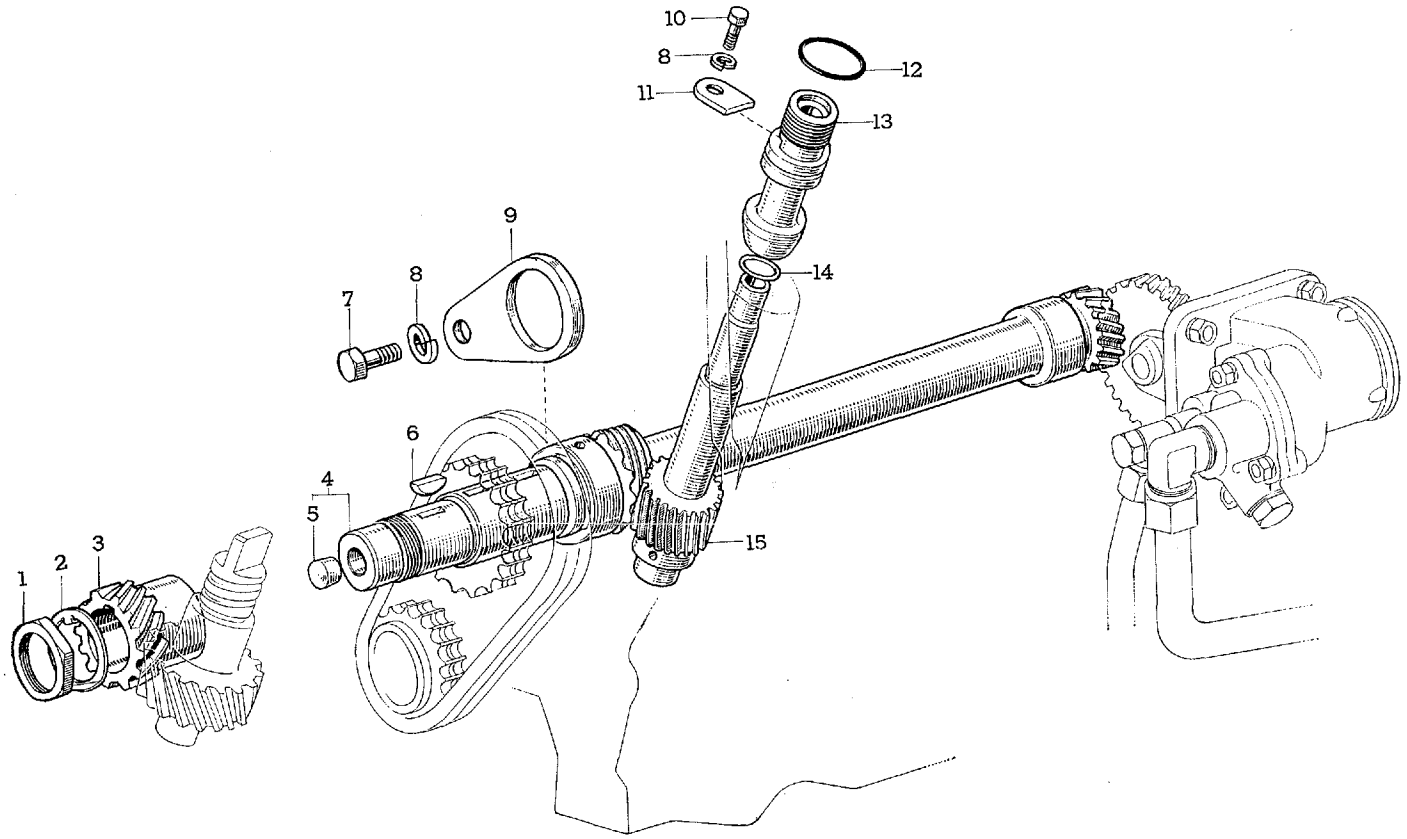

A 2415

図番—14(b)　ポンプ ドライブ シャフト と タコメータ シャフト

(F.N. MF10-10401 以降)

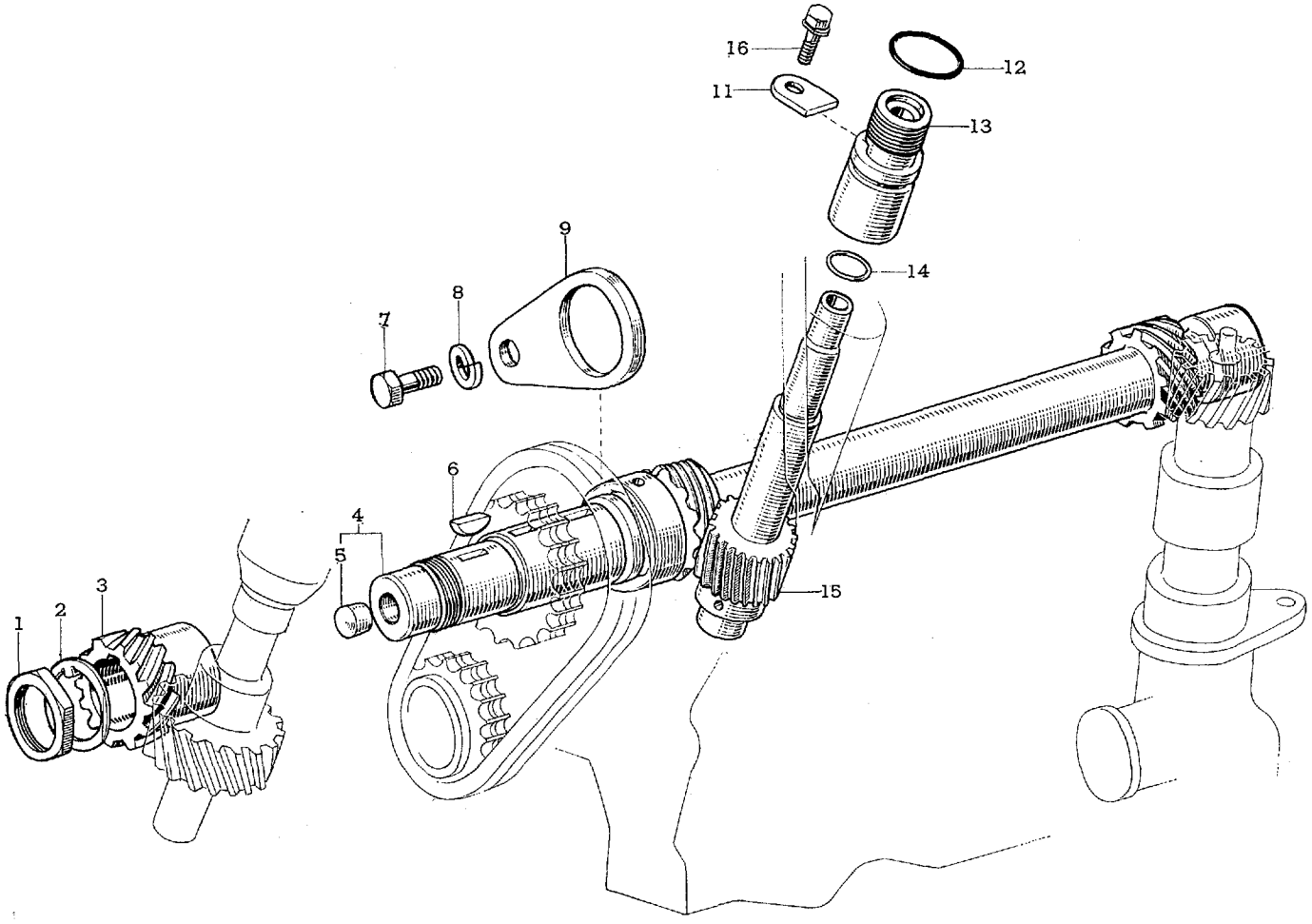

A 2416

図解番号	部品番号	部品名	使用個数	型式
		ポンプ ドライブ シャフト と タコメータ シャフト		
(図番14)				
1	90072-17002	ナット，ヘキサゴン-(90072-17003 と互換性あり)	1	MF10
	90072-17003	ナット，ヘキサゴン (ISO)	1	MF10. 10C
2	90072-21501	ワッシャ，ロック	1	MF10
	N**90072-21503**	ワッシャ，ロック-②	1	MF10. 10C
3	**13515-88110**	ギヤ，ディストリビュータ ドライブ (N=12)	1	MF10. 10C
4	13602-88110	シャフト サブ アッセンブリ，ポンプ ドライブ	1	MF10
	N13602-88111	シャフト サブ アッセンブリ，ポンプ ドライブ-①	1	MF10
	N**13602-88112**	シャフト サブ アッセンブリ，ポンプ ドライブ-②	1	MF10. 10C
5	**90072-33604**	プラグ，テーパ	1	MF10. 10C
6	**90280-05008**	キー，ウッドラフ	1	MF10. 10C
7	**91111-40818**	ボルト	1	
8	**94512-00800**	ワッシャ，スプリング	1 (F.N. MF10-10399 まで=2)	
9	**13574-88110**	プレート，ポンプ ドライブ シャフト スラスト	1	MF10. 10C
10	91111-40816	ボルト	1	
11	**12532-88110**	プレート，タコメータ スリーブ ロック	1	MF10
12	90072-30102	リング，O	1	MF10
	96710-03024	リング，O-②	1	MF10. 10C
13	12531-88110	スリーブ，タコメータ シャフト	1	MF10
	12531-88101	スリーブ，タコメータ シャフト-②	1	MF10. 10C
14	**90072-30106**	リング，O	1	MF10. 10C
15	13609-88110	ギヤ サブ アッセンブリ，タコメータ ドリブン (N=24)	1	MF10
	N**13609-88101**	ギヤ サブ アッセンブリ，タコメータ ドリブン (N=24)-②	1	MF10. 10C
16	**91611-40816**	ボルト，ウイズ ワッシャ-②	1	

① F.N. MF10-10078 以降　② F.N. MF10-10401 以降

Old

図番—15　タイミング チエーン と ダンパー—Old

Old

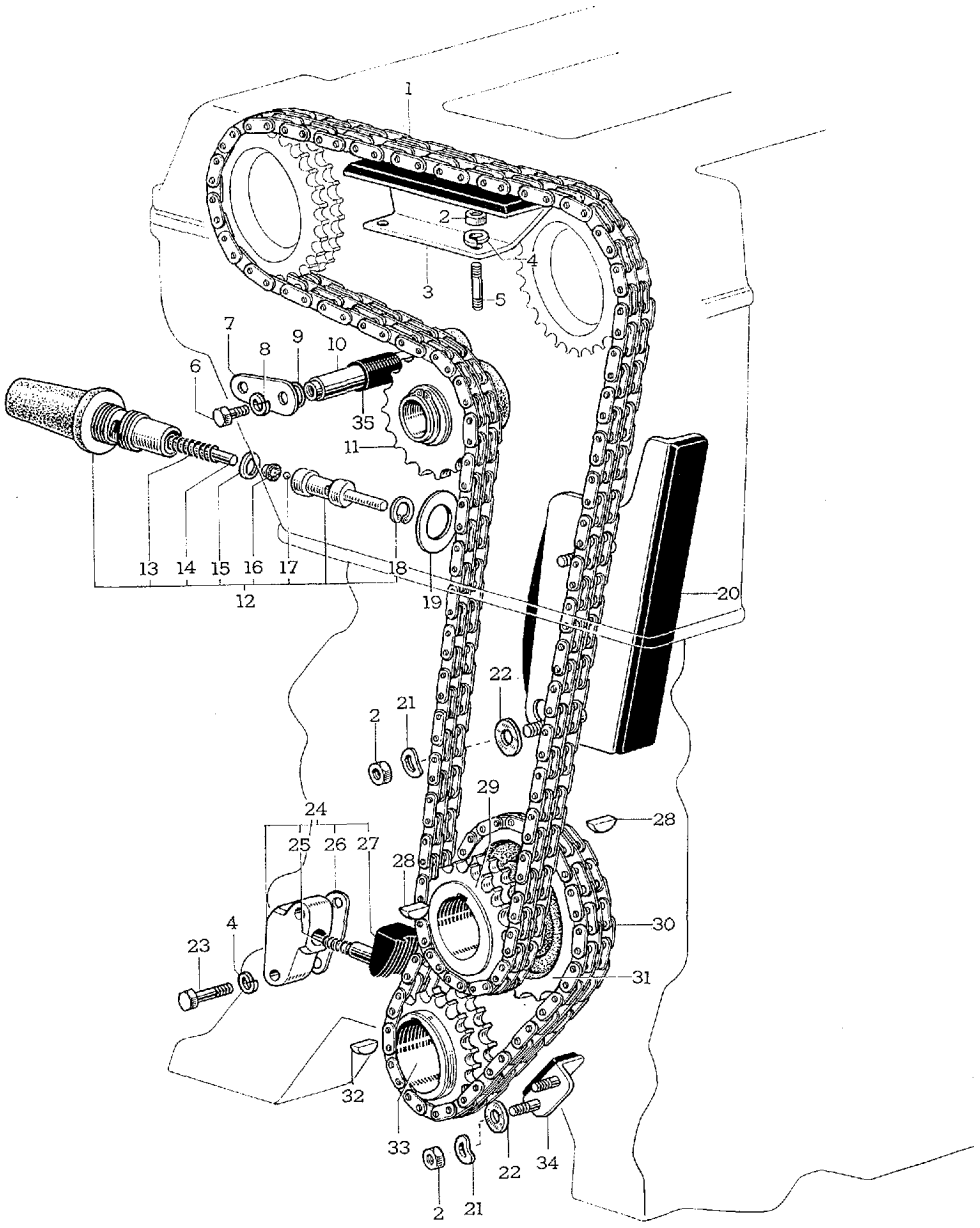

図番—15(α)　タイミング チエーン と ダンパ

(F.N. .MF10-10401 以降)

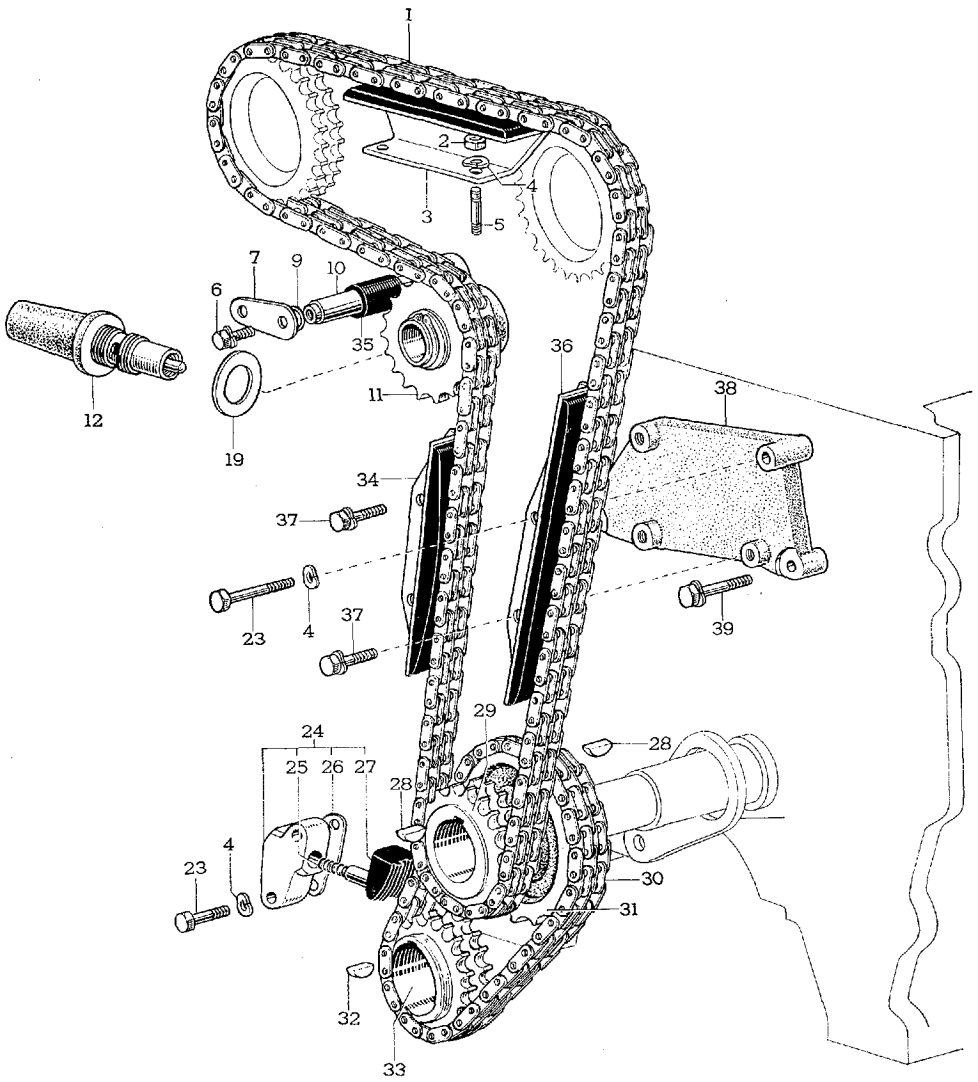

A 2417

図解番号	部品番号	部品名	使用個数	型式

タイミング チエーン，テンシヨン ギヤ，チエーン　テンシヨナ　と　ダンパ

(図番15)

1	13507-88110	チエーン サブ アツセンブリ，No.2	1	MF10. 10C
2	94110-40800	ナツト	2 (F.N. MF10-10399 まで=6)	
3	13561-88110	ダンパ，チエーン バイブレーシヨン，No.1	1	MF10. 10C
4	94512-00800	ワツシヤ，スプリング	4	
	94531-00800	ワツシヤ，ウエーブ	5	
5	90116-08039	ボルト，スタツド	2	MF10. 10C
6	91111-40610	ボルト	2	
	91611-40610	ボルト，ウイズ ワツシヤ-②	2	
7	13597-88110	プレート，テンシヨン ギヤ アーム シヤフト	1	MF10. 10C
8	94512-00600	ワツシヤ，スプリング-①	2	
9	90072-30103	リング，O	1	MF10. 10C
10	13594-88110	シヤフト，テンシヨン ギヤ アーム	1	MF10. 10C
11	13520-88110	ギヤ アツセンブリ，テンシヨン (N=19)	1	MF10. 10C
12	13540-88110	テンシヨナ アツセンブリ，チエーン，No.1 (13540-88101 と互換性あり)	1	MF10
	▣13540-88101	テンシヨナ アツセンブリ，チエーン，No.1-②	1	MF10. 10C
13	90072-50104*	スプリング，コンプレツシヨン	1	MF10. 10C
14	13544-41010*	バー，チエーン テンシヨナ	1	MF10. 10C
15	90072-56002*	スペーサ	1	MF10. 10C
16	13543-41010*	リテーナ，チエツク ボール	1	MF10. 10C
17	90360-06007*	ボール	1	MF10. 10C
18	90521-16084*	リング，ホール スナツプ	1	MF10. 10C
19	90072-43006	ガスケツト (t=0.5)		
	90072-43007	ガスケツト (t=1.0) 選択使用	0～1	MF10. 10C
	90430-22135	ガスケツト (t=1.6)		
20	13560-88110	ダンパ アツセンブリ，チエーン-①	1	MF10
21	94541-00800	ワツシヤ，ウエーブ-①	4	

① F.N. MF10-10399 まで　② F.N. MF10-10401 以降

図番—15(a)　タイミング チエーン と ダンパ

(F.N. MF10-10401 以降)

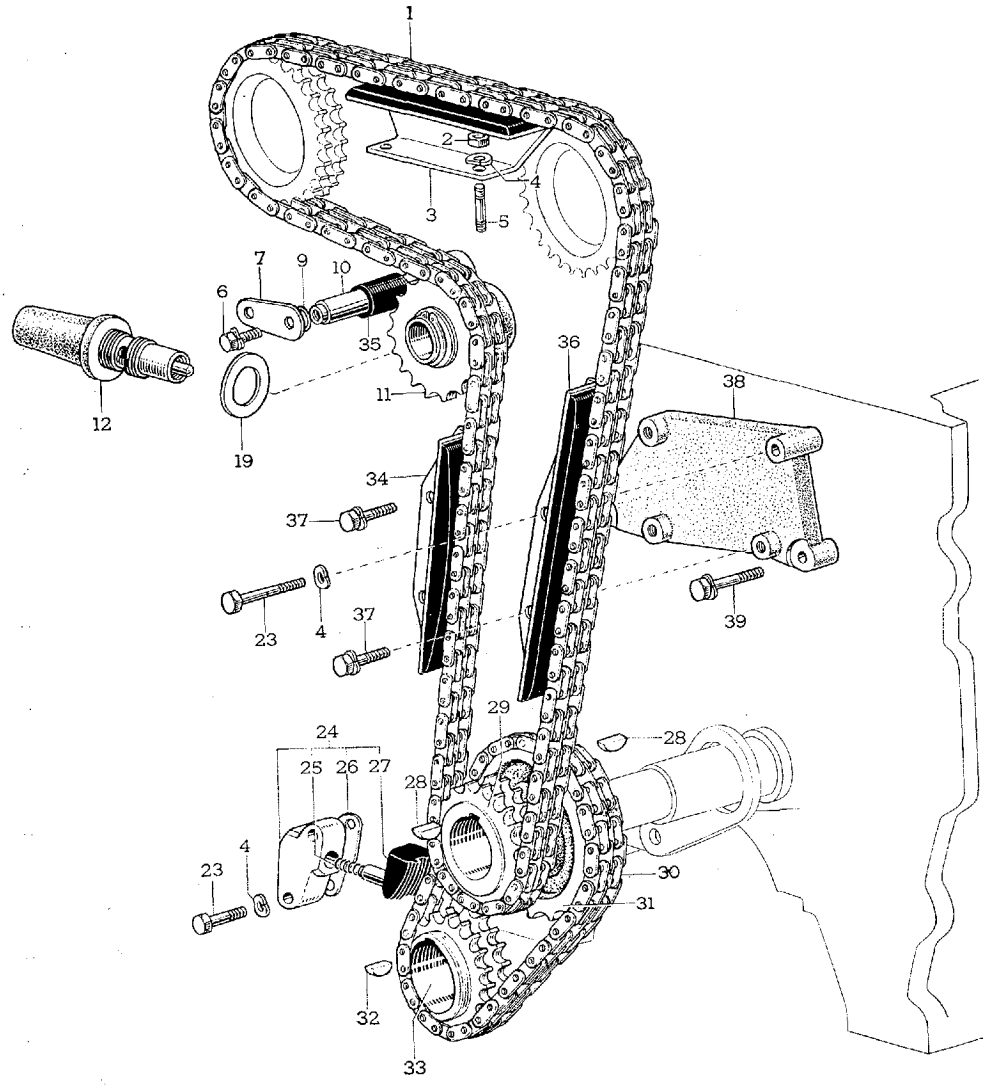

A 2417

Toyota 2000 GT

図解番号	部品番号	部品名	使用個数	型式
(図番15)				
22	90072-43002	ガスケツト-①	4	MF10
23	91111-40840	ボルト	3 (F.N. MF10-10399 まで=2)	
24	13550-88110	テンシヨナ アツセンブリ, チエーン, No.2	1	MF10. 10C
25	90072-50105	スプリング, コンプレツシヨン	1	MF10. 10C
26	13552-88110	ガスケツト, チエーン テンシヨナ	1	MF10. 10C
27	13559-88110	スリツパ, チエーン テンシヨナ	1	MF10. 10C
28	90280-05008	キー, ウツドラフ	2	MF10. 10C
29	13528-88110	ギヤ, カムシヤフト ドライブ (N=21)	1	MF10. 10C
30	13506-88110	チエーン サブ アツセンブリ, No.1	1	MF10. 10C
31	13522-41010	ギヤ, ポンプ ドライブ シヤフト (N=30)	1	MF10. 10C
32	90280-05010	キー, ウツドラフ	1	MF10. 10C
33	13521-88110	ギヤ, クランクシヤフト タイミング (N=20)	1	MF10. 10C
34	13563-88110	ダンパ, チエーン バイブレーシヨン, No.3	1	MF10
	N 13563-88111	ダンパ, チエーン バイブレーシヨン, No.3-②	1	MF10. 10C
35	90072-54005	クツシヨン	1	MF10. 10C
36	N 13562-88111	ダンパ, チエーン バイブレーシヨン, No.2-②	1	MF10. 10C
37	91611-40816	ボルト, ウイズ ワツシヤ-②	3	
38	N 11493-88101	ブラケツト, チエーン ダンパ-②	1	MF10. 10C
39	91611-40832	ボルト, ウイズ ワツシヤ-②	2	

① F.N. MF10-10399 まで　② F.N. MF10-10401 以降

図番—16　オイル ポンプ と オイル レギユレーター—Old

(F.N. MF10-10077 まで)

Old

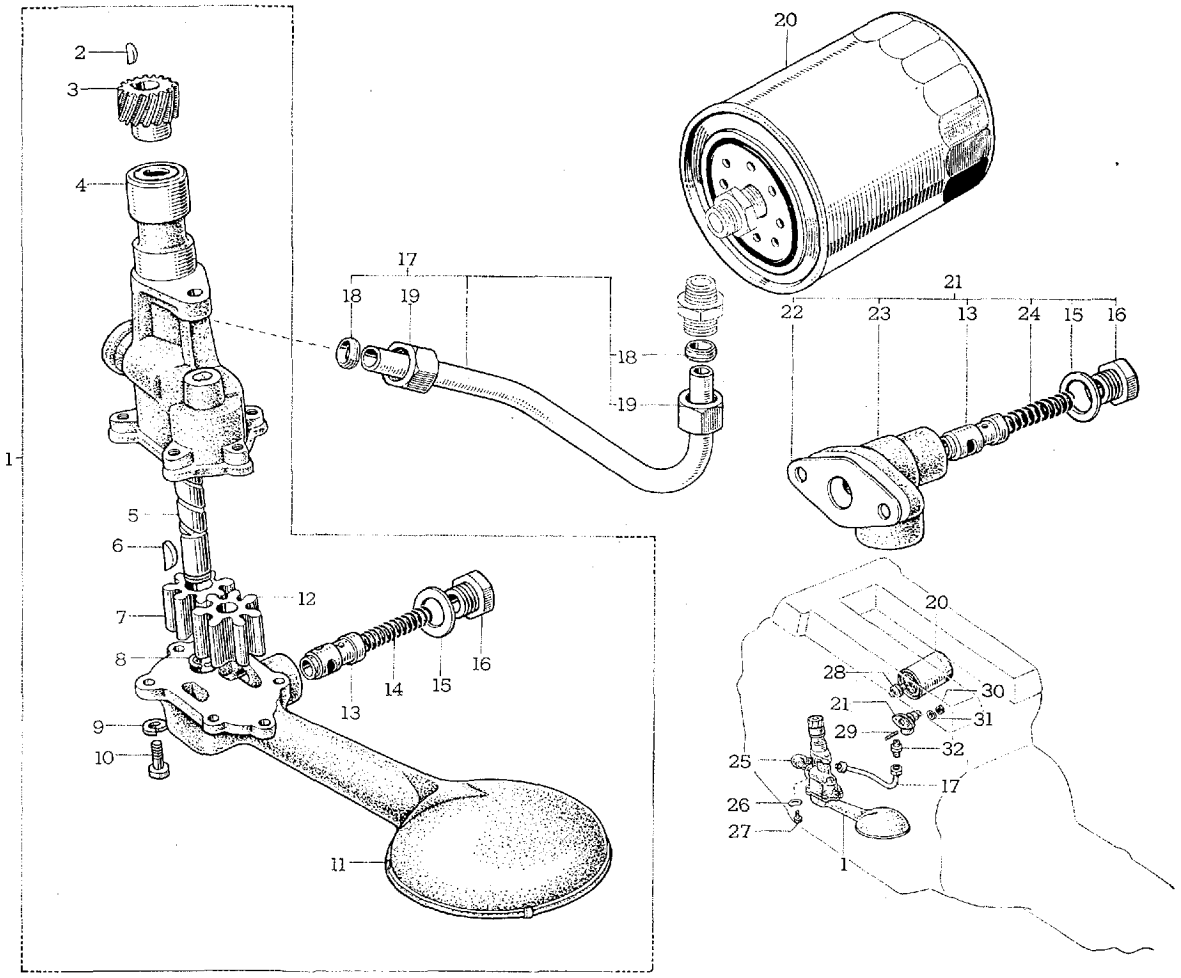

A 1272-A

図解番号	部品番号	部品名	使用個数	型式

オイル ポンプ と オイル レギユレータ—Old

(F.N. MF10-10001 以降 F.N. MF10-10077 まで, F.N. MF10-10078 以降は図番—17を参照)

(図番16)

1	15100-88110	ポンプ アツセンブリ, オイル	1	MF10
2	90280-03005	キー, ウツドラフ	1	MF10
3	15163-41010	ギヤ, オイル ポンプドライブ シヤフト (N=16)	1	MF10
4	15101-88110	ボデー サブ アツセンブリ, オイル ポンプ	1	MF10
5	15015-88110	シヤフト セツト, オイル ポンプ	1	MF10
6	90280-03009	キー, オイル ポンプ ドライブ シヤフト	1	MF10
7	15121-88110	ギヤ, オイル ポンプ ドライブ (N=7)	1	MF10
8	15114-46011	リング, シヤフト スナツプ	1	MF10
9	94512-00600	ワツシヤ, スプリング	5	
10	91111-40618	ボルト	4	
	91111-40636	ボルト	1	
11	15012-88110	カバー サブ アツセンブリ, オイル ポンプ	1	MF10
12	15122-60010	ギヤ, オイル ポンプ ドリブン (N=7)	1	MF10
13	15131-41010	バルブ, オイル ポンプ リリーフ	2	MF10
14	15132-46010	スプリング, オイル ポンプ リリーフ バルブ	1	MF10
15	15134-20010	ガスケツト, オイル ポンプ リリーフ バルブ	2	MF10
16	15133-20010	プラグ, オイル ポンプ リリーフ バルブ	2	MF10
17	15403-88110	パイプ サブ アツセンブリ, オイル ポンプ アウトレツト	1	MF10
18	96395-72000	オリーブ	2	MF10
19	96315-12000	ナツト, オリーブ E	2	MF10
20	15600-41010	フイルタ アツセンブリ, オイル	1	MF10
21	15310-88110	レギユレータ アツセンブリ, オイル	1	MF10
22	15318-88110	ガスケツト, オイル レギユレータ	1	MF10
23	15311-88110	ボデー, オイル レギユレータ	1	MF10
24	15132-21010	スプリング, オイル ポンプ リリーフ バルブ	1	MF10
25	90072-40701	コネクタ, オリーブ エルボ	1	MF10
26	94541-00800	ワツシヤ, ウエーブ	1	
27	91111-40820	ボルト	1	
28	90404-20097	ユニオン	1	MF10
29	90116-08014	ボルト, スタツド	2	MF10

図番—16　オイル ポンプ と オイル レギユレーター—Old

(F.N. MF10-10077 まで)

Old

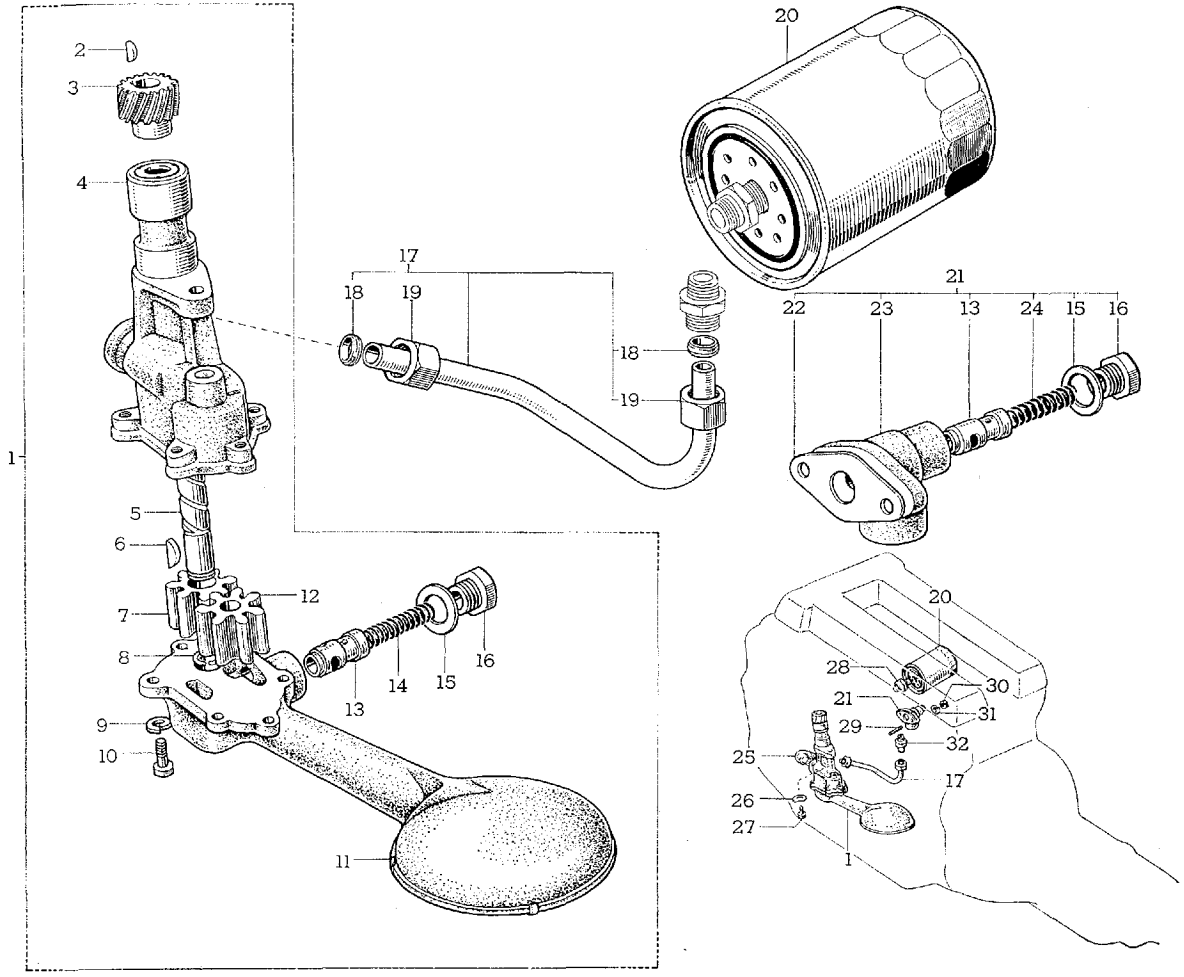

A 1272-A

図解番号	部品番号	部品名	使用個数	型式
(図番16)				
30	94110-40800	ナツト	2	
31	94512-00800	ワツシヤ，スプリング	2	
32	96335-12000	コネクタ，オリーブ ストレート	1	MFI0

Old

図番—17　オイル ポンプ と オイル レギユレーター—Old

Old

(F.N. MF10-10078 以降～F.N. MF10-10399 まで)

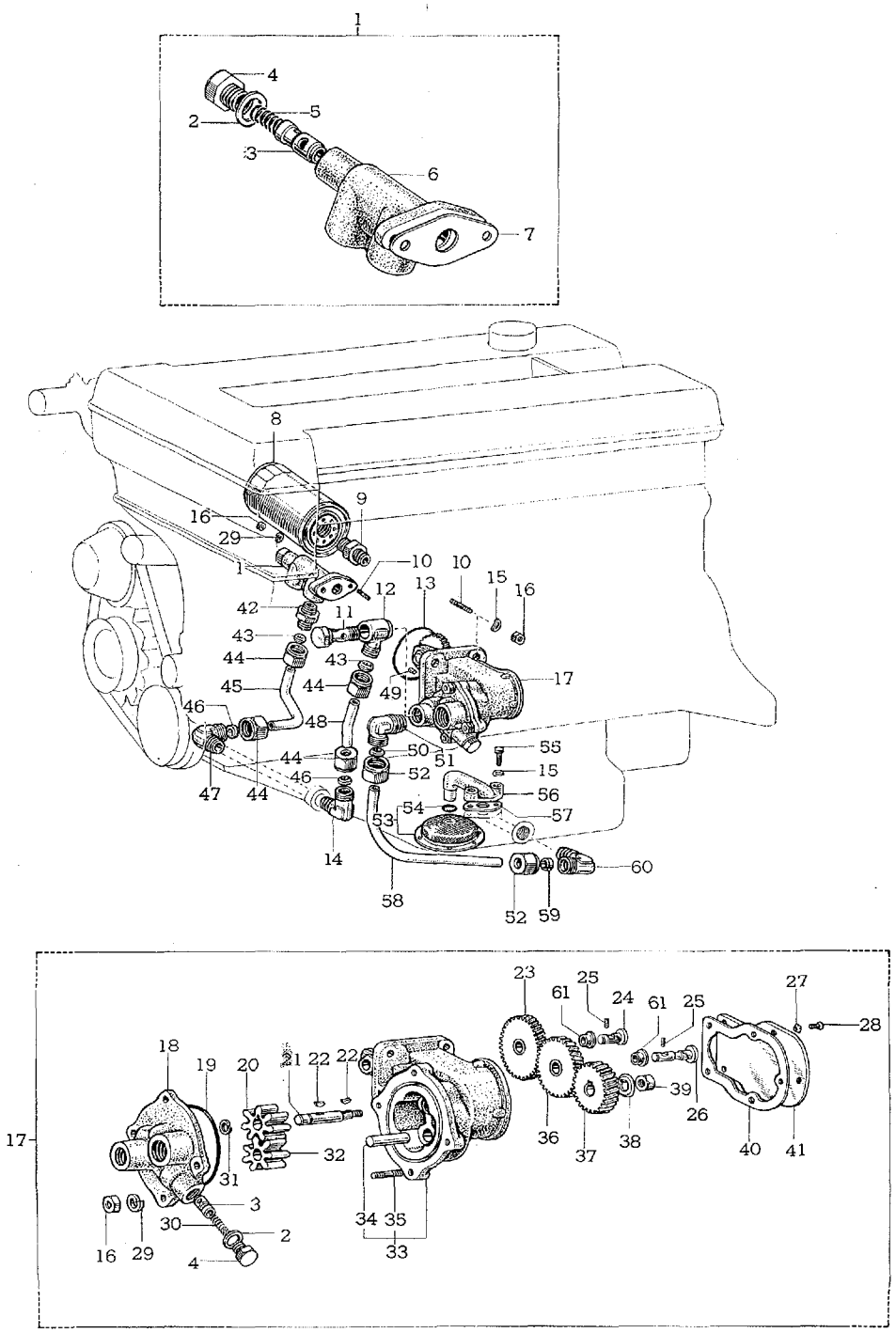

A 1511-A

図解番号	部品番号	部品名	使用個数	型式

オイル ポンプ と オイル レギユレータ—Old

(F.N. MF10-10078 以降 F.N. MF10-10399 まで, F.N. MF10-10401 以降は図番—18を参照)

(図番17)

1	15310-88110	レギユレータ アツセンブリ, オイル	1	MF10
2	15134-20010	ガスケツト, オイル ポンプ リリーフ バルブ	2	MF10
3	15131-41010	バルブ, オイル ポンプ リリーフ	2	MF10
4	15133-20010	プラグ, オイル ポンプ リリーフ バルブ	2	MF10
5	15132-21010	スプリング, オイル ポンプ リリーフ バルブ	1	MF10
6	15311-88110	ボデー, オイル レギユレータ	1	MF10
7	15318-88110	ガスケツト, オイル レギユレータ ボデー	1	MF10
8	15600-41010	フイルタ アツセンブリ, オイル	1	MF10
9	90404-20097	ユニオン	1	MF10
10	90116-08014	ボルト, スタツド	4	MF10
11	N90072-40104	ボルト, ユニオン	1	MF10
12	N90072-40504	ユニオン	1	MF10
13	N90072-30109	リング, O	1	MF10
14	N90072-40704	エルボ	1	MF10
15	94541-00800	ワツシヤ, ウエーブ	8	
16	94110-40800	ナツト	10	
17	N15100-88111	ポンプ アツセンブリ, オイル	1	MF10
18	N15012-88111	カバー サブ アツセンブリ, オイル ポンプ	1	MF10
19	N15119-88111	リング, O	1	MF10
20	N15121-88111	ギヤ, オイル ポンプ ドライブ (N=7)	1	MF10
21	N15125-88111	シヤフト, オイル ポンプ	1	MF10
22	90280-03005	キー, ウツドラフ	2	MF10
23	N15165-88111	ギヤ, オイル ポンプ アイドル, No.1 (N=35)	1	MF10
24	N15161-88111	シヤフト, オイル ポンプ アイドル, No.1	1	MF10
25	N15183-88111	プラグ, ストレート スクリユ	4	MF10
26	N15162-88111	シヤフト, オイル ポンプ アイドル, No.2	1	MF10
27	94524-00600	ワツシヤ, ツースド	5	
28	93120-16012	スクリユ	5	
29	94512-00800	ワツシヤ, スプリング	4	
30	15132-46010	スプリング, オイル ポンプ リリーフ バルブ	1	MF10
31	15114-46011	リング, シヤフト スナツプ	1	MF10
32	15122-79410	ギヤ, オイル ポンプ ドリブン (N=7)	1	MF10

Old

図番—17　オイル ポンプ と オイル レギユレーター—Old

Old

(F.N. MF10-10078 以降～F.N. MF10-10399 まで)

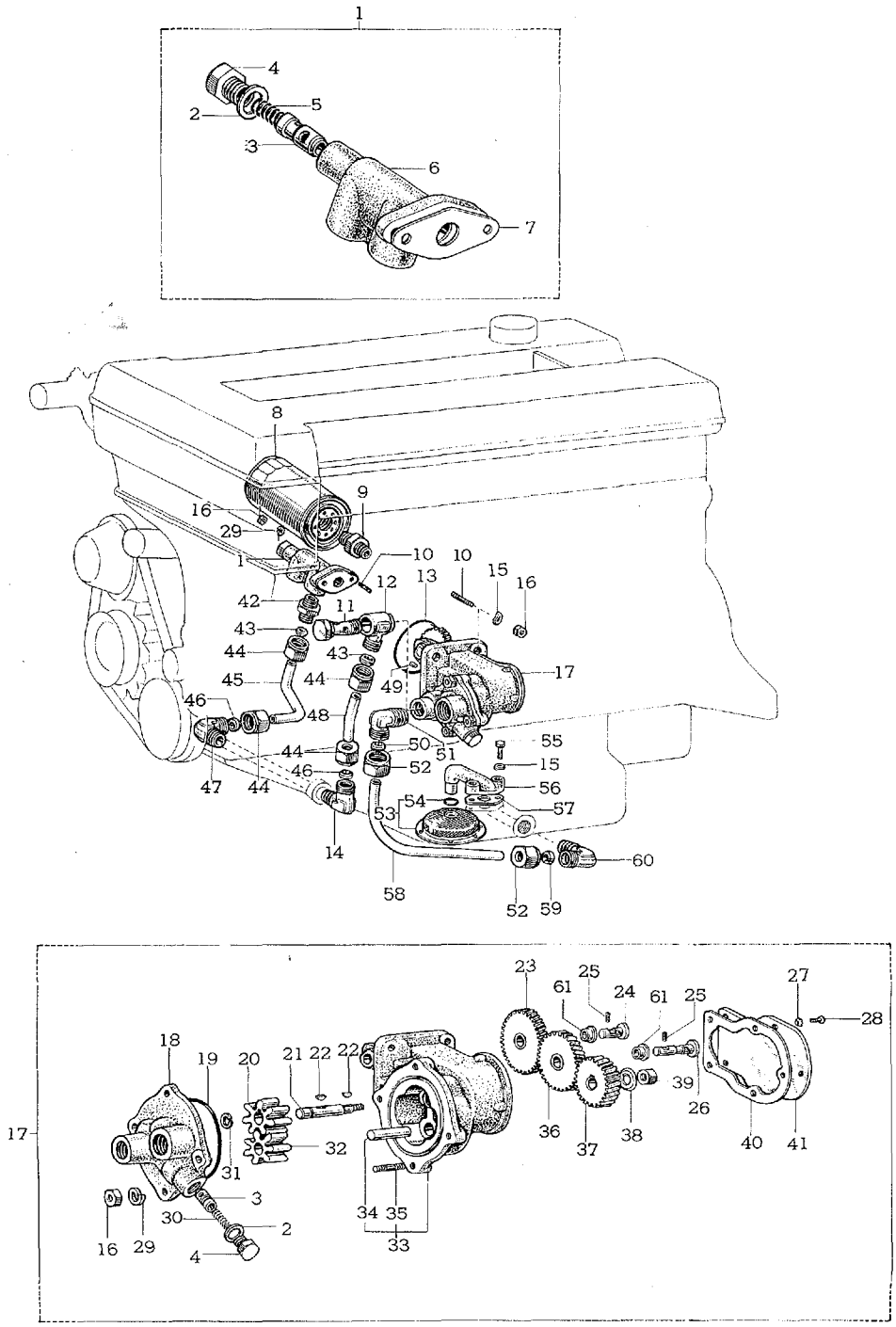

A. 1511-A

図解番号	部品番号	部品名	使用個数	型式
(図番17)				
33	◙15101-88111	ボデー サブ アツセンブリ, オイル ポンプ	1	MF10
34	15126-79410	シヤフト, オイル ポンプ ドリブン	1	MF10
35	92121-40816	ボルト, スタツド	4	
36	◙15166-88111	ギヤ, オイル ポンプ アイドル, No.2 (N=32)	1	MF10
37	◙15163-88111	ギヤ, オイル ポンプ ドライブ シヤフト (N=24)	1	MF10
38	◙15187-88111	ワツシヤ, クロー	1	MF10
39	94120-41000	ナツト	1	
40	◙15159-88111	ガスケツト, オイル ポンプ ギヤ カバー (t=0.5)	1	MF10
41	◙15158-88111	カバー, オイル ポンプ ギヤ	1	MF10
42	◙90072-40405	ユニオン	1	MF10
43	◙90072-41001	スリーブ, ボール	2	MF10
44	◙90072-40201	ナツト, ユニオン	4	MF10
45	◙15423-88110*	パイプ, オイル ポンプ アウトレツト, No.2 (代替 15423-88111 と 90072-40707)	1	MF10
	◙15423-88111	パイプ, オイル ポンプ アウトレツト, No.2-①	1	MF10
46	90072-41003	スリーブ, ボール	2	MF10
47	◙90072-40704	エルボ	1	MF10
	◙90072-40707	エルボ-①	1	MF10
48	◙15413-88111	パイプ, オイル ポンプ アウトレツト, No.1	1	MF10
49	90250-08074	ピン, ダウエル-(90250-08112 と互換性あり)	2	MF10
	◙90250-08112	ピン, ストレート	2	MF10
50	◙90072-41002	スリーブ, ボール	1	MF10
51	◙90072-40705	エルボ	1	MF10
52	◙90072-40202	ナツト, ユニオン	2	MF10
53	◙15104-88201	ストレーナ サブ アツセンブリ, オイル	1	MF10
54	◙90072-48003	グロメツト	1	MF10
55	91111-40832	ボルト	2	
56	◙15412-88110	パイプ, オイル ポンプ インレツト, No.2	1	MF10
57	◙15426-88110	ガスケツト, オイル インレツト パイプ	1	MF10
58	◙15411-88110	パイプ, オイル ポンプ インレツト, No.1	1	MF10
59	◙90072-41004	スリーブ, ボール	1	MF10
60	◙90072-40706	エルボ	1	MF10
61	◙15168-88111	ブシユ, オイル ポンプ アイドル ギヤ	2	MF10

① F.N. MF10-10153 以降

図番—18　オイル ポンプ と オイル レギユレータ

(F.N. MF10-10401 以降)

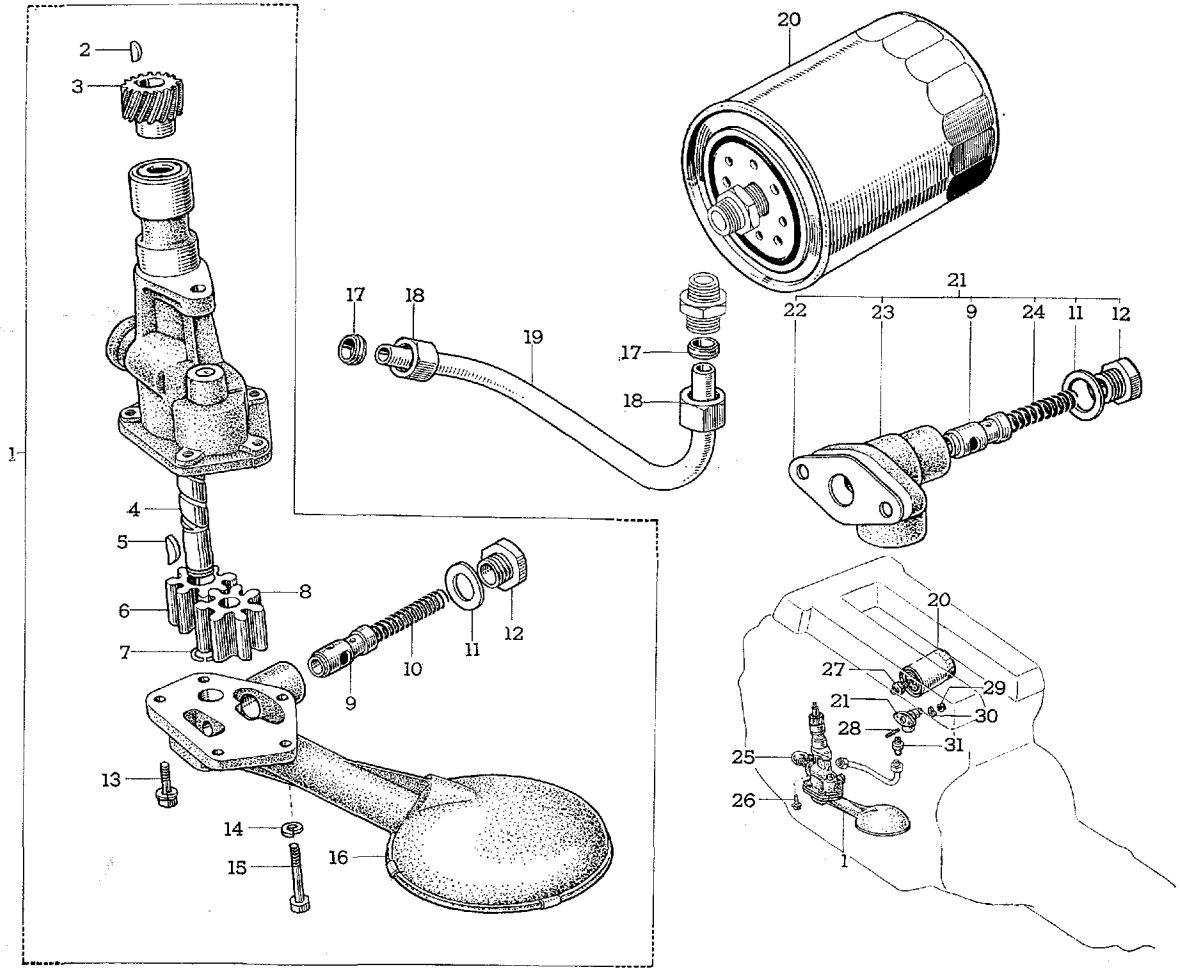

A 2418

図解番号	部品番号	部品名	使用個数	型式

オイル ポンプ と オイル レギユレータ

(F.N. MF10-10401 以降)

(図番18)

1	◙15100-88101	ポンプ アツセンブリ, オイル	1	MF10. 10C
2	90280-03005	キー, ウツドラフ	1	MF10. 10C
3	15163-41010	ギヤ, オイル ポンプ ドライブ シヤフト (N=16)	1	MF10. 10C
4	◙15015-88101	シヤフト サブ アツセンブリ, オイル ポンプ	1	MF10. 10C
5	90280-03009	キー, オイル ポンプ ドライブ シヤフト	1	MF10. 10C
6	15121-88110	ギヤ, オイル ポンプ ドライブ (N=7)	1	MF10. 10C
7	15114-46011	リング, シヤフト スナツプ	1	MF10. 10C
8	15122-60010	ギヤ, オイル ポンプ ドリブン (N=7)	1	MF10. 10C
9	15131-41010	バルブ, オイル ポンプ リリーフ	2	MF10. 10C
10	15132-46010	スプリング, オイル ポンプ リリーフ バルブ	1	MF10. 10C
11	15134-20010	ガスケツト, オイル ポンプ リリーフ バルブ	2	MF10. 10C
12	15133-20010	プラグ, オイル ポンプ リリーフ バルブ	2	MF10. 10C
13	15188-41010	ボルト, ウイズ ワツシヤ	4	MF10. 10C
14	94512-00600	ワツシヤ, スプリング	1	
15	91111-40640	ボルト	1	
16	◙15012-88101	カバー サブ アツセンブリ, オイル ポンプ	1	MF10. 10C
17	96395-72000	オリーブ	2	MF10. 10C
18	96315-12009	ナツト, オリーブ E	2	MF10. 10C
19	◙15413-88101	パイプ, オイル ポンプ アウトレツト	1	MF10. 10C
20	15600-41010	フイルタ アツセンブリ, オイル	1	MF10. 10C
21	15310-88110	レギユレータ アツセンブリ, オイル	1	MF10. 10C
22	15318-88110	ガスケツト, オイル レギユレータ	1	MF10. 10C
23	15311-88110	ボデー, オイル レギユレータ	1	MF10. 10C
24	15132-21010	スプリング, オイル ポンプ リリーフ バルブ	1	MF10. 10C
25	◙90072-40709	コネクタ, オリーブ エルボ	1	MF10. 10C
26	91611-40822	ボルト, ウイズ ワツシヤ	1	
27	90404-20173	ユニオン	1	MF10. 10C
28	90116-08025	ボルト, スタツド	2	MF10. 10C
29	94110-40800	ナツト	2	
30	94531-00800	ワツシヤ, ウエーブ	2	
31	96335-12009	コネクタ, オリーブ ストレート	1	MF10. 10C

Old

図番—19　オイル クーラ と フレクシブル ホース—Old

Old

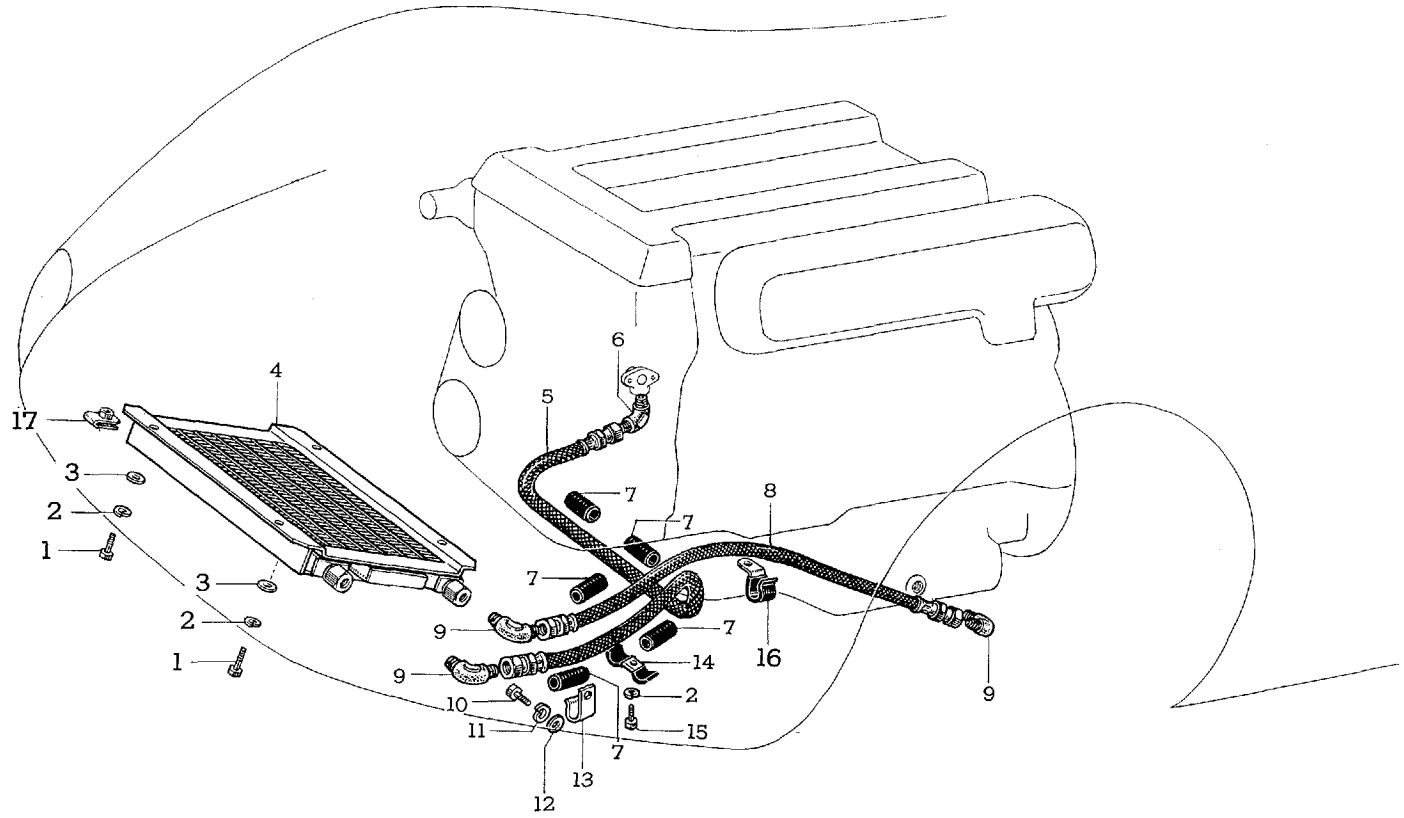

A 1273-B

図番—19(α)　オイル クーラ と フレクシブル ホース

(F.N. MF10-10401 以降)

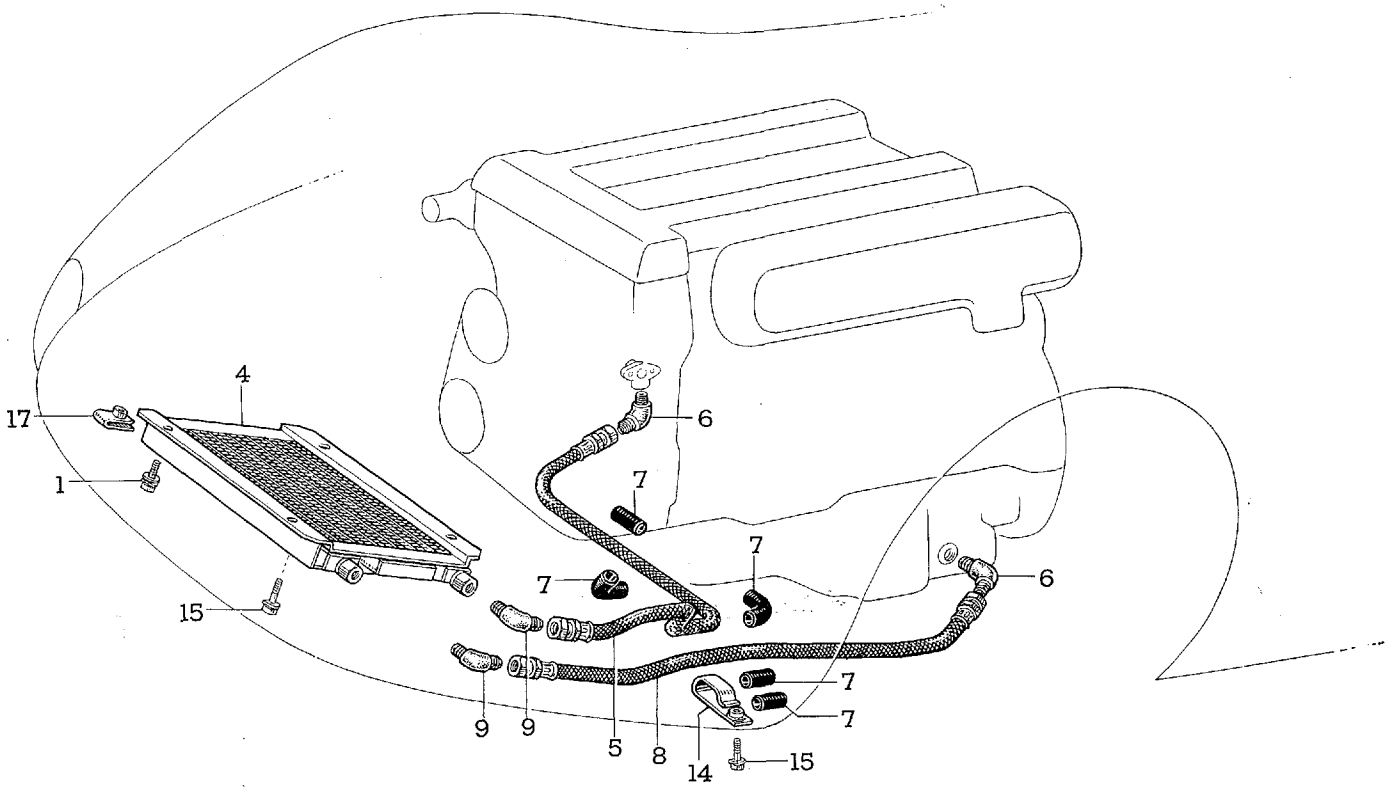

A 2419

図解番号	部品番号	部品名		使用個数	型式
		オイル クーラ と フレクシブル ホース			
(図番19)					
1	91111-40816	ボルト		4	
	91651-40816	ボルト，ウイズ ワツシヤ-④		2	
2	94512-00800	ワツシヤ，スプリング-③		5	
3	94612-10800	ワツシヤ，プレート-③		4	
4	**15710-88110**	クーラ アツセンブリ，オイル	③ ④ ※	1	MF10. 10C
	15710-88111	〃 〃 〃			
5	90072-73301	ホース，フレクシブル (L=1300)		1	MF10
	90072-73319	ホース，フレクシブル (L=1300) (ISO)		1	MF10
	N90072-~~73313~~ 73325	ホース，フレクシブル (L=~~1100~~ 1640)-④	※	1	MF10. 10C
6	90072-40702	エルボ		1	MF10
	90072-40708	エルボ (ISO)		2 (F.N. MF10-10399 まで=1)	MF10. 10C
7	**90072-48001**	グロメツト		5	MF10. 10C
8	90072-73302	ホース，フレクシブル (L=900)		1	MF10
	N90072-73003	ホース，フレクシブル (L=760)-②		2	MF10
	N90072-73321	ホース，フレクシブル (L=760) (ISO)		1	MF10
	N90072-~~73314~~ 73326	ホース，フレクシブル (L=~~1060~~ 1240)-④	※	1	MF10. 10C
9	**90072-40703**	エルボ	MF10番6722 S.53.4.18 高松	2 (F.N. MF10-10399 まで=3)	MF10
10	93180-16012	スクリユ-③		1	
11	94511-00600	ワツシヤ，スプリング-③		1	
12	94611-10600	ワツシヤ，プレート-③		1	
13	90072-46107	クランプ-③		1	MF10
14	90072-46203	クランプ		1	MF10
	90072-46122	クランプ-④		1	MF10. 10C
15	91111-40818	ボルト		1	
	91611-40816	ボルト，ウイズ ワツシヤ-④		1	
16	90072-46202	クランプ-①		1	MF10
17	**90072-17906**	ナツト		2	MF10. 10C

① F.N. MF10-10077 まで　② F.N. MF10-10078 以降　③ F.N. MF10-10399 まで　④ F.N. MF10-10401 以降

図番—20　ウオータ ポンプ

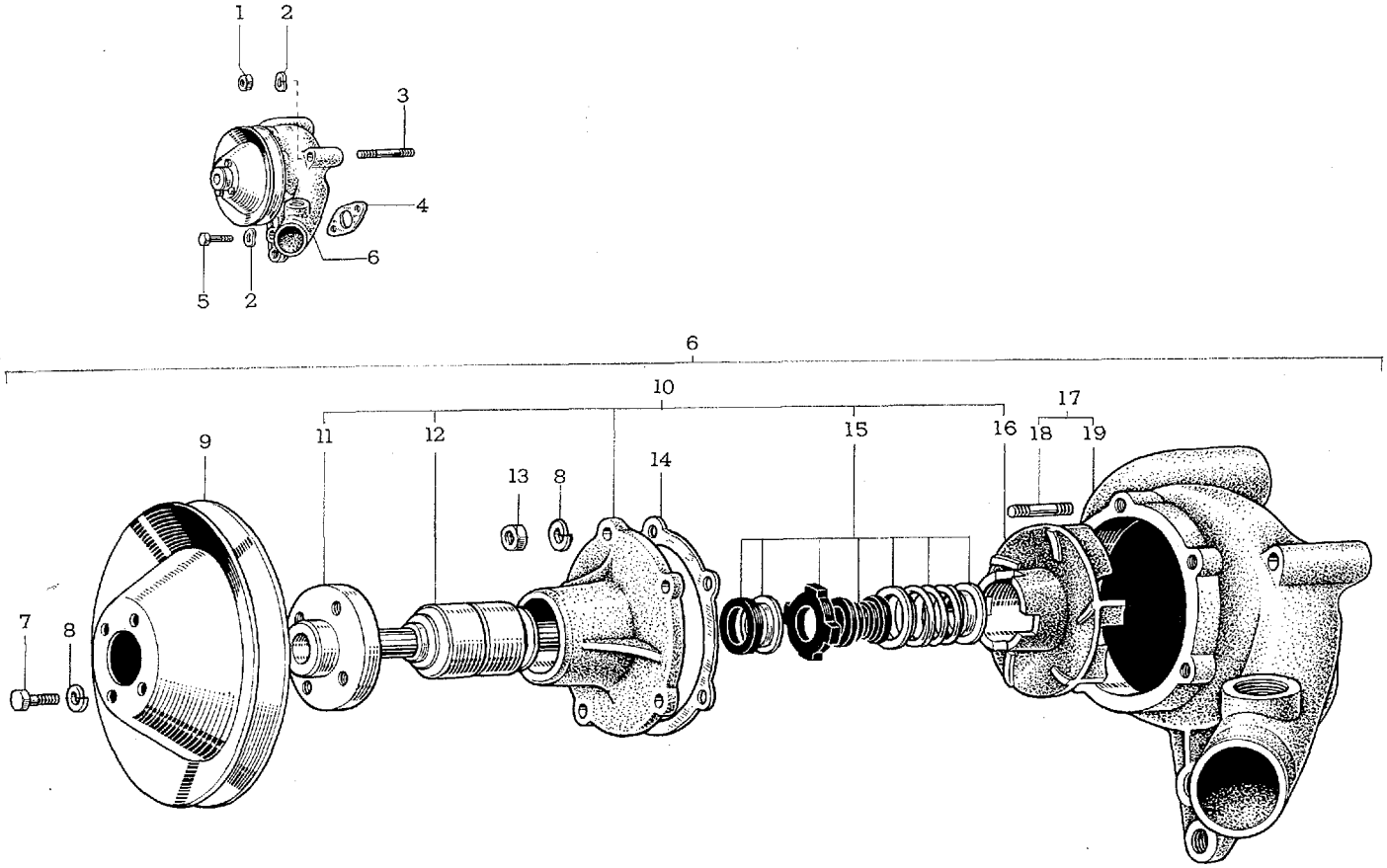

A 1274-B

図解番号	部品番号	部品名	使用個数	型式
		ウオータ ポンプ		
(図番20)				
1	94110-40800	ナツト	1	
2	94541-00800	ワツシヤ, ウエーブ	3	
	94531-00800	ワツシヤ, ウエーブ	3	
3	90072-11604	ボルト, スタツド	1	MF10. 10C
4	16271-41010	ガスケツト, ウオータ ポンプ	1	MF10. 10C
5	91111-40856	ボルト	2	
6	16100-88110	ポンプ アツセンブリ, ウオータ	1	MF10. 10C
7	91111-40612	ボルト	4	
8	94512-00600	ワツシヤ, スプリング	9	
9	16173-88110	プーリ, ウオータ ポンプ	1	MF10. 10C
10	16120-88110	カバー アツセンブリ, ウオータ ポンプ	1	MF10. 10C
11	16171-20010	シート, ウオータ ポンプ プーリ	1	MF10. 10C
12	90369-30001	ベアリング, ウオータ ポンプ	1	MF10. 10C
13	94110-40600	ナツト	5	
14	16124-40010	ガスケツト, ウオータ ポンプ	1	MF10. 10C
15	16104-30011	シール セツト, ウオータ ポンプ	1	MF10. 10C
16	16131-88110	ロータ, ウオータ ポンプ	1	MF10. 10C
17	16101-88110	ボデー サブ アツセンブリ, ウオータ ポンプ	1	MF10. 10C
18	16193-20010	ボルト, スタツド	5	MF10. 10C
19	16111-88110	ボデー, ウオータ ポンプ	1	MF10. 10C

図番—21　ウオータ ホース と ハウジング

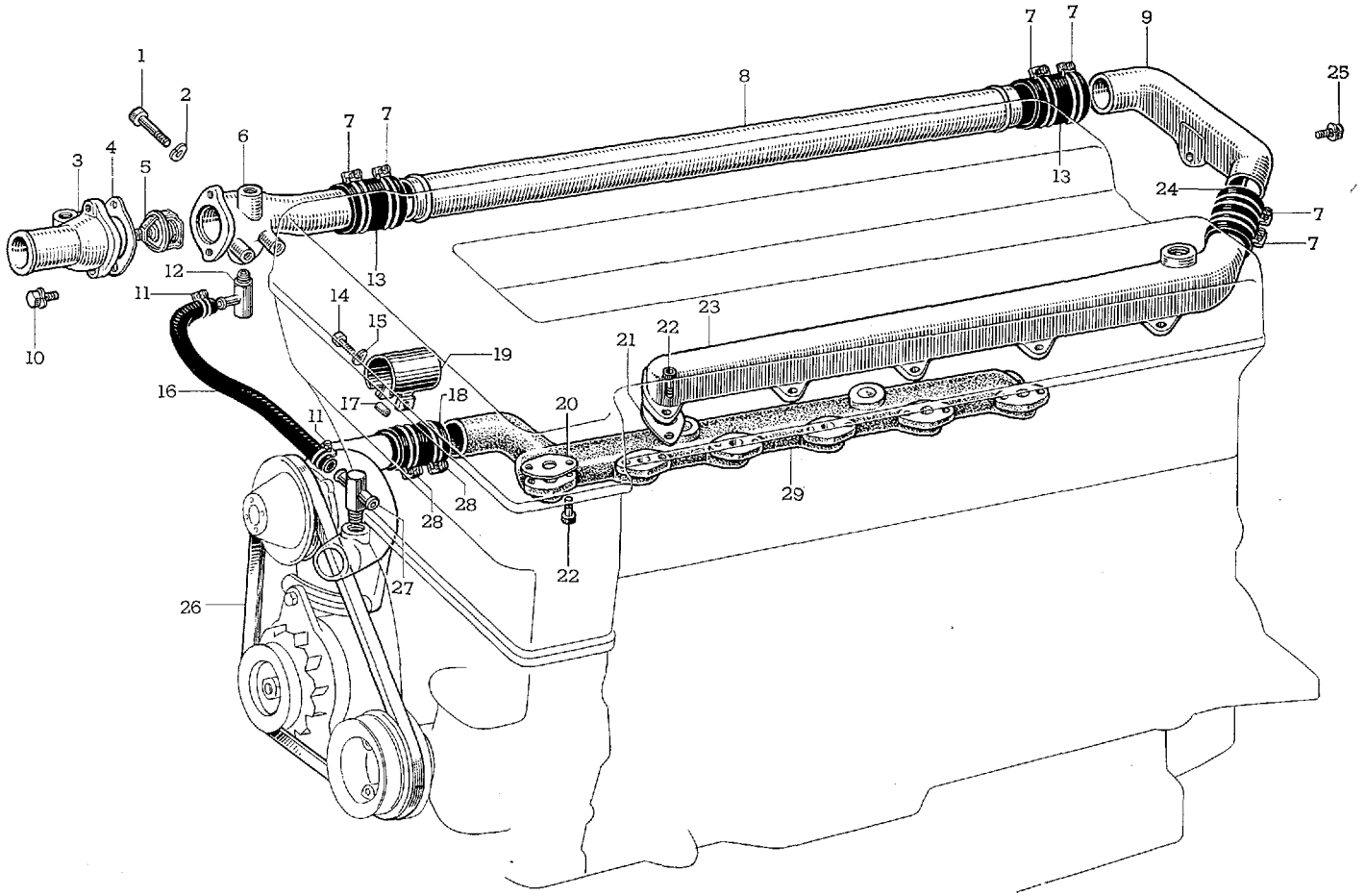

A 1275-A

図解番号	部品番号	部品名	使用個数	型式

ウオータ ホース と ハウジング

(図番21)

1	91111-40863	ボルト	2	
2	94541-00800	ワツシヤ, ウエーブ	5	
	94531-00800	ワツシヤ, ウエーブ-①	2	
3	16331-88110	アウトレツト, ウオータ	1	MF10. 10C
4	16341-88110	ガスケツト, ウオータ アウトレツト	1	MF10. 10C
5	90072-74301	サーモスタツト アツセンブリ	1	MF10. 10C
6	16337-88110	コネクタ, ウオータ, アウトレツト ハウジング, No.3	1	MF10. 10C
7	90072-46001	クランプ, ホース	6	MF10. 10C
8	16336-88110	コネクタ, ウオータ アウトレツト ハウジング, No.2	1	MF10. 10C
9	16335-88110	コネクタ, ウオータ アウトレツト ハウジング, No.1	1	MF10. 10C
10	91111-40825	ボルト	2	
	91611-40825	ボルト, ウイズ ワツシヤ-①	2	
11	90460-23022	クランプ, ホース	2	MF10. 10C
12	16292-88110	ジヨイント, ウオータ ホース, No.2	1	MF10. 10C
13	90072-70203	ホース	2	MF10. 10C
14	93180-16050	スクリユ	1	
15	94511-00600	ワツシヤ, スプリング	1	
	94531-00600	ワツシヤ, ウエーブ	1	
16	16261-88110	ホース, ウオータ バイパス	1	MF10. 10C
17	90072-44002	チユーブ	1	MF10. 10C
18	90072-70201	ホース	1	MF10. 10C
19	16279-88110	プロテクタ, ホース ヒート	1	MF10. 10C
20	16325-88110	ガスケツト, ウオータ インレツト ハウジング	6	MF10. 10C
21	16343-88110	ガスケツト, ウオータ アウトレツト ハウジング	5	MF10. 10C
22	90072-11002	ボルト, ヘキサゴン ソケツト ヘツド キヤツプ	22	MF10. 10C
23	16333-88110	ハウジング, ウオータ アウトレツト	1	MF10. 10C
24	90072-70202	ホース	1	MF10. 10C
25	91111-40832	ボルト	1	
	91611-40832	ボルト, ウイズ ワツシヤ	1	
26	90072-74201	ベルト, V	1	MF10
	N90072-74206	ベルト, V-①	1	MF10. 10C

① F.N. MF10-10401 以降

図番—21　ウオータ ホース と ハウジング

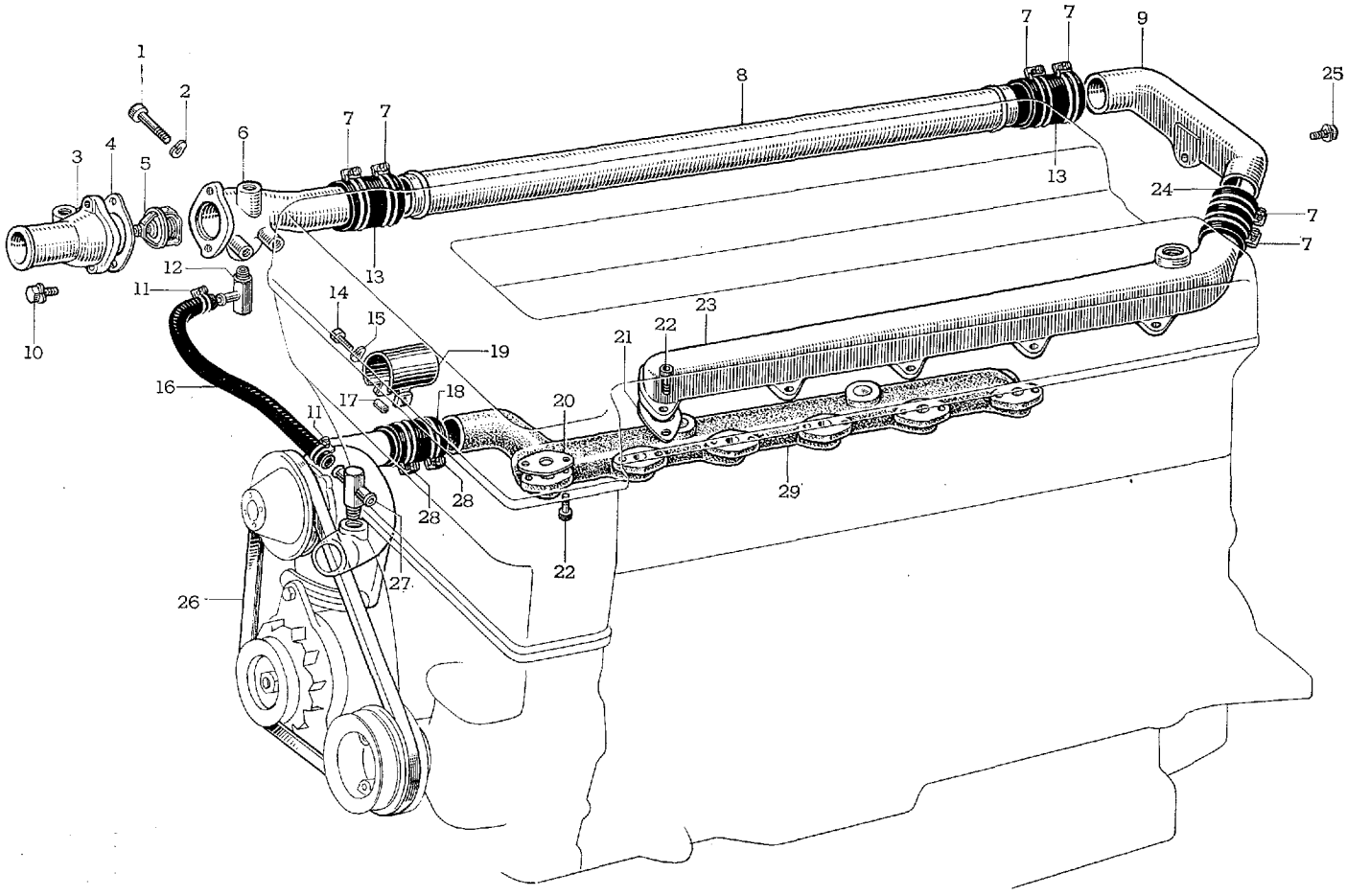

A 1275-A

Toyota 2000 GT

図解番号	部品番号	部品名	使用個数	型式
(図番21)				
27	16291-88110	ジヨイント，ウオータ ホース，No.1	1	MFI0. 10C
28	90460-47036	クランプ，ホース	2	MFI0. 10C
29	16302-88110	ハウジング サブ アツセンブリ，ウオータ インレツト	1	MFI0. 10C

図番—22　ラジエータ と フアン モータ

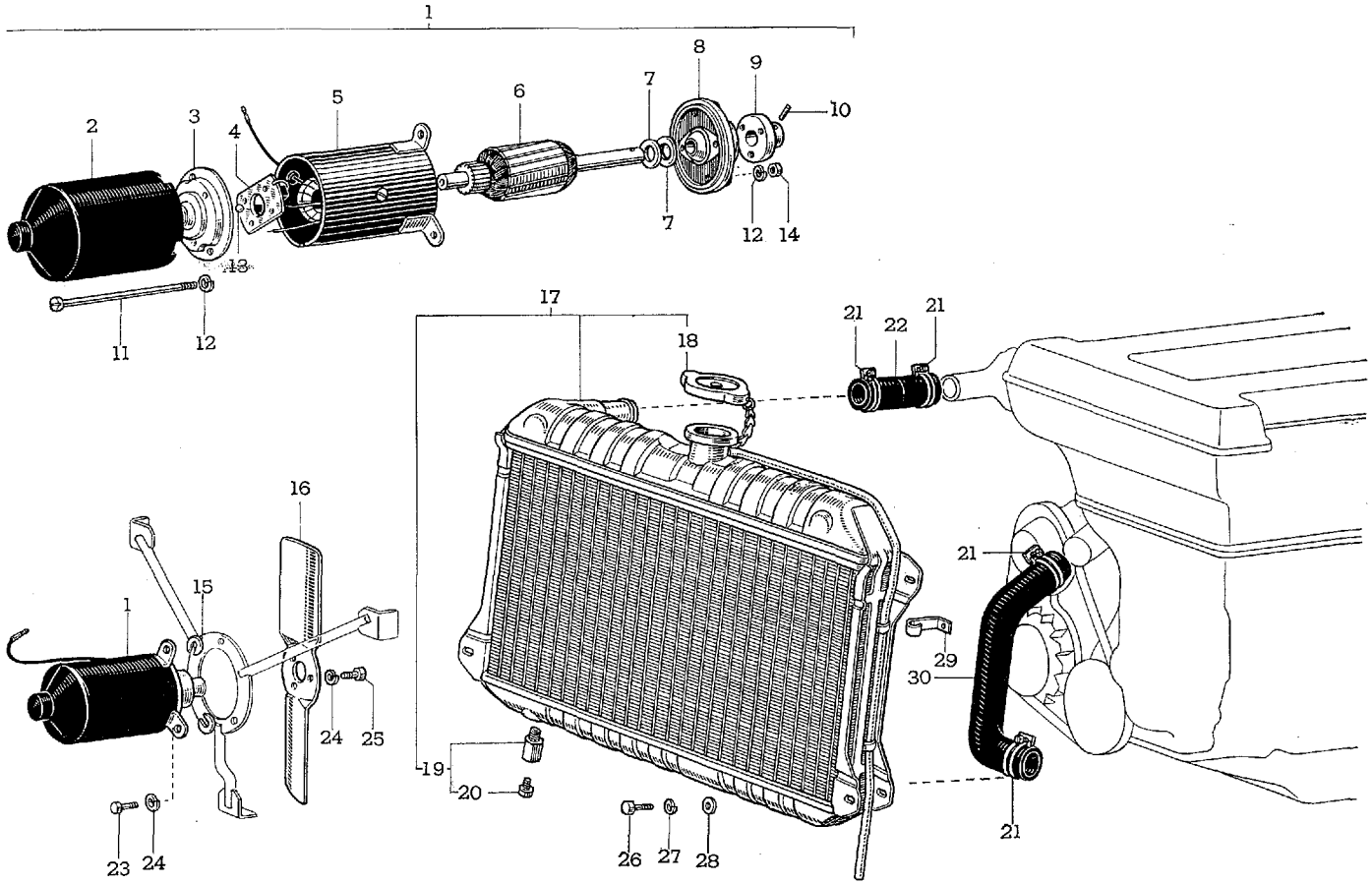

A 1276-A

図解番号	部品番号	部品名	使用個数	型式

ラジエータ と フアン モータ

(図番22)

1	85690-62010	モータ アツセンブリ，フアン	1	MF10. 10C
2	85691-62010	カバー，フアン モータ	1	MF10. 10C
3	85113-30020	フレーム（フアン モータ用）	1	MF10. 10C
4	85012-10010	ホルダ サブ アツセンブリ（フアン モータ用）	1	MF10. 10C
5	85602-62010	ステータ サブ アツセンブリ，フアン モータ	1	MF10
	N85602-62011	ステータ サブ アツセンブリ，フアン モータ（ISO）	1	MF10. 10C
6	85601-62010	アーマチヤ サブ アツセンブリ，フアン モータ	1	MF10
	N85601-62011	アーマチヤ サブ アツセンブリ，フアン モータ（ISO）	1	MF10. 10C
7	90099-01156	ワツシヤ	2～4	MF10. 10C
8	85604-62010	ホルダ サブ アツセンブリ，フアン モータ ベアリング	1	MF10. 10C
	N85604-62011	ホルダ サブ アツセンブリ，フアン モータ ベアリング（ISO）	1	MF10. 10C
9	85693-62010	シート，フアン	1	MF10. 10C
10	85692-62010	ピン，ロール	1	MF10. 10C
11	90099-04202	ボルト	2	MF10
	N90099-04862	ボルト（ISO）	2	MF10. 10C
12	90094-00502	ワツシヤ	4	
13	90099-12003	ボール	1	MF10. 10C
14	94110-40500	ナツト	2	
	94115-40500	ナツト（ISO）	2	
15	90072-56419	シム（t=1.0）	0～3	MF10
	90072-56420	シム（t=1.6）		
	90072-56421	シム（t=2.0）		
	90072-56422	シム（t=2.3）		
16	16361-88110	フアン-（16361-88101 と互換性あり）	1	MF10
	N16361-88101	フアン-②	1	MF10. 10C
17	16400-88110	ラジエータ アツセンブリ	1	MF10
	N16400-88112	ラジエータ アツセンブリ-②	1	MF10. 10C
18	16401-88110	キヤツプ サブ アツセンブリ，ラジエータ	1	MF10. 10C
19	90910-09045	コツク アツセンブリ，ドレーン-①	1	MF10

① F.N. MF10-10399 まで　② F.N. MF10-10401 以降

図番—22　ラジエータ と フアン モータ

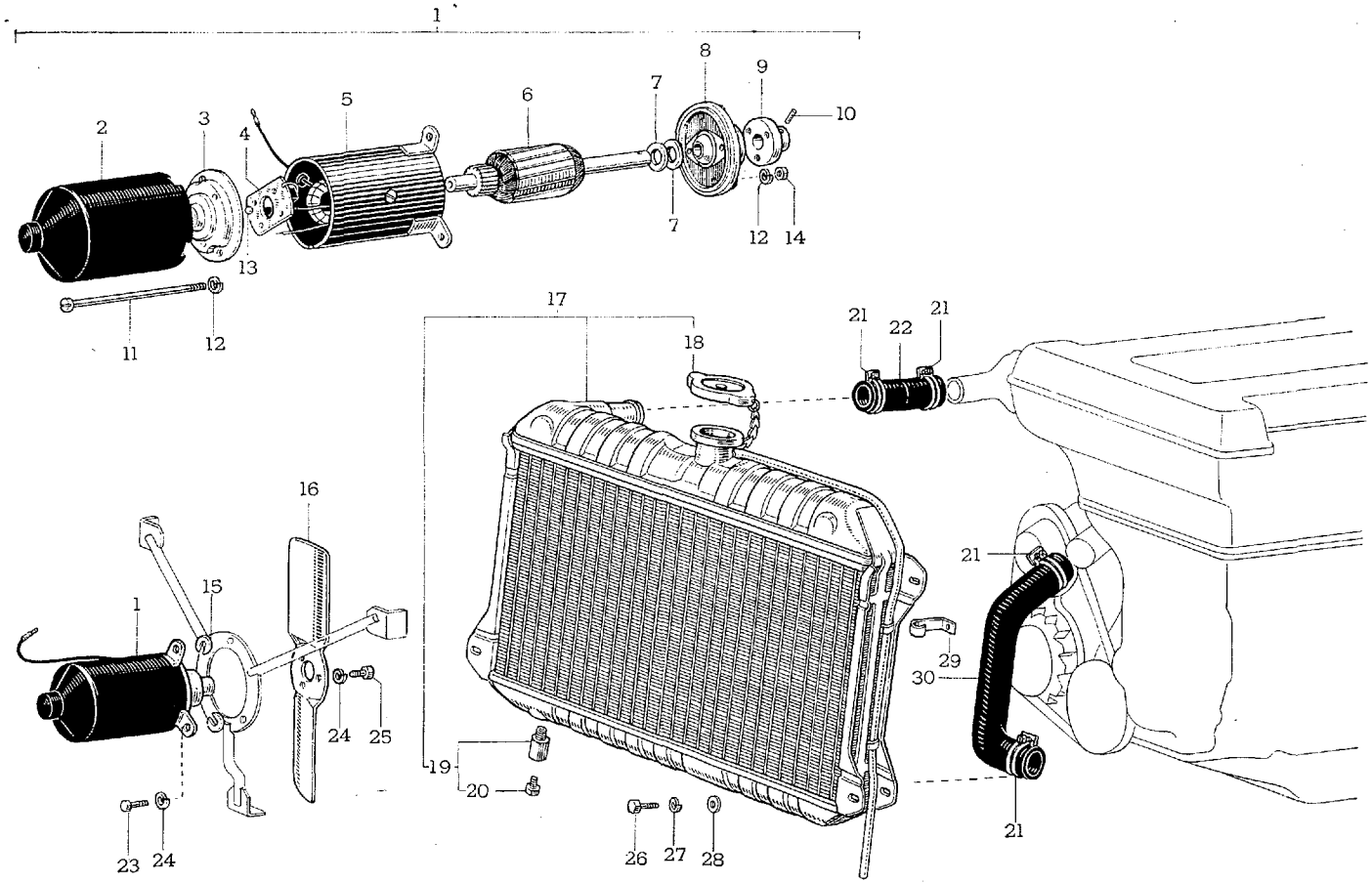

A 1276-A

Toyota 2000 GT

図解番号	部品番号	部品名	使用個数	型式
(図番22)				
20	90910-09046	プラグ，ドレーン コツク	1	MF10
	90099-18501	プラグ，ドレーン コツク-②	1	MF10. 10C
21	**90460-50016**	クランプ アツセンブリ，ラジエータ ホース	2 (F.N. MF10-10399 まで=4)	MF10. 10C
	90460-47036	クランプ，ホース(アウトレツト用)-②	2	MF10. 10C
22	90072-74101	ホース，ラジエータ	1	MF10
	90072-74102	ホース，ラジエータ-②	1	MF10. 10C
23	**91112-40612**	ボルト	3	
24	**94511-00600**	ワツシヤ，スプリング	3 (F.N. MF10-10399 まで=6)	
25	91111-40610	ボルト	3	
	91611-40610	ボルト，ウイズ ワツシヤ-②	3	
26	91111-40816	ボルト	4	
	91651-40816	ボルト，ウイズ ワツシヤ-②	4	
27	94512-00800	ワツシヤ，スプリング-①	4	
28	94612-10800	ワツシヤ，プレート-①	4	
29	90072-46109	クランプ-①	1	MF10
30	16571-88110	ホース，ラジエータ	1	MF10
	N16571-88102	ホース，ラジエータ-②	1	MF10. 10C

① F.N. MF10-10399 まで　② F.N. MF10-10401 以降

Old

図番—23　マニホルド—Old

Old

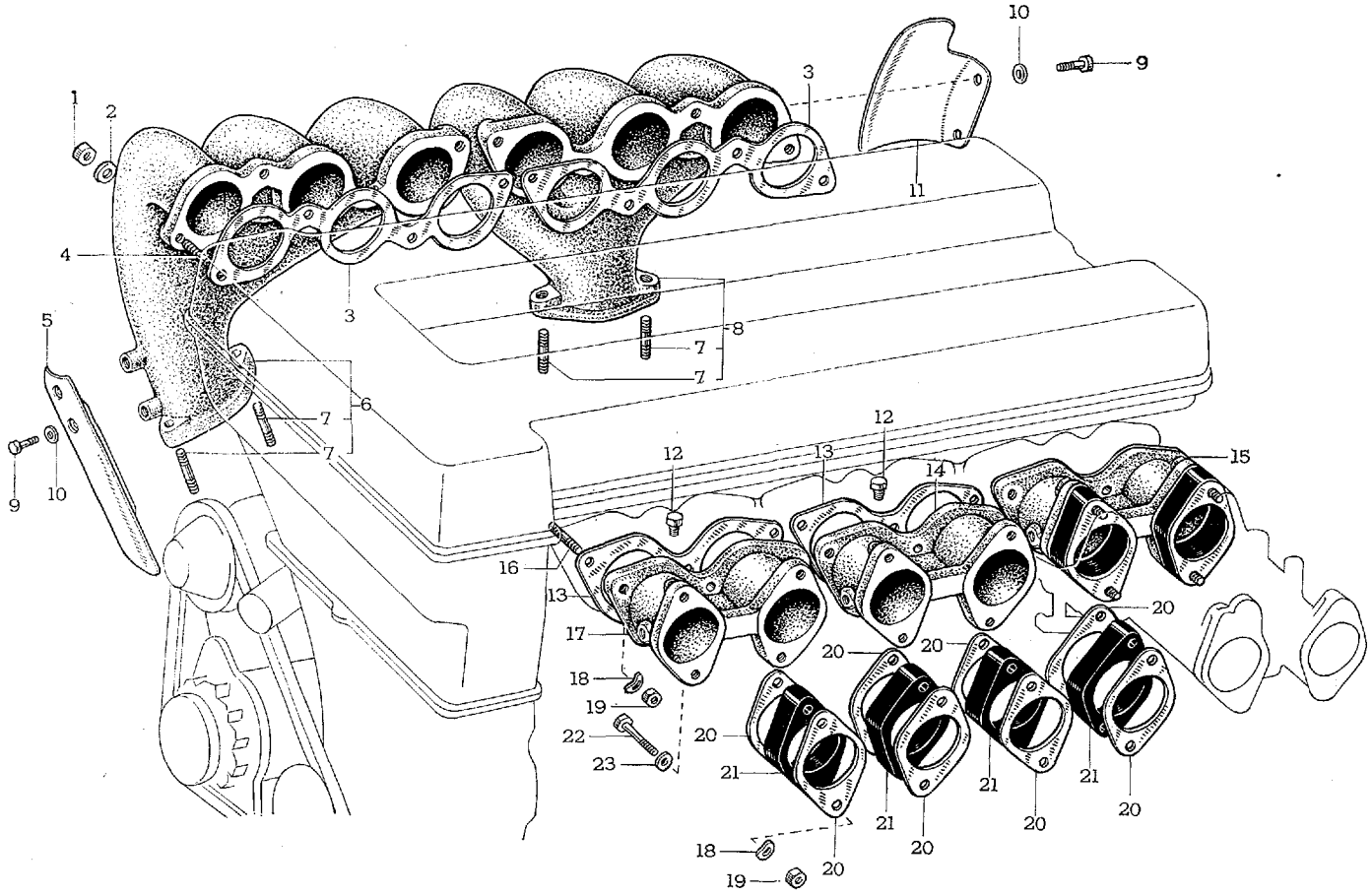

A 1277-A

図番—23(α)　マニホルド

(F.N. MF10-10401 以降)

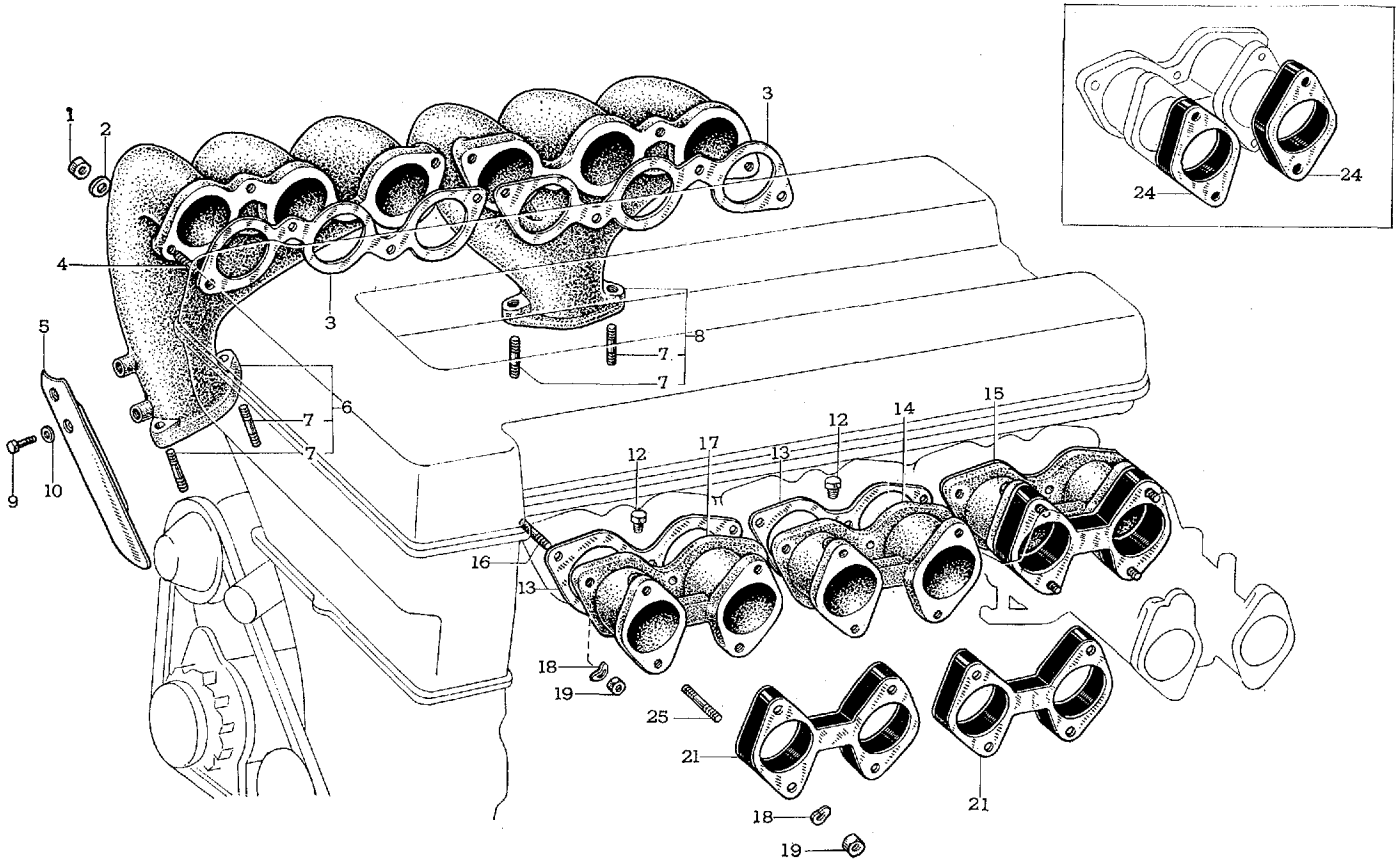

A 2420

図解番号	部品番号	部品名	使用個数	型式
		マニホルド		
(図番23)				
1	90170-08046	ナツト，ヘキサゴン	8	MF10. 10C
2	90201-08084	ワツシヤ，プレート	8	MF10. 10C
3	17173-88111	ガスケツト，エキゾースト マニホルド ツウ ヘツド	2	MF10. 10C
4	90116-08018	ボルト，スタツド	8	MF10. 10C
5	17554-88110	インシユレータ，エキゾースト フロント パイプ	1	MF10. 10C
6	17140-88111	マニホルド アツセンブリ，エキゾースト，No.1	1	MF10. 10C
7	90116-10042	ボルト，スタツド	4	MF10. 10C
8	17150-88111	マニホルド アツセンブリ，エキゾースト，No.2	1	MF10. 10C
9	91111-40610	ボルト	2 (F.N. MF10-10399 まで=4)	
10	94611-10600	ワツシヤ，プレート	2 (F.N. MF10-10399 まで=4)	
11	17167-88110	インシユレータ，エキゾースト マニホルド ヒート-①	1	MF10
12	90345-51005	プラグ，インテーク マニホルド サクシヨン ホール (90072-34107 と互換性あり)	3	MF10
	ℕ90072-34107	プラグ，インテーク マニホルド サクシヨン ホール	3	MF10. 10C
13	17177-88110	ガスケツト，インテーク マニホルド ツウ ヘツド	3	MF10. 10C
14	17112-88110	マニホルド，インテーク，No.2	1	MF10
	ℕ17112-88113	マニホルド，インテーク，No.2-②	1	MF10. 10C
15	17113-88110	マニホルド，インテーク，No.3	1	MF10
	ℕ17113-88113	マニホルド，インテーク，No.3-②	1	MF10. 10C
16	90116-08014	ボルト，スタツド	9	MF10. 10C
17	17111-88110	マニホルド，インテーク，No.1	1	MF10
	ℕ17111-88113	マニホルド，インテーク，No.1-②	1	MF10. 10C
18	94541-00800	ワツシヤ，ウエーブ	21	
	94531-00800	ワツシヤ，ウエーブ	21	
19	94110-40800	ナツト	21	
20	21911-88110	ガスケツト，キヤブレタ-①	12	MF10
21	21912-88111	インシユレータ，キヤブレタ ヒート	6	MF10
	ℕ21912-88101	インシユレータ，キヤブレタ ヒート-②	3 (MF10-C=2)	MF10. 10C
22	91121-40850	ボルト	12	

① F.N. MF10-10399 まで　② F.N. MF10-10401 以降

図番—23　マニホルド

(F.N. MF10-10401 以降)

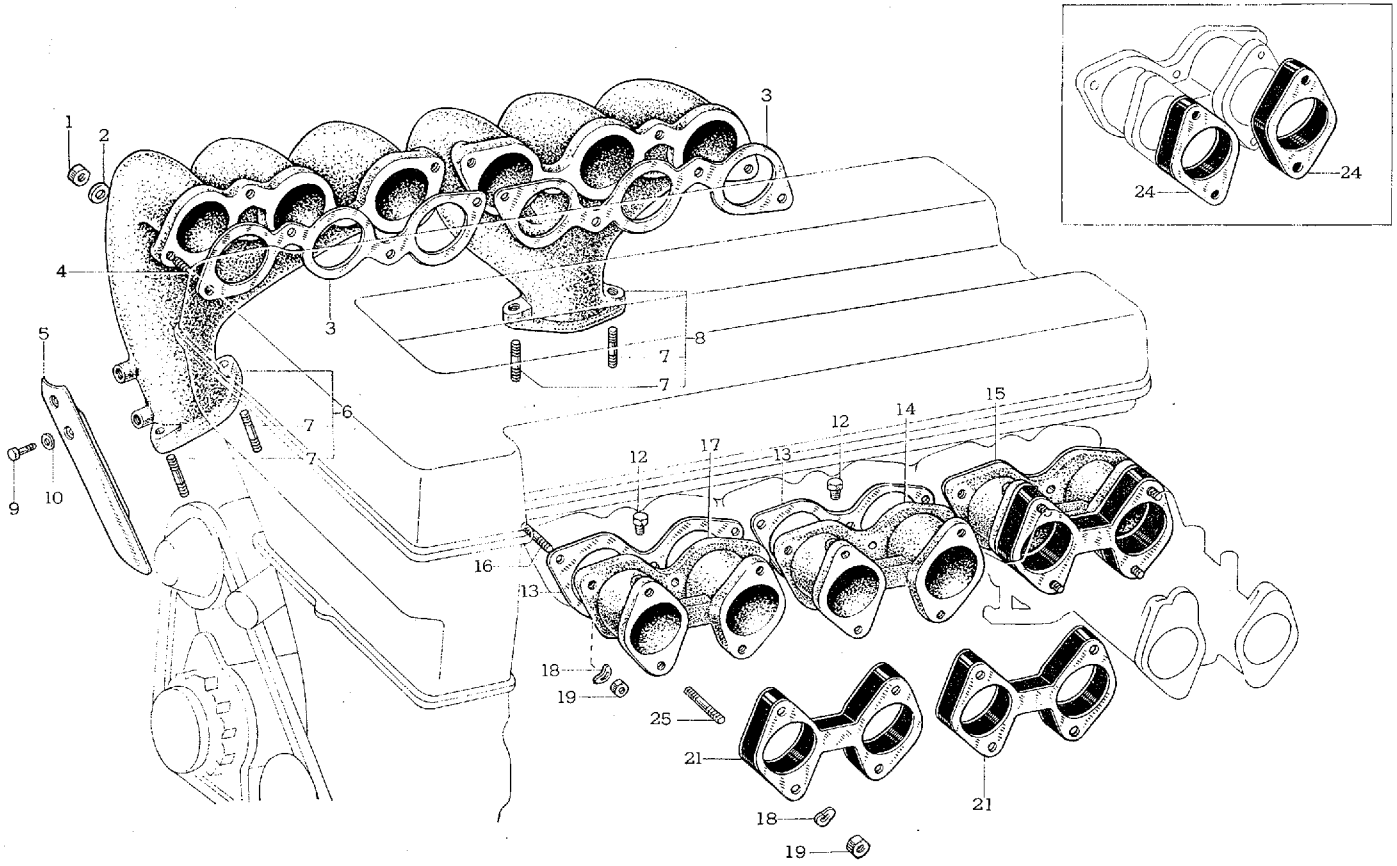

A 2420

図解番号	部品番号	部品名	使用個数	型式
(図番23)				
23	90201-08074	ワツシヤ，プレート	12	MF10
24	▣21913-88101	インシユレータ，キヤブレタ ヒート，No.2		
		(No.3 マニホルド用)	2	10C
25	90116-08018	ボルト，スタツド-①	12	MF10. 10C

① F.N. MF10-10401 以降

Old

図番—24　エキゾースト パイプ と クランプ (MF10)—Old

Old

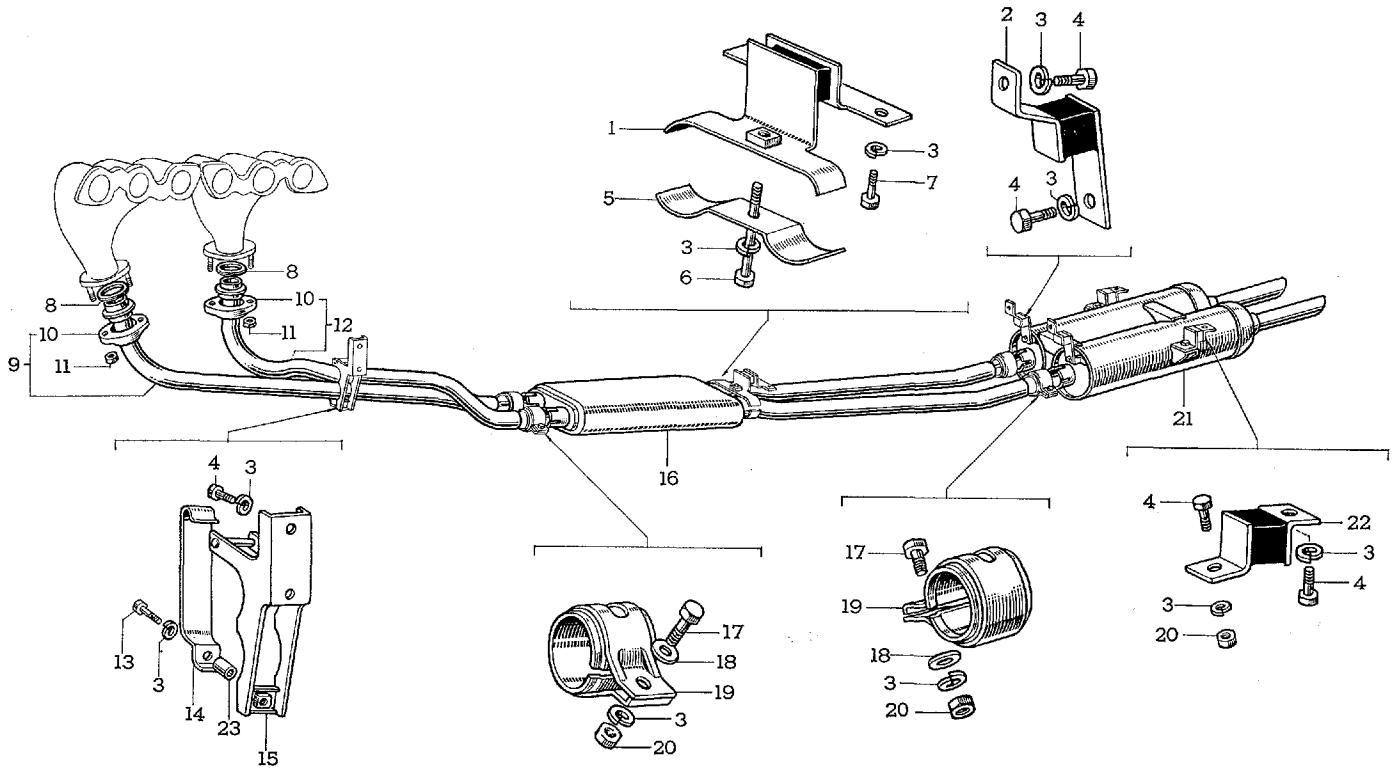

A 1278-B

図番—24(α)　エキゾースト パイプ と クランプ (MF10)

(F.N. MF10-10401 以降)

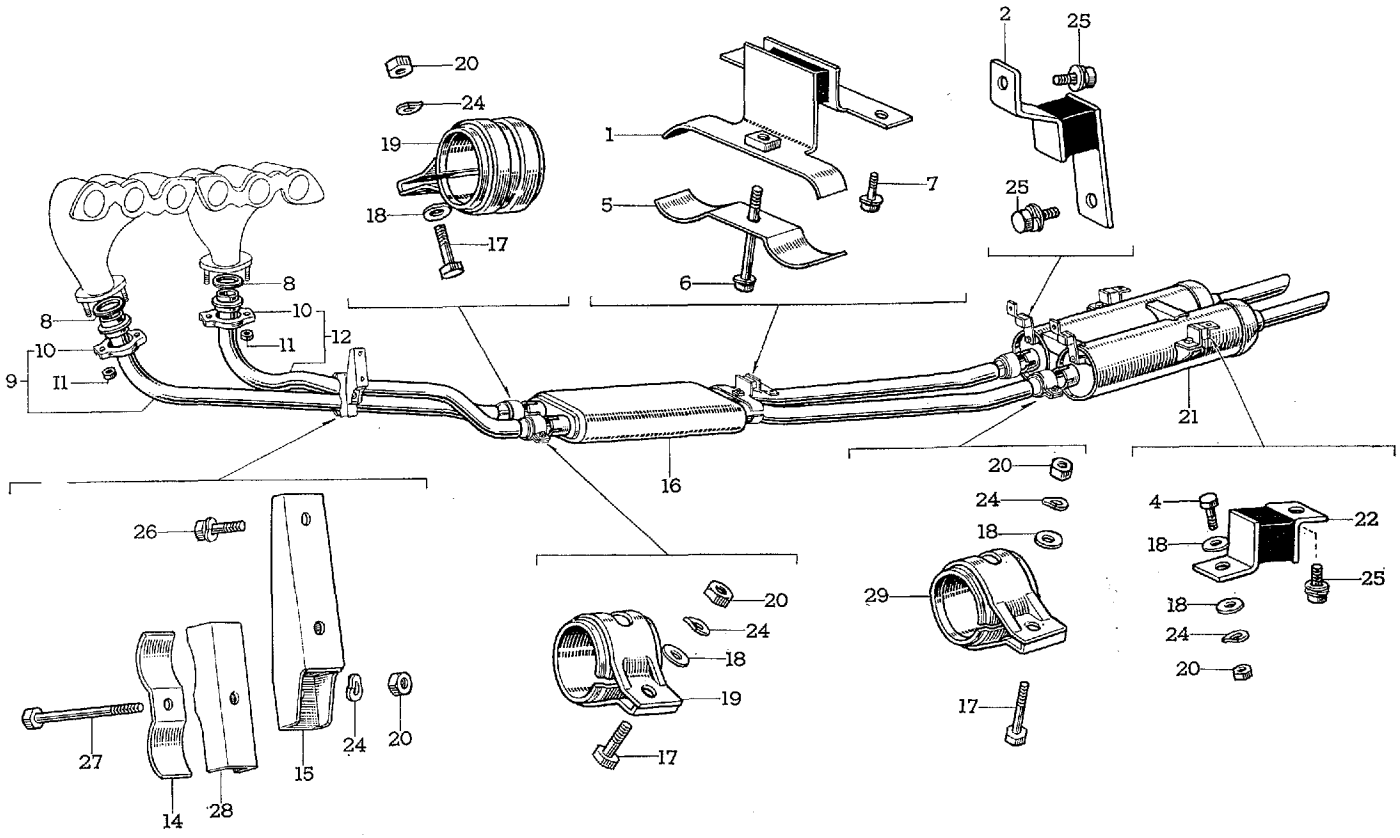

A 2421

図解番号	部品番号	部品名	使用個数	型式
		エキゾースト パイプ と クランプ (MF10)		
(図番24)				
1	17561-88110	サポート, エキゾースト パイプ	1	MF10. 10C
2	17566-88110	サポート, マフラ, No.1	2	MF10. 10C
3	94512-00800	ワツシヤ, スプリング-①	18	
4	91111-40816	ボルト	2 (F.N. MF10-10399まで=10)	
5	90072-75103	クランプ, エキゾースト パイプ	1	MF10. 10C
6	91111-40850	ボルト	1	
	91611-40850	ボルト, ウイズ ワツシヤ-②	1	
7	91111-40818	ボルト	2	
	91611-40818	ボルト, ウイズ ワツシヤ-②	2	
8	90917-06004	ガスケツト, エキゾースト パイプ	2	MF10. 10C
9	17401-88110	パイプ サブ アツセンブリ, エキゾースト フロント, No.1	1	MF10
	N17401-88111	パイプ サブ アツセンブリ, エキゾースト フロント, No.1-②	1	MF10
10	17441-30010	フランジ, エキゾースト パイプ-(17441-40010 と互換性あり)	2	MF10
	17441-40010	フランジ, エキゾースト パイプ-②	2	MF10. 10C
11	90170-10049	ナツト, ヘキサゴン	4	MF10. 10C
12	17408-88110	パイプ サブ アツセンブリ, エキゾースト フロント, No.2	1	MF10
	N17408-88111	パイプ サブ アツセンブリ, エキゾースト フロント, No.2-②	1	MF10
13	91111-40836	ボルト-①	1	
14	17578-88110	クランプ, パイプ	1	MF10
	N17578-88102	クランプ, パイプ-②	1	MF10. 10C
15	17571-88110	ブラケツト, エキゾースト パイプ サポート, No.1	1	MF10
	N17571-88102	ブラケツト, エキゾースト パイプ サポート, No.1-②	1	MF10
16	17403-88110	パイプ サブ アツセンブリ, エキゾースト センタ (17403-88111 と互換性あり)	1	MF10
	N17403-88111	パイプ サブ アツセンブリ, エキゾースト センタ	1	MF10
	N17403-88101	パイプ サブ アツセンブリ, エキゾースト センタ-②	1	MF10. 10C
17	91111-40825	ボルト	4	
18	94612-10800	ワツシヤ, プレート	8 (F.N. MF10-10399 まで=4)	
19	17504-50010	クランプ サブ アツセンブリ, エキゾースト パイプ	2 (F.N. MF10-10399 まで=4)	MF10. 10C
20	94110-40800	ナツト	7	

① F.N. MF10-10399 まで　② F.N. MF10-10401 以降

図番—24(α)　エキゾースト パイプ と クランプ

(F.N. MF10-10401 以降)

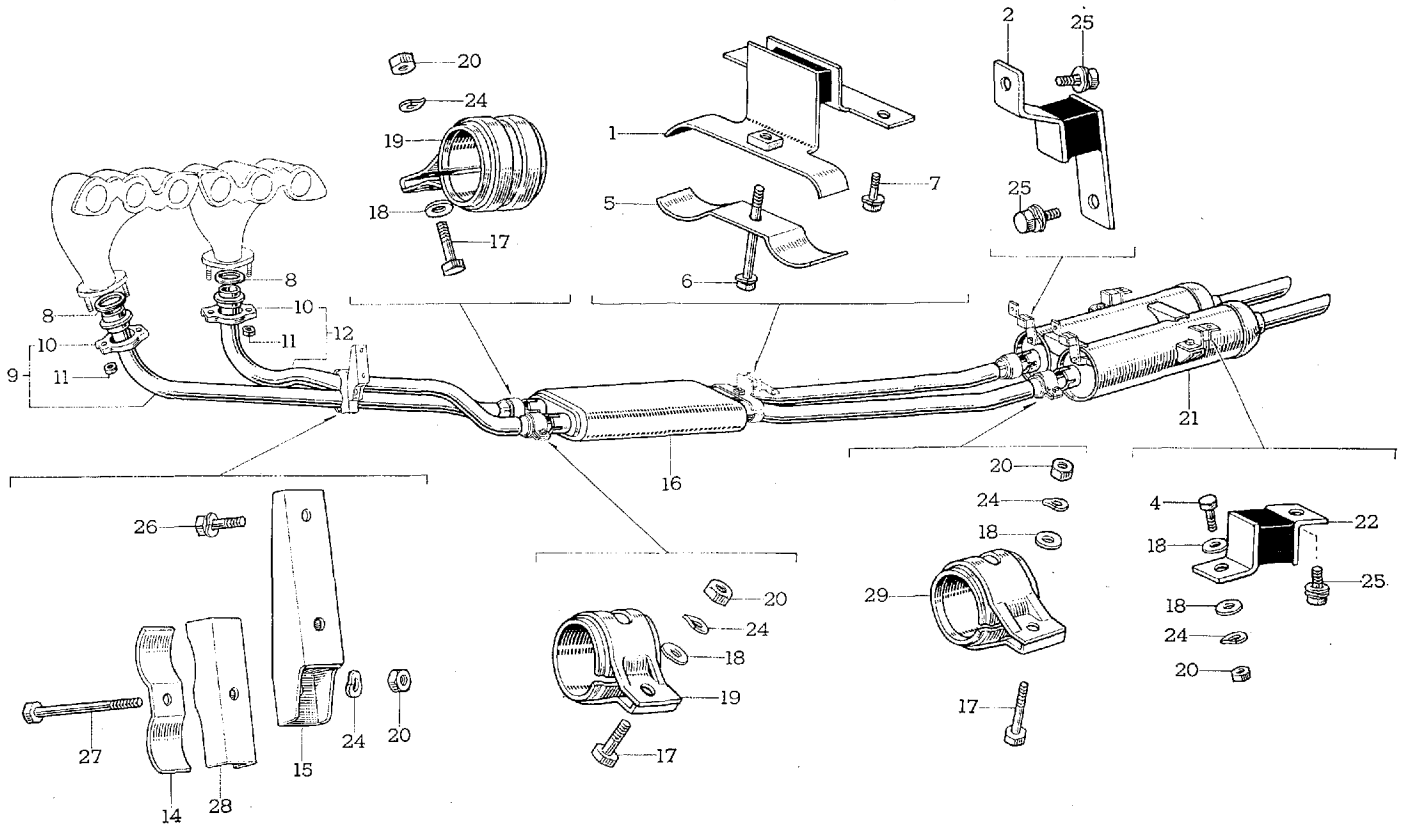

A 2421

図解番号	部品番号	部品名	使用個数	型式
(図番24)				
21	17510-88110※	マフラ アツセンブリ-(代替 17510-88111)	1	MF10
	ℕ17510-88111	マフラ アツセンブリ	1	MF10
	ℕ17510-88112	マフラ アツセンブリ-③	1	MF10. 10C
22	17567-88110	サポート, マフラ, No.2	2	MF10. 10C
23	ℕ90072-44004	チユーブ-①②	1	MF10
24	94531-00800	ワツシヤ, ウエーブ-③	7	
25	91651-40816	ボルト, ウイズ ワツシヤ-③	6	
26	91611-40816	ボルト, ウイズ ワツシヤ-③	2	
27	91111-40871	ボルト-③	1	
28	ℕ90072-75107	クランプ, パイプ-③	1	MF10. 10C
29	17504-40901	クランプ サブ アツセンブリ, エキゾースト パイプ-③	2	MF10. 10C

① F.N. MF10-10067 以降　② F.N. MF10-10399 まで　③ F.N. MF10-10401 以降

図番—25　エキゾースト パイプ と クランプ（MF10-C）

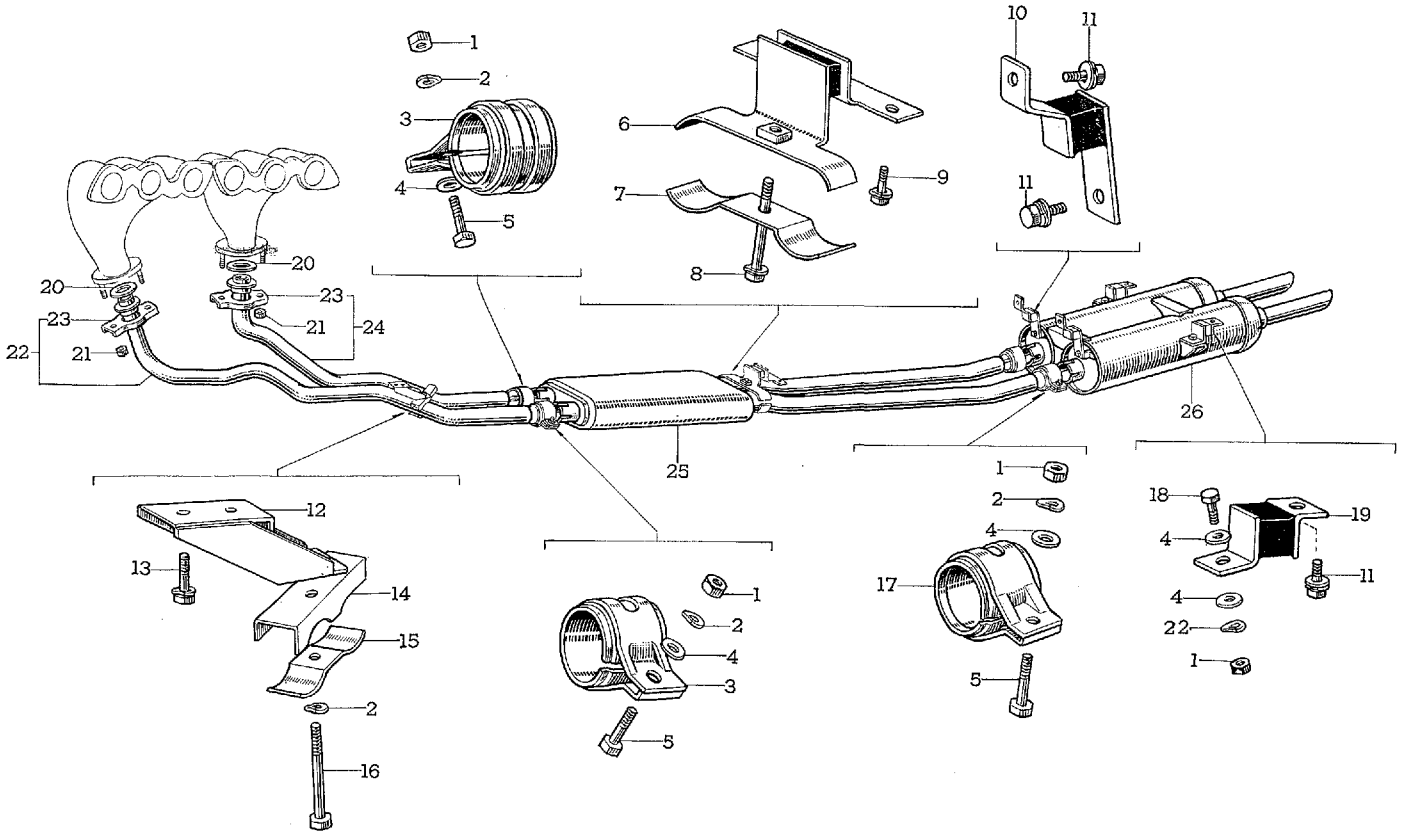

A 2422

図解番号	部品番号	部品名	使用個数	型式

エキゾースト パイプ と クランプ (MF10-C)

(図番25)

1	94110-40800	ナット	6	
2	94531-00800	ワッシャ, ウエーブ	7	
3	17504-50010	クランプ サブ アッセンブリ, エキゾースト パイプ	2	MF10. 10C
4	94612-10800	ワッシャ, プレート	8	
5	91111-40825	ボルト	4	
6	17561-88110	サポート, エキゾースト パイプ	1	MF10. 10C
7	90072-75103	クランプ, エキゾースト パイプ	1	MF10. 10C
8	91611-40850	ボルト, ウイズ ワッシャ	1	
9	91611-40818	ボルト, ウイズ ワッシャ	2	
10	17566-88110	サポート, マフラ, No.1	2	MF10. 10C
11	91651-40816	ボルト, ウイズ ワッシャ	6	
12	◻17571-88103	ブラケット, エキゾースト パイプ サポート, No.1	1	10C
13	91611-40816	ボルト, ウイズ ワッシャ	2	
14	◻90072-75107	クランプ, パイプ	1	MF10. 10C
15	◻17578-88102	クランプ, パイプ	1	MF10. 10C
16	91111-40871	ボルト	1	
17	17504-40901	クランプ サブ アッセンブリ, エキゾースト パイプ	2	MF10. 10C
18	91111-40816	ボルト	2	
19	17567-88110	サポート, マフラ, No.2	2	MF10. 10C
20	90917-06004	ガスケット, エキゾースト パイプ	2	MF10. 10C
21	90170-10049	ナット, ヘキサゴン	4	MF10. 10C
22	◻17401-88112	パイプ サブ アッセンブリ, エキゾースト フロント, No.1	1	10C
23	17441-40010	フランジ, エキゾースト パイプ	2	MF10. 10C
24	◻17408-88112	パイプ サブ アッセンブリ, エキゾースト フロント, No.2	1	10C
25	◻17403-88101	パイプ サブ アッセンブリ, エキゾースト センタ	1	MF10. 10C
26	◻17510-88102	マフラ アッセンブリ	1	MF10. 10C

Old

図番—26　エア クリーナ と コネクター—Old

Old

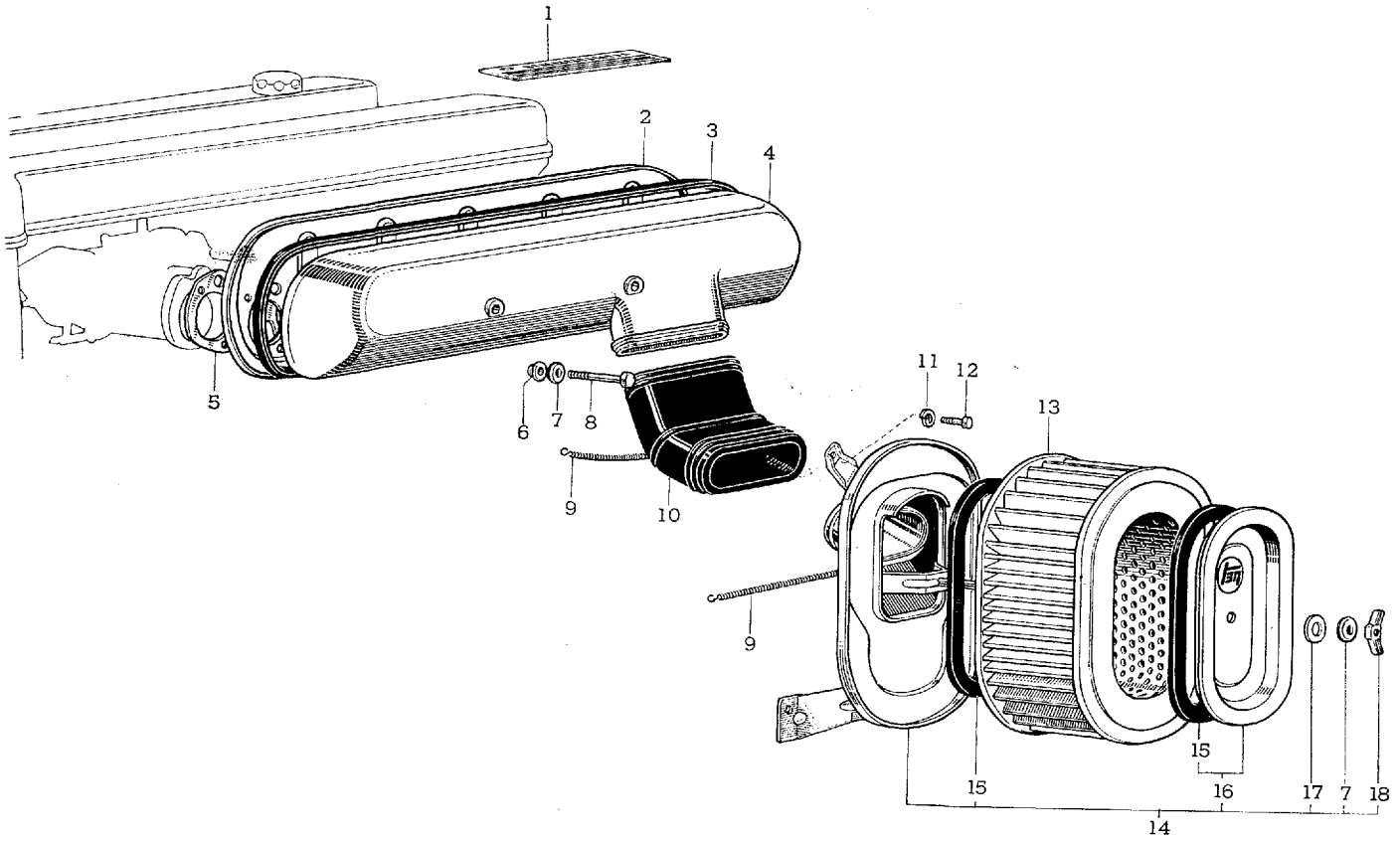

A 1279-B

図番—26(α)　エア クリーナ と コネクタ

(F.N. MF10-10401 以降)

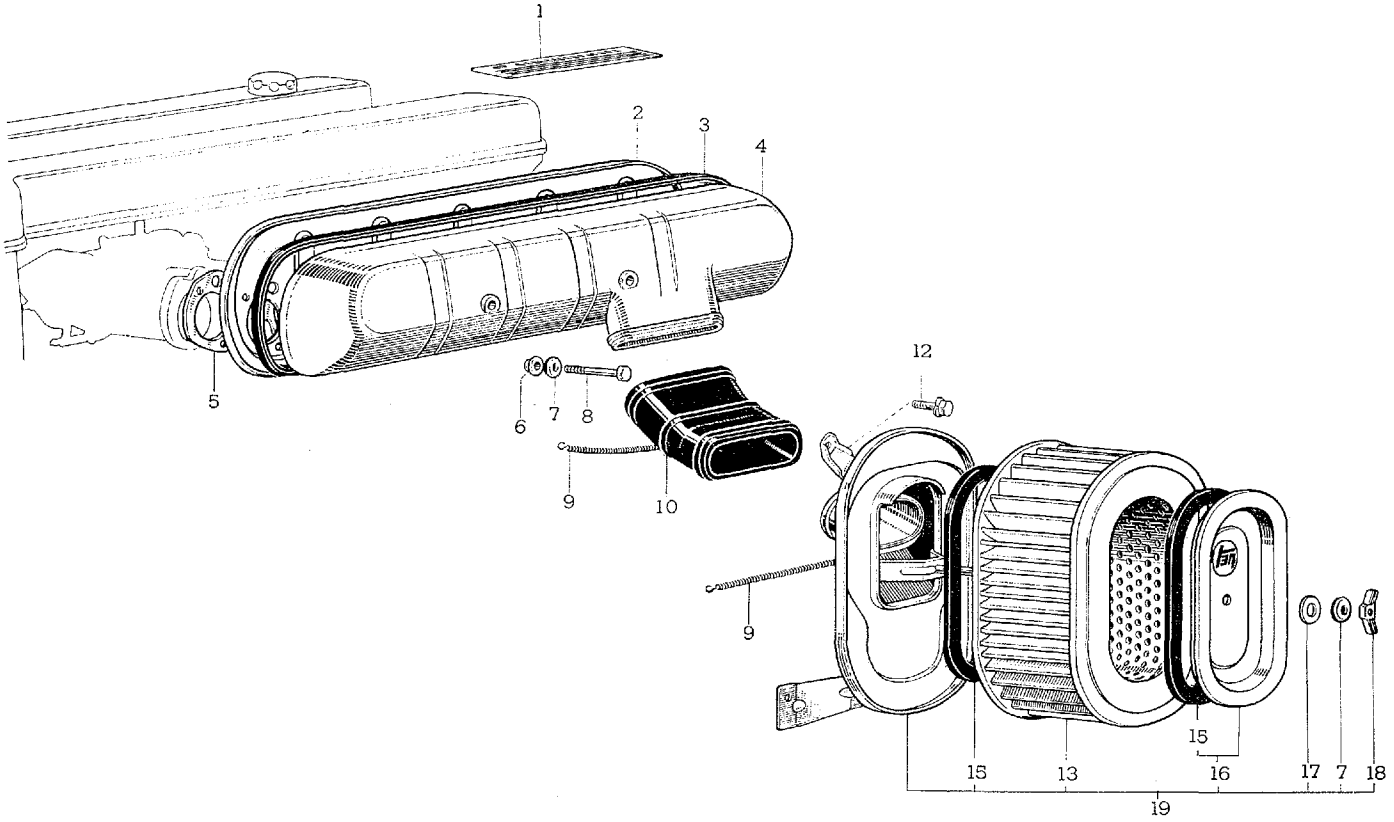

A 2423

図解番号	部品番号	部名品	使用個数	型式
		エア クリーナ と コネクタ		
(図番26)				
1	**11293-88110**	プレート，エンジン コーシヨン	1	MF10. 10C
2	**17862-88110**	コネクタ，インテーク エア，No.2	1	MF10. 10C
3	**17849-88110**	ガスケツト，インテーク エア コネクタ	1	MF10. 10C
4	17861-88110	コネクタ，インテーク エア，No.1	1	MF10
	N**17861-88111**	コネクタ，インテーク エア，No.1-②	1	MF10. 10C
5	**17848-88110**	ガスケツト，エア クリーナ ツウ キヤブレタ	3	MF10. 10C
6	**90072-20906**	ワツシヤ	2	MF10. 10C
7	**90210-08004**	ワツシヤ，シール	3	MF10. 10C
8	**90072-10118**	ボルト，ヘキサゴン	2	MF10. 10C
9	**90072-50601**	スプリング，テンシヨン	2	MF10. 10C
10	17881-88110	ホース，エア クリーナ	1	MF10
	N17881-88111	ホース，エア クリーナ-②	1	MF10
	N**17881-88101**	ホース，エア クリーナ-③	1	MF10. 10C
11	94512-00800	ワツシヤ，スプリング	3	
12	91111-40814	ボルト	3	
	91611-40814	ボルト，ウイズ ワツシヤ-③	3	
13	**17801-88110**	エレメント サブ アツセンブリ，エア クリーナ フイルタ	1	MF10. 10C
14	17710-88111	クリーナ アツセンブリ，エア，レス エレメント-①	1	MF10
15	**17841-88110**	ガスケツト，フイルタ エレメント	2	MF10. 10C
16	**17705-88110**	キヤツプ サブ アツセンブリ，エア クリーナ	1	MF10. 10C
17	**90201-08074**	ワツシヤ，プレート	1	MF10. 10C
18	**90175-08004**	ナツト，ウイング	1	MF10. 10C
19	N**17700-88112**	クリーナ アツセンブリ，エア ウイズ エレメント-③	1	MF10. 10C

① F.N. MF10-10042 まで　② F.N. MF10-10043 以降　③ F.N. MF10-10401 以降

フユーエル　グループ

Old

図番—27　フユーエル ホース と アクセルレータ リンク シヤフト—Old

Old

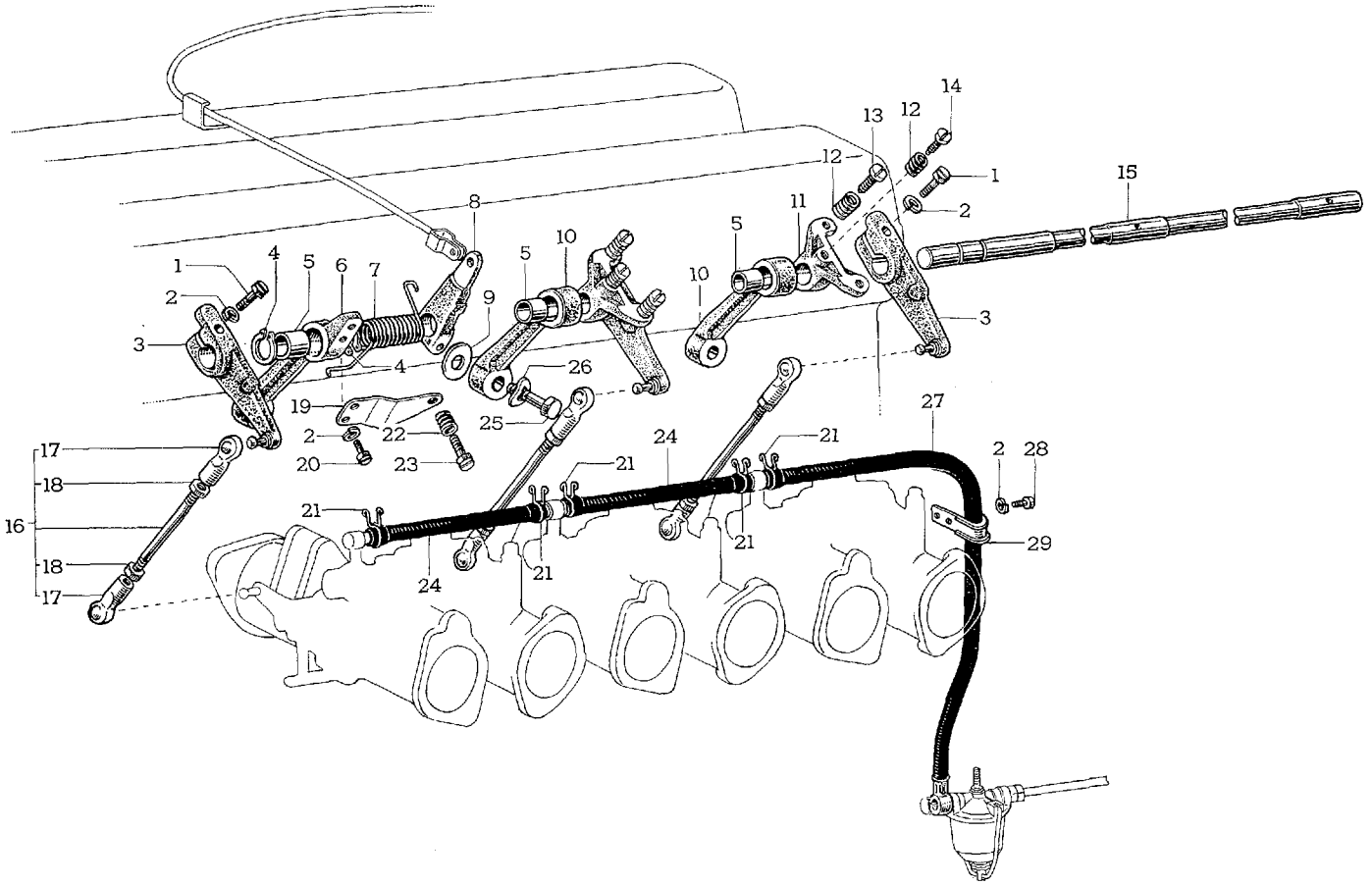

F 1044

Old

図番—27(α)　フユーエル ホース と アクセルレータ リンク シヤフト—Old

Old

(E.N. 3M-10287, F.N. MF10-10230 以降)

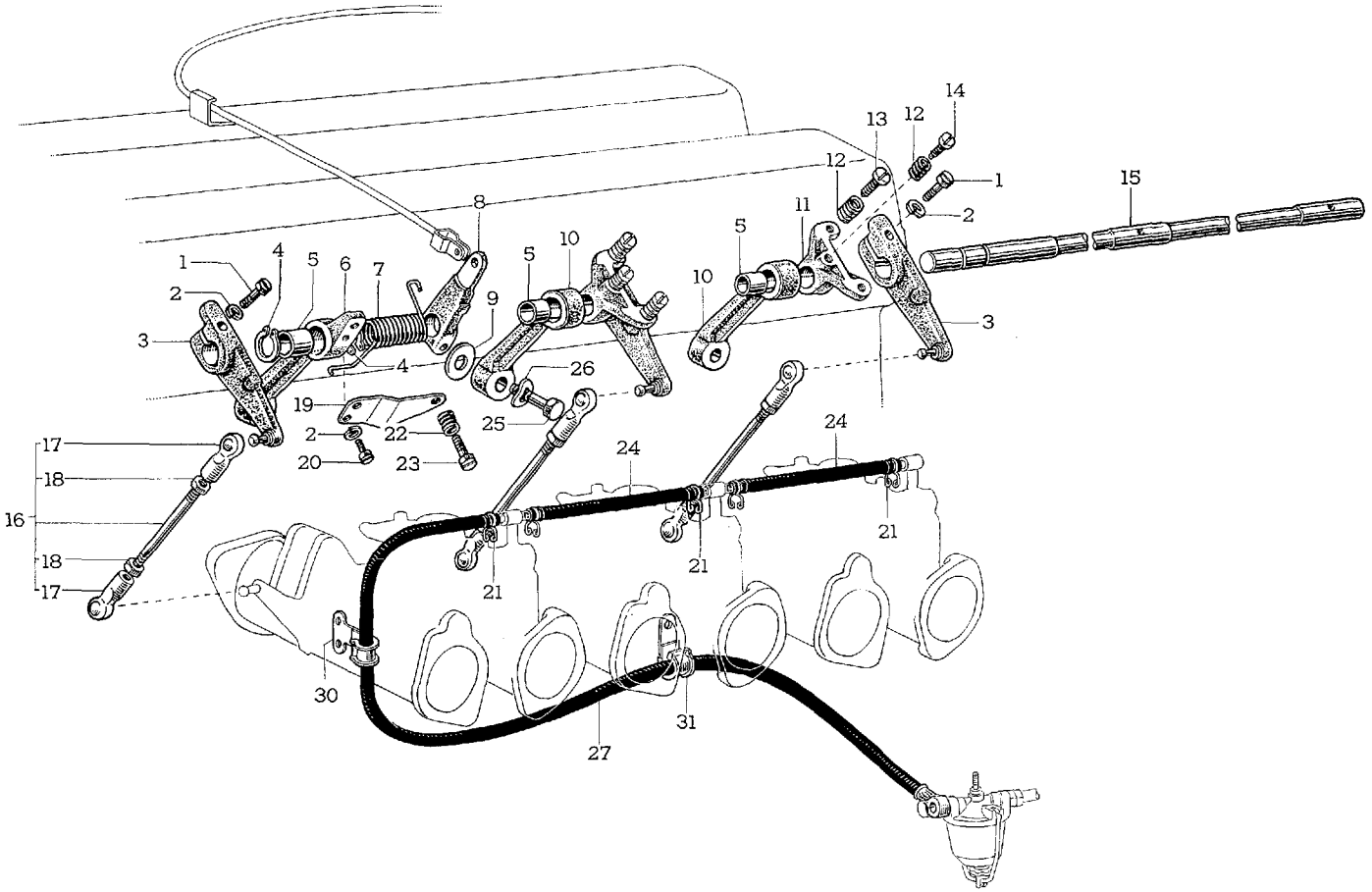

F 1045

図番—27(b)　フユーエル ホース と アクセルレータ リンク シヤフト

(F.N. MF10-10401 以降)

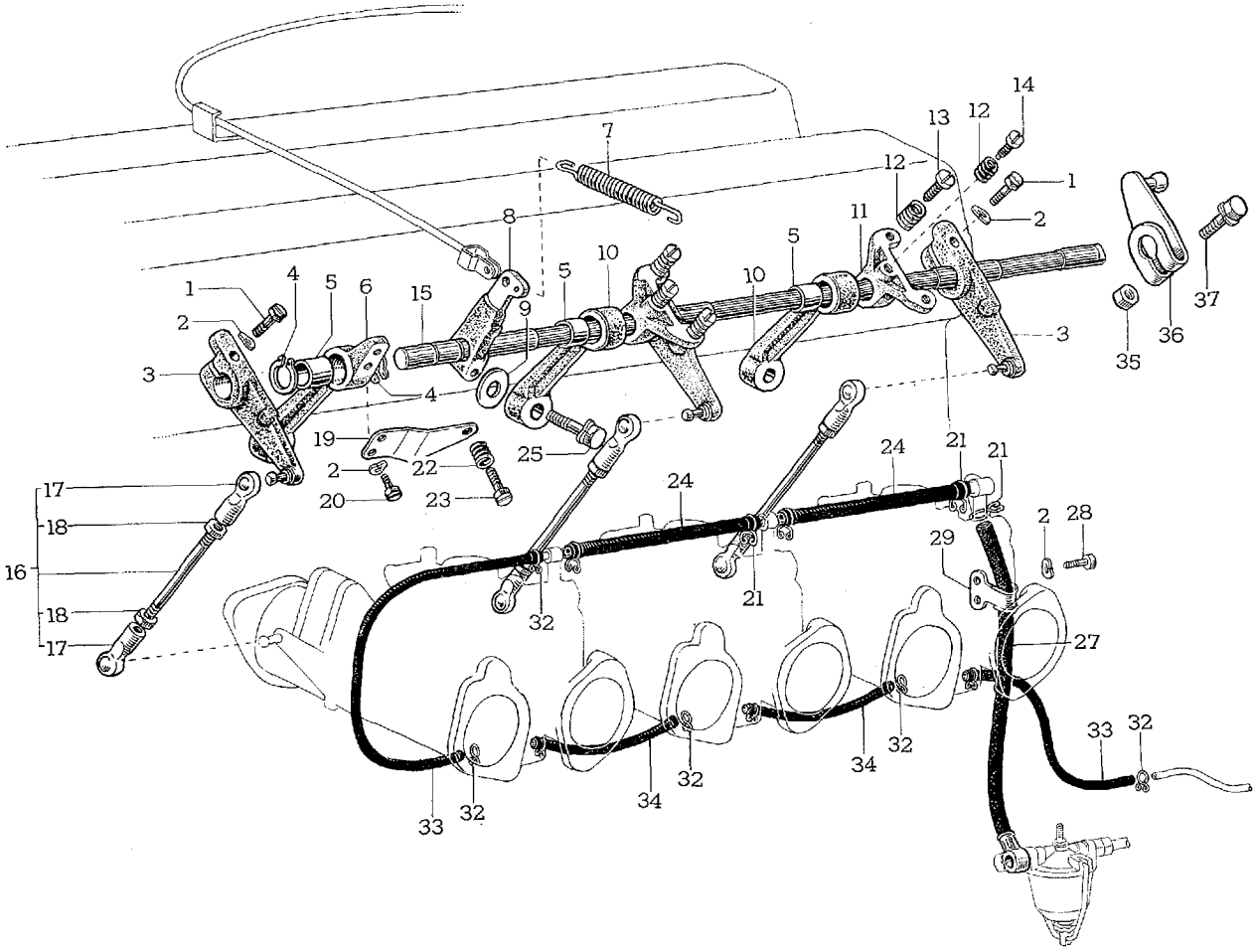

図解番号	部品番号	部品名	使用個数	型式
		フユーエル ホース と アクセルレータ リンク シヤフト		
(図番27)				
1	93180-15022	スクリユ	4	
	93189-15022	スクリユ (ISO)	4	
2	94511-00500	ワツシヤ, スプリング	8	
	94531-00500	ワツシヤ, ウエーブ-①	8	
3	21904-88110	アーム サブ アツセンブリ, アクセルレータ リンク ロツド	3	MF10
	N21904-88111	アーム サブ アツセンブリ, アクセルレータ リンク ロツド (ISO)	3	MF10. 10C
4	**90072-52003**	リング, シヤフト スナツプ	2	MF10. 10C
5	**90072-38402**	ブシユ	3	MF10. 10C
6	21943-88110*	ブラケツト, アクセルレータ リンク ベアリング, No.1 (代替 21943-88112 と 93189-15010)	1	MF10
	N21943-88112	ブラケツト, アクセルレータ リンク ベアリング, No.1 (ISO)	1	MF10. 10C
7	90072-50807	スプリング, トーシヨン	1	MF10
	N90072-50606	スプリング, テンシヨン-①	1	MF10. 10C
8	21947-88110	アーム, アクセルレータ リンク シヤフト	1	MF10
	N21947-88111	アーム, アクセルレータ リング シヤフト (ISO)	1	MF10
	N21947-88112	アーム, アクセルレータ リンク シヤフト-①	1	MF10. 10C
9	**90072-56405**	シム	0~1	MF10. 10C
10	**21944-88110**	ブラケツト, アクセルレータ リンク ベアリング, No.2	2	MF10. 10C
11	21962-88110*	アーム, アイドル アジヤステイング, No.2 (代替 21962-88111, 90072-14905 と 90072-14904)	2	MF10
	N21962-88111	アーム, アイドル アジヤステイング, No.2 (ISO)	2	MF10. 10C
12	**90072-50106**	スプリング, コンプレツシヨン	6	MF10. 10C
13	90072-14902	スクリユ	4	MF10
	N90072-14905	スクリユ (ISO)	4	MF10. 10C
14	90072-14901	スクリユ	2	MF10
	N90072-14904	スクリユ (ISO)	2	MF10. 10C
15	21941-88110	シヤフト, アクセルレータ リンク-(21941-88111 と互換性あり)	1	MF10
	N21941-88111	シヤフト, アクセルレータ リンク-①	1	MF10. 10C
16	21905-88110	ロツド サブ アツセンブリ, アクセルレータ コネクテイング	3	MF10
	N21905-88101	ロツド サブ アツセンブリ, アクセルレータ コネクテイング-①	3	MF10. 10C

① F.N. MF10-10401 以降

図番—27(b)　フユーエル ホース と アクセルレータ リンク シヤフト

(F.N. MF10-10401 以降)

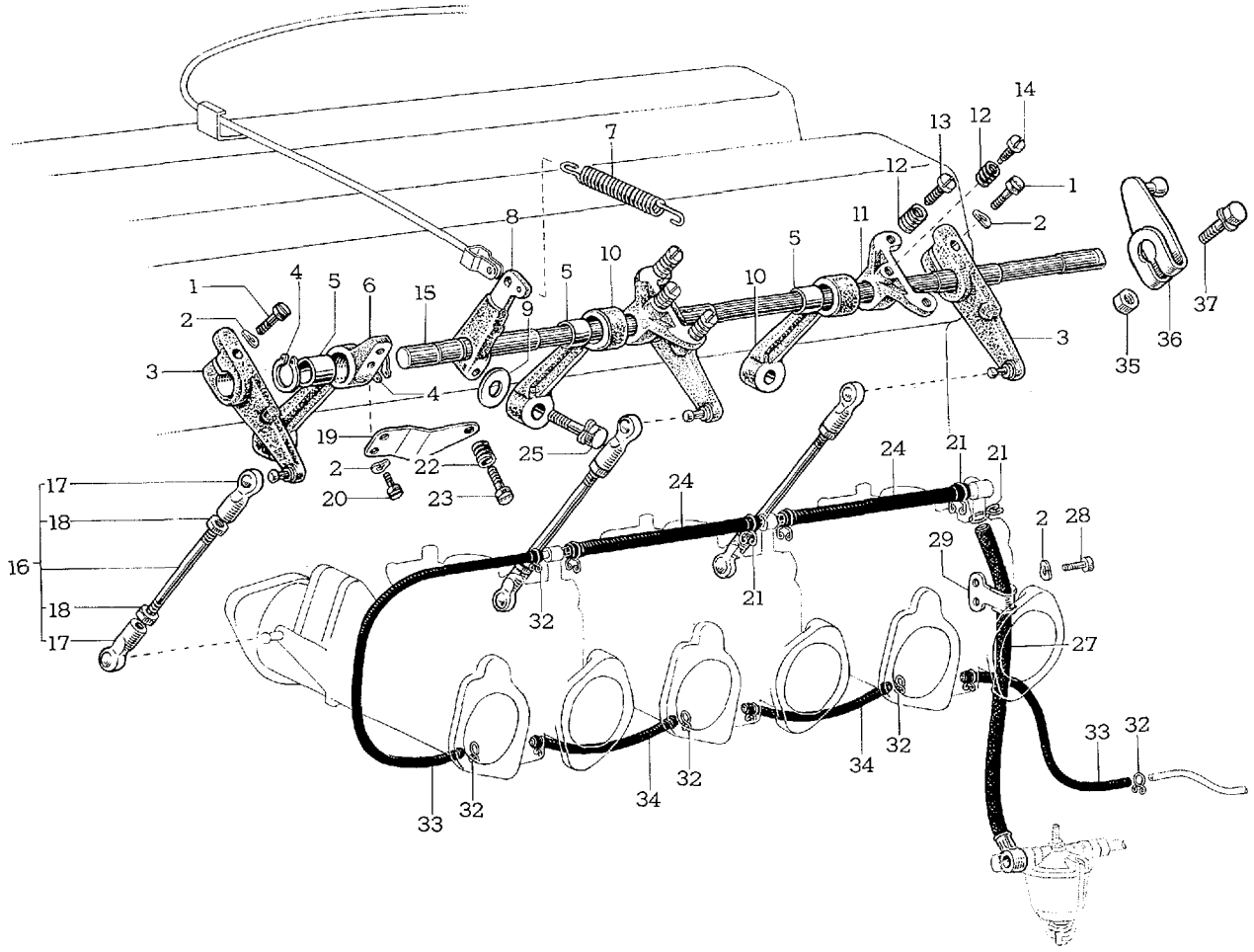

F 1046

Toyota 2000 GT

図解番号	部品番号	部品名	使用個数	型式
(図番27)				
17	78134-30031	エンド，アクセルレータ コネクテイング ロツド	6	MF10
	78134-30032	エンド，アクセルレータ コネクテイング ロツド (ISO)	6	MF10. 10C
18	90170-05076	ナツト，ヘキサゴン	6	MF10
	90170-05129	ナツト，ヘキサゴン (ISO)	6	MF10. 10C
19	21961-88110*	アーム，アイドル アジヤステイング，No.1 (代替 21961-88111，90072-14303 と 93189-15010)	1	MF10
	N**21961-88111**	アーム，アイドル アジヤステイング，No.1 (ISO)	1	MF10. 10C
20	93180-15010	スクリユ	2	
	93189-15010	スクリユ (ISO)	2	
21	**90467-11012**	クリツプ	5	MF10. 10C
22	**90072-50107**	スプリング，コンプレツシヨン	1	MF10. 10C
23	90072-14301	スクリユ	1	MF10
	N**90072-14303**	スクリユ (ISO)	1	MF10. 10C
24	**90072-44502**	ホース	2	MF10. 10C
25	91111-40828	ボルト	3	
	91611-40825	ボルト，ウイズ ワツシヤ-④	3	MF10
26	94541-00800	ワツシヤ，ウエーブ-③	3	
27	90072-78101	ホース，フユーエル (L=490)	1	MF10
	N90072-78105	ホース，フユーエル (L=650)-②	1	MF10
	N**90072-78104**	ホース，フユーエル (L=500)-④	1	MF10. 10C
28	93180-15008	スクリユ	2	
	93189-15008	スクリユ (ISO)	2	
29	90072-46106	クランプ-①	1	MF10
	N**90072-46123**	クランプ-④	1	MF10. 10C
30	N90072-46120	クランプ-②③	1	MF10
31	N90072-46119	クランプ-②③	1	MF10
32	**90467-07014**	クリツプ-④	8	MF10. 10C
33	N**90072-44525**	ホース-④	2	MF10. 10C
34	N**90072-44535**	ホース-④	2	MF10. 10C
35	**94110-40600**	ナツト	1	
36	N**35544-62010**	レバー，スロツトル リンク	1	10C
37	**91651-40632**	ボルト，ウイズ ワツシヤ	1	

① E.N. 3M-10285, F.N. MF10-10232 まで　② E.N. 3M-10287, F.N.MF10-10230 以降　③ F.N. MF10-10399 まで
④ F.N. MF10-10401 以降

Old

図番—28　キャブレター—Old

Old

(E.N. 3M-10286, F.N. MF10-10229 まで)

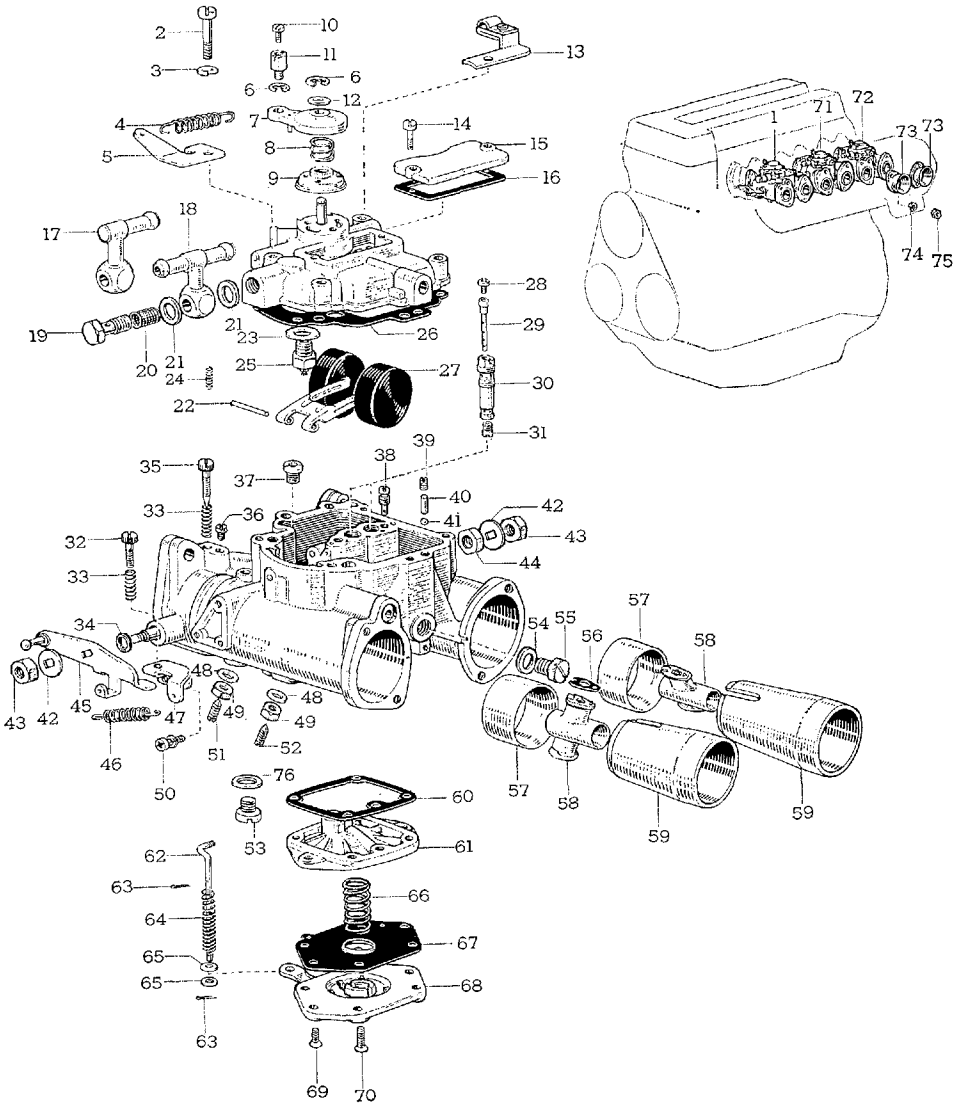

図解番号	部品番号	部品名	使用個数	型式

キャブレタ—Old

(E.N. 3M-10286, F.N. MF10-10229 まで, E.N. 3M-10287, F.N. MF10-10230 以降は図番—29～31 を参照)

(図番28)

1	21100-88110	キャブレタ アツセンブリ, No.1	1	MF10
	ℕ21100-88111	キャブレタ アツセンブリ, No.1-①	1	MF10
2	**21844-88110**	スクリユ	12	MF10
3	**21885-88110**	ワツシヤ	12	MF10
4	21737-88110	スプリング, スタータ バツク	3	MF10
5	21579-88110	ストツプ, スタータ バツク スプリング	3	MF10
6	**21792-88110**	リング, スナツプ	6	MF10
7	**21118-88110**	カバー, スタータ	3	MF10
8	**21738-88110**	スプリング, スタータ デイスク	3	MF10
9	21138-88110	デイスク, スタータ	3	MF10
10	93180-15008	スクリユ	3	MF10
11	21522-88110	サポート, ワイヤ	3	MF10
12	**21876-88110**	ワツシヤ, セツト	3	MF10
13	21502-88110	クランプ サブ アツセンブリ, チヨーク ワイヤ (No.3 キャブレタ用)	1	MF10
14	21842-88110	スクリユ	6	MF10
15	21119-88110	カバー, ジエツト チヤンバー	3	MF10
16	21649-88110	ガスケツト, ジエツト チヤンバ カバー	3	MF10
17	21751-88110	ニツプル, フユーエル ユニオン, No.1 (No.1 キャブレタ用)	1	MF10
18	**21755-88110**	ニツプル, フユーエル ユニオン, No.2 (No.2 No.3 キャブレタ用)	2	MF10
19	**21811-88110**	ボルト, フユーエル ユニオン ニツプル	3	MF10
20	**21294-88110**	ストレーナ	3	MF10
21	**21621-88110**	ガスケツト, ユニオン ボルト	6	MF10
22	21763-88110	ピン, フロート レバー	3	MF10
23	**21618-88110**	ガスケツト, ニードル バルブ (t=0.5)	1～3	MF10
	21618-88120	ガスケツト, ニードル バルブ (t=1.0)		
	21618-88130	ガスケツト, ニードル バルブ (t=1.5)		

① E.N. 3M-10172 以降

Old

図番—28　キャブレター—Old

Old

(E.N. 3M-10286, F.N. MF10-10229 まで)

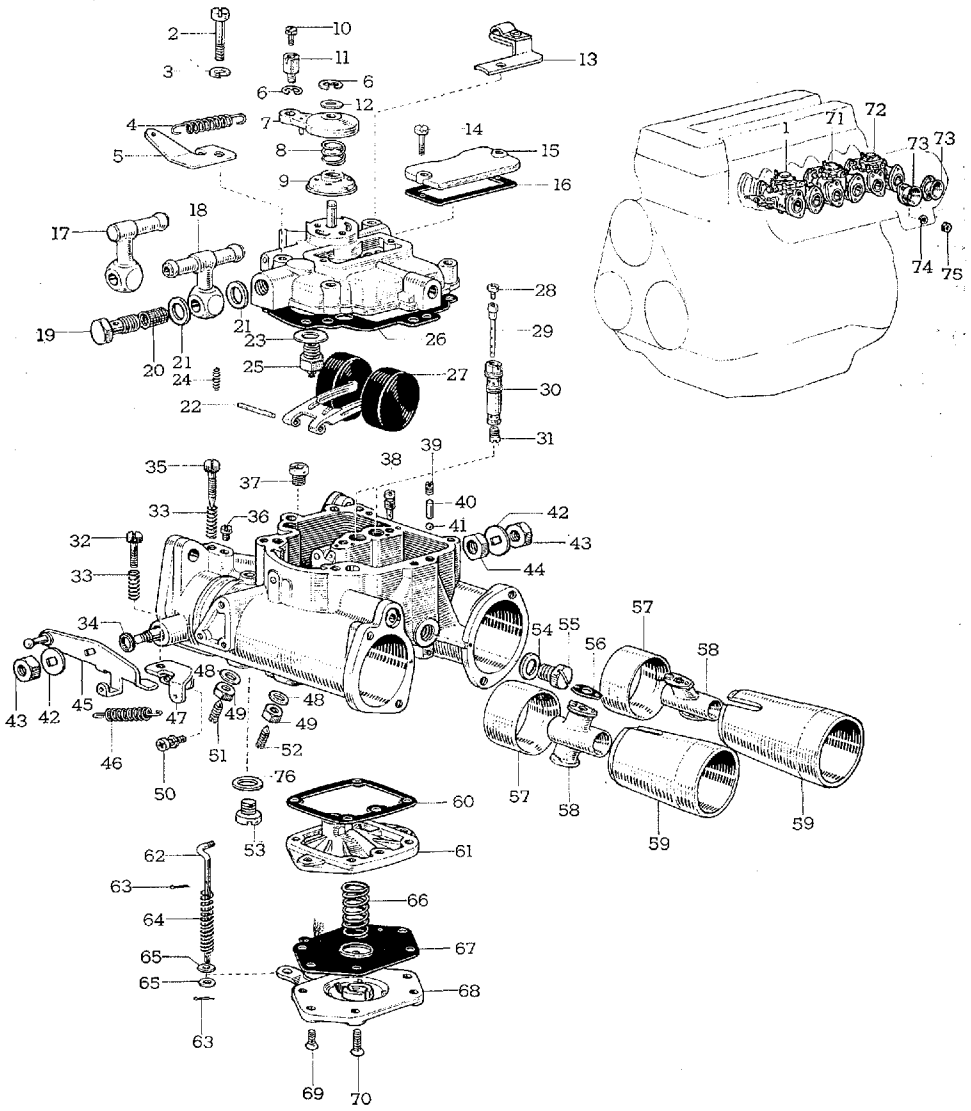

F 0410-B

図解番号	部品番号	部品名	使用個数	型式
(図番28)				
24	N21758-88110	スプリング，フロート レバー ピン ストツパ	6	MFI0
25	21301-88110	バルブ サブ アツセンブリ，ニードル	3	MFI0
26	21638-88110	ガスケツト，ボウル カバー	3	MFI0
27	21209-88110	フロート サブ アツセンブリ	3	MFI0
28	21262-88110	ジエツト，メイン エア ブリード	6	MFI0
29	21224-88110	チユーブ，メイン エア ブリード	6	MFI0
	N21224-88111	チユーブ，メイン エア ブリード-①	6	MFI0
30	**21558-88110**	ホルダ，メイン ジエツト	6	MFI0
31	21251-88110	ジエツト，メイン	6	MFI0
32	**21273-88110**	スクリユ，スロツトル アジヤステイング	3	MFI0
33	**21724-88110**	スプリング，スロツトル アジヤステイング	9	MFI0
34	**21657-88110**	シール	6	MFI0
35	**21271-88110**	スクリユ，アイドル アジヤステイング	6	MFI0
36	N21785-88110	プラグ，スロー パツセージ，No.2-①	6	MFI0
37	**21267-88110**	ジエツト，スタータ	3	MFI0
38	21258-88110	ジエツト，スロー	6	MFI0
39	**21787-88110**	プラグ，ポンプ パツセージ，No.1	6	MFI0
40	**21561-88110**	ウエイト，ポンプ バルブ	6	MFI0
41	**21311-88110**	ボール，ポンプ バルブ チエツク	6	MFI0
42	**21881-88110**	ワツシヤ，ロツク，No.1	6	MFI0
43	**21854-88110**	ナツト，セツト	6	MFI0
44	21548-88110	カラー，セツト ナツト	3	MFI0
45	21406-88110	レバー サブ アツセンブリ，スロツトル	3	MFI0
46	**21729-88110**	スプリング，スロツトル レバー リターン	3	MFI0
47	21578-88110	ストツプ，スロツトル リターン スプリング	3	MFI0
48	**21882-88110**	ワツシヤ，ロツク，No.2	18	MFI0
49	**94120-40600**	ナツト	18	
50	21845-88110	スクリユ	6	MFI0
51	**21824-88110**	ボルト，セツト	12	MFI0
52	**21832-88110**	スクリユ，セツト	6	MFI0
53	**21784-88110**	プラグ，スロー パツセージ，No.1	6	MFI0
54	21624-88110	ガスケツト，プラグ	3	MFI0

① E.N. 3M-10172 以降

Old

図番—28　キャブレター—Old

(E.N. 3M-10286, F.N. MF10-10229 まで)

Old

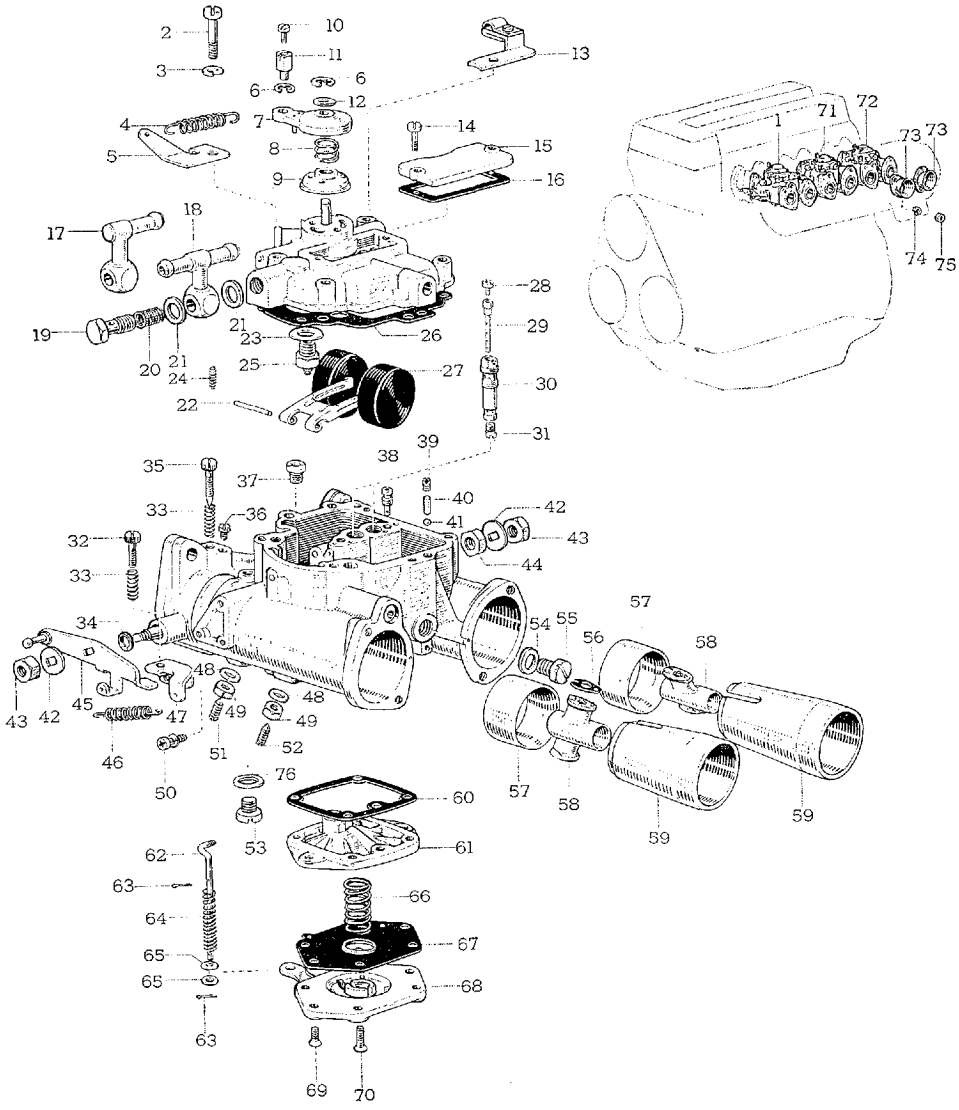

F 0410-B

図解番号	部品番号	部品名	使用個数	型式
(図番28)				
55	21789-88110	プラグ，ポンプ パツセージ，No.2	3	MFI0
56	**21614-88110**	ガスケツト，スモール ベンチユリ	6	MFI0
57	21213-88110	ベンチユリ，ラージ	6	MFI0
58	21211-88110	ベンチユリ，スモール	6	MFI0
59	21114-88110	スリーブ	6	MFI0
60	21646-88110	ガスケツト，ダイアフラム ハウジング	3	MFI0
61	21019-88110	ハウジング サブ アツセンブリ，ダイアフラム	3	MFI0
62	ℕ21492-88110	ロツド，ポンプ	3	MFI0
63	**21767-88110**	ピン，コツタ	3	MFI0
64	**21741-88110**	スプリング，ポンプ	3	MFI0
65	**21887-88110**	ワツシヤ	6	MFI0
66	**21867-88110**	スプリング，ダイアフラム	3	MFI0
67	21707-88110	ロツド サブ アツセンブリ，ダイアフラム	3	MFI0
68	**21047-88110**	レバー サブ アツセンブリ，ポンプ	3	MFI0
69	21847-88110	スクリユ	12	MFI0
70	21849-88110	スクリユ	6	MFI0
71	21100-88120	キヤブレタ アツセンブリ，No.2	1	MFI0
	ℕ21100-88121	キヤブレタ アツセンブリ，No.2-①	1	MFI0
72	21100-88130	キヤブレタ アツセンブリ，No.3	1	MFI0
	ℕ21100-88131	キヤブレタ アツセンブリ，No.3-①	1	MFI0
73	21112-88110	ホーン，エア	6	MFI0
74	**94511-00600**	ワツシヤ，スプリング	12	
75	**94110-40600**	ナツト	12	
76	**21618-88110**	ガスケツト，ニードル バルブ (t=0.5)	6	MFI0

① E.N. 3M-10172 以降

図番—29　キャブレタ アツセンブリ と エア ホーン

(E.N. 3M-10287, F.N. MF10-10230 以降)

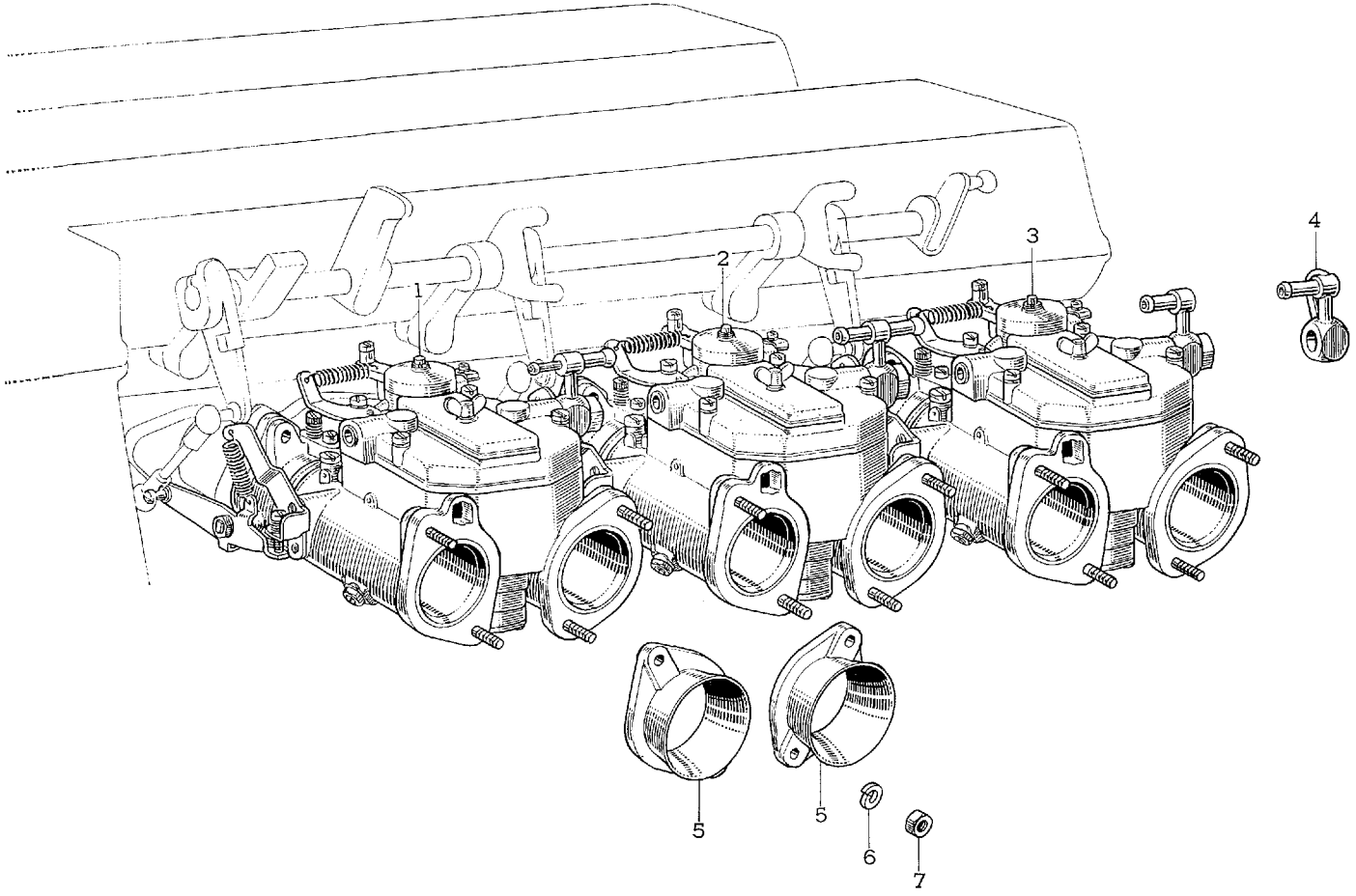

F 1047

図解番号	部品番号	部品名	使用個数	型式
		キャブレタ アツセンブリ と エア ホーン		
		(E.N. 3M-10287, F.N. MF10-10230 以降)		
(図番29)				
1	◙21100-88113	キャブレタ アツセンブリ, No.1	1	MF10
	◙**21100-88115**	キャブレタ アツセンブリ, No.1-①	1	MF10. 10C
2	◙21100-88123	キャブレタ アツセンブリ, No.2	1	MF10
	◙**21100-88125**	キャブレタ アツセンブリ, No.2-①	1	MF10. 10C
3	◙21100-88133	キャブレタ アツセンブリ, No.3	1	MF10
	◙**21100-88135**	キャブレタ アツセンブリ, No.3-①	1	MF10. 10C
4	◙**21983-88101**	ニツプル, フユーエル ユニオン, No.3(No.3 キャブレタ用)-①	1	MF10. 10C
5	21112-88110	ホーン, エア	6	MF10
	◙**21112-88102**	ホーン, エア-①	6	MF10. 10C
6	**94511-00600**	ワツシヤ, スプリング	12	
7	**94110-40600**	ナツト	12	

① F.N. MF10-10401 以降

図番—30　キャブレタ（A）

(E.N. 3M-10287, F.N. MF10-10230 以降)

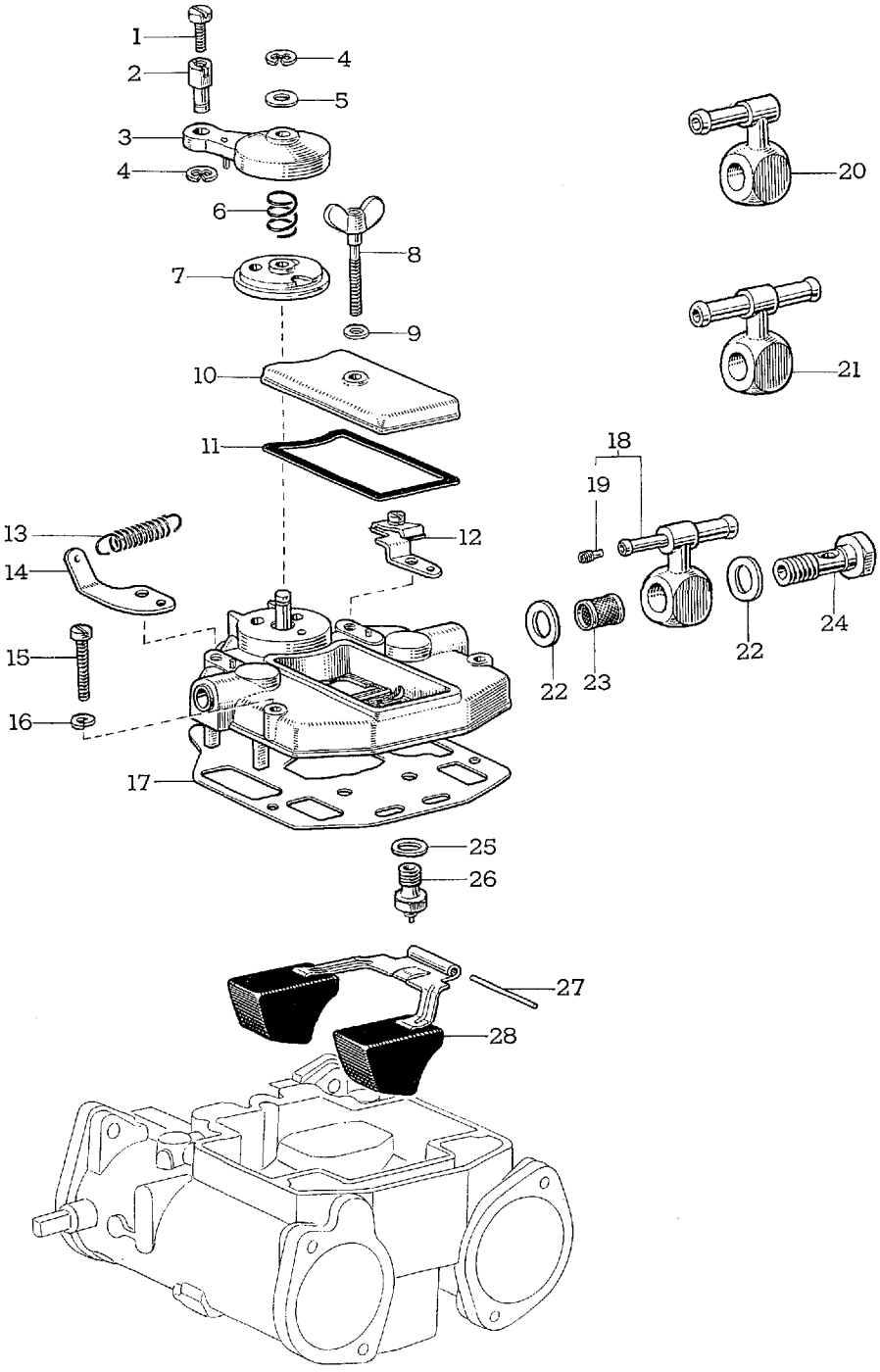

図解番号	部品番号	部品名	使用個数	型式

キャブレタ (A)

(E.N. 3M-10287, F.N. MF10-10230 以降)

(図番30)

1	93189-15008	スクリユ	3	
2	◻21522-88111	サポート, ワイヤ	3	MF10. 10C
3	21118-88110	カバー, スタータ	3	MF10. 10C
4	21792-88110	リング, スナツプ	6	MF10. 10C
5	21876-88110	ワツシヤ, セツト	3	MF10. 10C
6	21738-88110	スプリング, スタータ デイスク	3	MF10. 10C
7	21138-88110	デイスク, スタータ	3	MF10. 10C
	◻21138-88102	デイスク, スタータ-②	3	MF10. 10C
8	◻21863-88101	ボルト, ウイング	3	MF10. 10C
9	◻21636-88101	ガスケツト, フロート チヤンバ プラグ	3	MF10. 10C
10	◻21119-88111	カバー, ジエツト チヤンバ	3	MF10. 10C
11	◻21649-88111	ガスケツト, ジエツト チヤンバ カバー	3	MF10. 10C
12	◻21502-88111	クランプ サブ アツセンブリ, チヨーク ワイヤ (No.3 キヤブレタ用)	1	MF10
	◻21502-88112	クランプ サブ アツセンブリ, チヨーク ワイヤ (No.3 キヤブレタ用)-②	1	MF10. 10C
13	21737-88110	スプリング, スタータ バツク	3	MF10
	◻21737-88101	スプリング, スタータ バツク-②	3	MF10. 10C
14	21579-88111	ストツプ, スタータ バツク スプリング	3	MF10
	◻21579-88101	ストツプ, スタータ バツク スプリング-②	3	MF10. 10C
15	21844-88110	スクリユ	12	MF10. 10C
16	21885-88110	ワツシヤ	12	MF10. 10C
17	◻21638-88111	ガスケツト, ボウル カバー	3	MF10. 10C
18	◻21751-88101	ニツプル, フユーエル ユニオン, No.1 (No.1 キヤブレタ用)-②	1	MF10. 10C
19	◻21257-88101	エア ジエツト, ジエツト ポンプ (No.1 キヤブレタ用)-②	1	MF10. 10C
20	21751-88110	ニツプル, フユーエル ユニオン, No.1 (No.3 キヤブレタ用)-①	1	MF10
21	21755-88110	ニツプル, フユーエル ユニオン, No.2 (No.1, No.2 キヤブレタ用) (F.N. MF10-10399まで=2)	1	MF10. 10C
22	21621-88110	ガスケツト, ユニオン ボルト	6	MF10. 10C

① F.N. MF10-10399 まで　② F.N. MF10-10401 以降

図番—30　キャブレタ（A）

(E.N. 3M-10287, F.N. MF10-10230 以降)

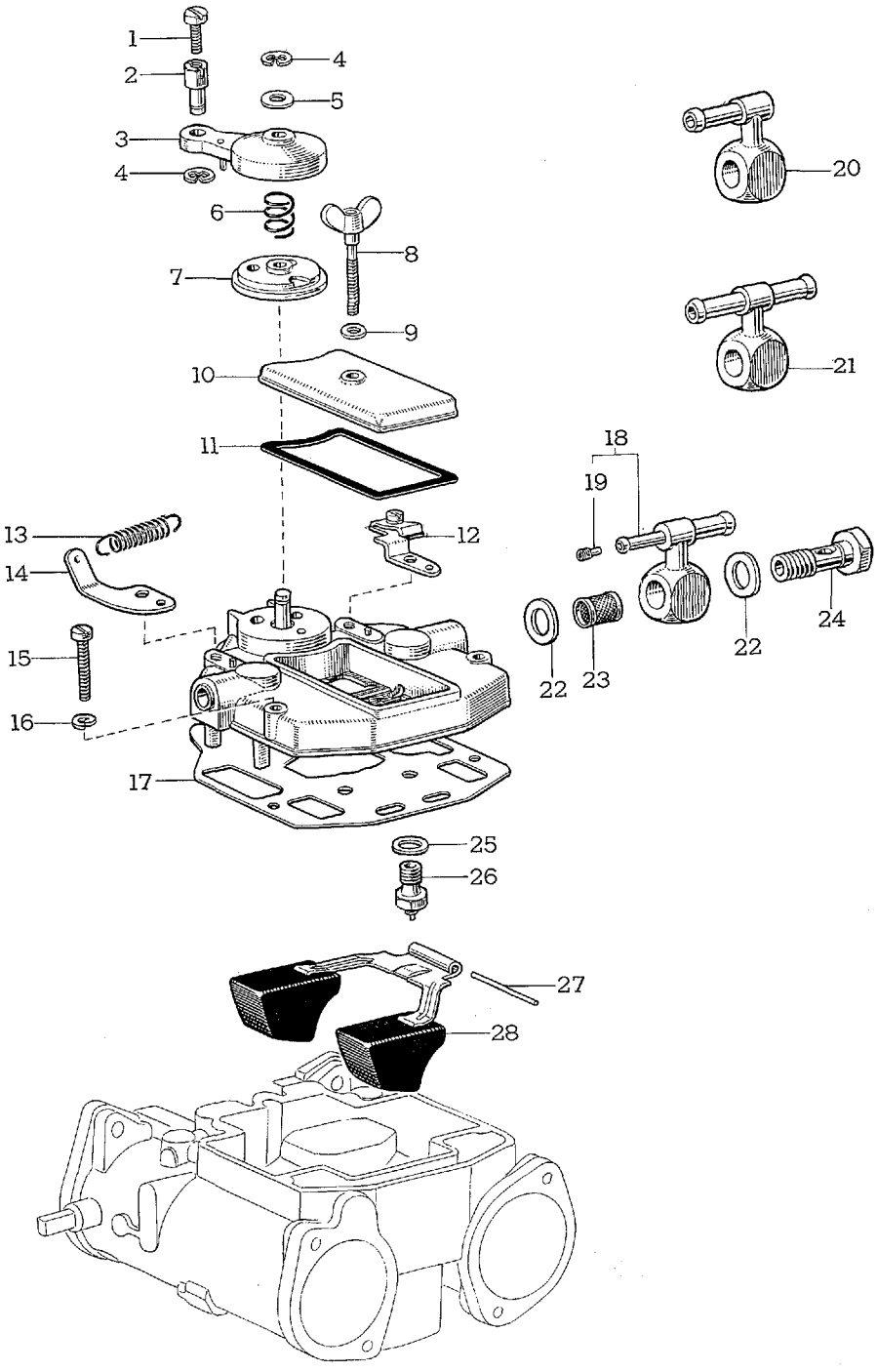

F 1048

Toyota 2000 GT

図解番号	部品番号	部品名		使用個数	型式
(図番30)					
23	21294-88110	ストレーナ		3	MFI0. 10C
24	21811-88110	ボルト，フユーエル ユニオン ニツプル		3	MFI0. 10C
25	21618-88110	ガスケツト，ニードル バルブ (t=0.5)	選択使用	3~9	MFI0. 10C
	21618-88120	ガスケツト，ニードル バルブ (t=1.0) (STD 用)			
	21618-88130	ガスケツト，ニードル バルブ (t=1.5)			
26	◻21301-88111	バルブ サブ アツセンブリ，ニードル		3	MFI0. 10C
27	◻21763-88111	ピン，フロート レバー		3	MFI0. 10C
28	◻21209-88111	フロート サブ アツセンブリ		3	MFI0. 10C

図番—31　キャブレタ (B)

(E.N. 3M-10287, MF10-10230 以降)

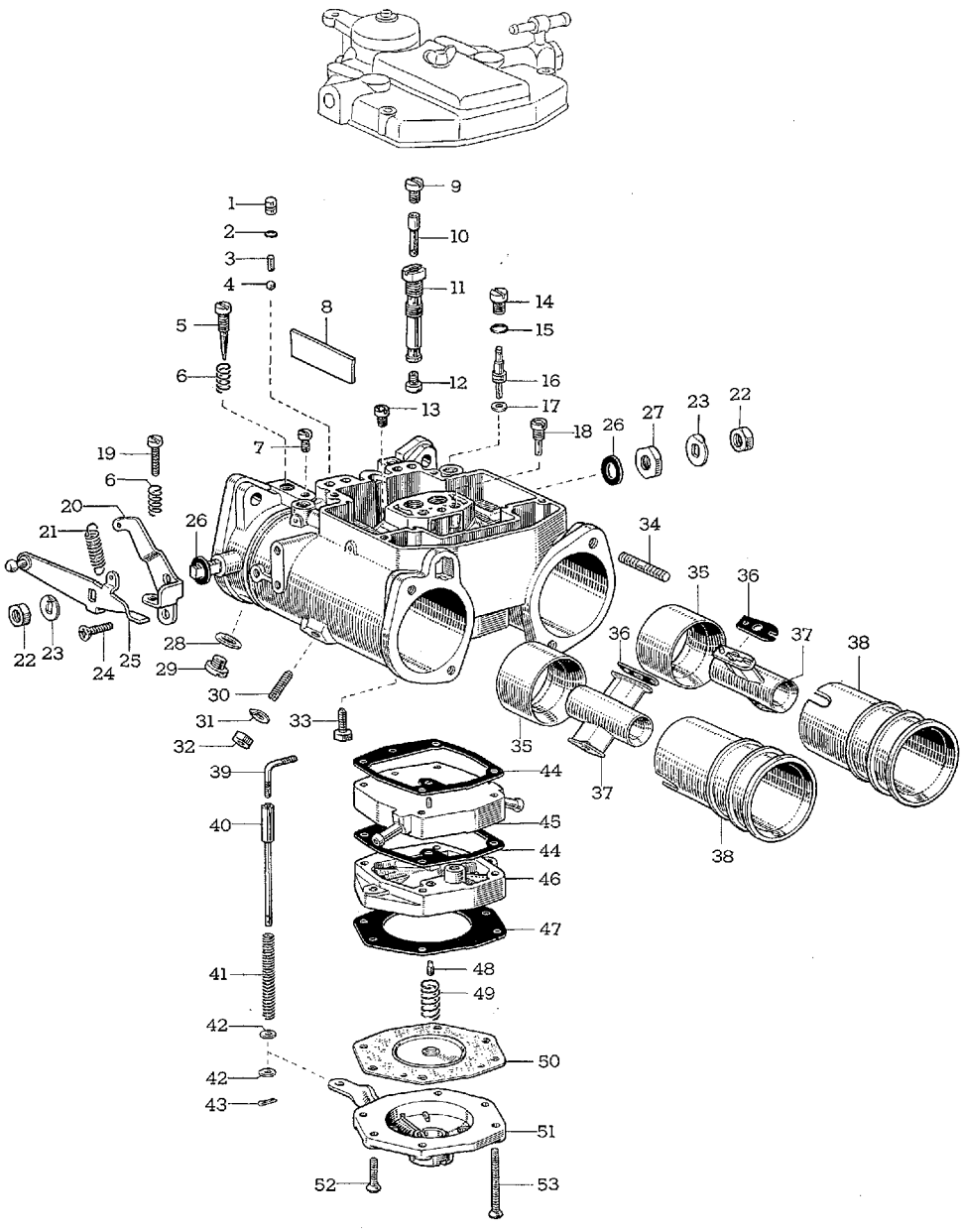

F 1049

図解番号	部品番号	部品名	使用個数	型式

キャブレタ (B)

(E.N. 3M-10287, F.N. MF10-10230 以降)

(図番31)

1	21787-88110	プラグ, ポンプ パツセージ, No.1	6	MF10. 10C
2	◙21284-88101	リング, O	6	MF10. 10C
3	21561-88110	ウエイト, ポンプ バルブ	6	MF10. 10C
4	21311-88110	ボール, ポンプ バルブ チエツク	6	MF10. 10C
5	21271-88110	スクリユ, アイドル アジヤステイング	6	MF10. 10C
6	21724-88110	スプリング, スロツトル アジヤステイング	9	MF10. 10C
7	◙21785-88111	プラグ, スロー パツセージ, No.2	6	MF10. 10C
8	◙21594-88101	プレート, フロート チヤンバ	3	MF10. 10C
9	◙21262-88112	ジエツト, メイン エア ブリード	6	MF10. 10C
10	◙21224-88112	チユーブ, メイン エア ブリード	6	MF10. 10C
11	21558-88110	ホルダ, メイン ジエツト	6	MF10. 10C
12	◙21251-88111	ジエツト, メイン	6	MF10. 10C
13	21267-88110	ジエツト, スタータ	3	MF10
	◙21267-88101	ジエツト, スタータ-①	3	MF10. 10C
14	◙21829-88101	プラグ, スクリユ	6	MF10. 10C
15	◙21285-88101	リング, O	6	MF10. 10C
16	◙21223-88101	ノズル, ポンプ	6	MF10. 10C
17	◙21628-88101	ガスケツト, ポンプ ジエツト スクリユ	6	MF10. 10C
18	◙21258-88111	ジエツト, スロー	6	MF10
	◙21258-88110	ジエツト, スロー-①	6	MF10. 10C
19	21273-88110	スクリユ, スロツトル アジヤステイング	9	MF10. 10C
20	21578-88110	ストツプ, スロツトル リターン スプリング	3	MF10
	◙21578-88101	ストツプ, スロツトル リターン スプリング-①	3	MF10. 10C
21	21729-88110	スプリング, スロツトル レバー リターン	3	MF10. 10C
22	21854-88110	ナツト, セツト	6	MF10. 10C
23	21881-88110	ワツシヤ, ロツク, No.1	6	MF10. 10C
24	◙21845-88111	スクリユ	6	MF10. 10C
25	◙21406-88111	レバー サブ アツセンブリ, スロツトル	3	MF10. 10C
26	21657-88110	シール	12	MF10. 10C

① F.N. MF10-10401 以降

図番—31　キャブレタ (B)

(E.N. 3M-10287, F.N. MF10-10230 以降)

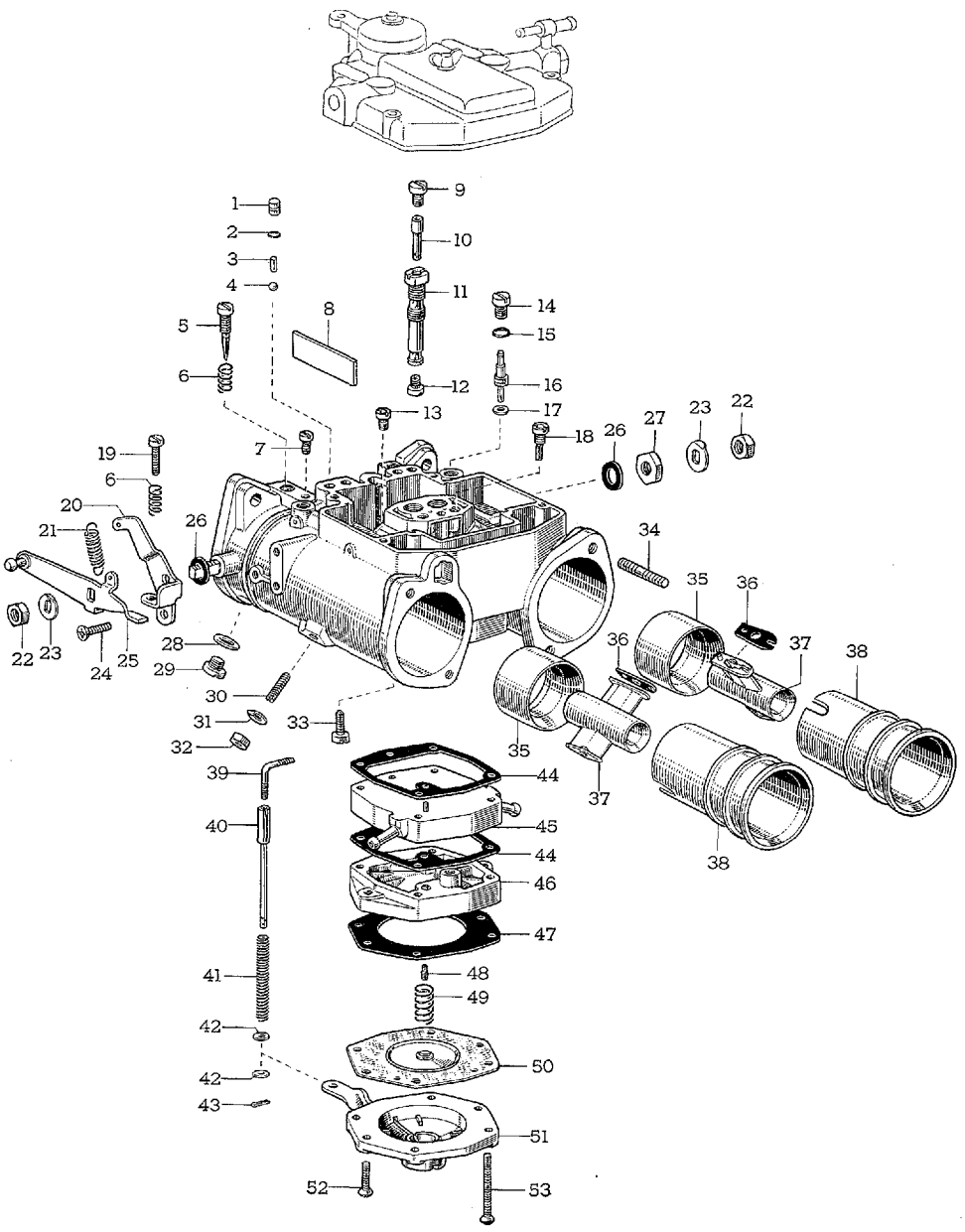

図解番号	部品番号	部品名	使用個数	型式
(図番31)				
27	21548-88110	カラー，セツト ナツト	3	MF10
	ℕ21548-88111	カラー，セツト ナツト-①	3	MF10. 10C
28	21618-88110	ガスケツト，ニードル バルブ (t=0.5)	6	MF10. 10C
29	21784-88110	プラグ，スロー パツセージ，No.1	6	MF10. 10C
30	21832-88110	スクリユ，セツト	6	MF10. 10C
31	21882-88110	ワツシヤ，ロツク，No.2	6	MF10. 10C
32	94120-40600	ナツト	6	
33	21824-88110	ボルト，セツト	12	MF10. 10C
34	ℕ21813-88101	ボルト，スタツド	12	MF10
	ℕ21813-88102	ボルト，スタツド-①	12	MF10. 10C
35	ℕ21213-88111	ベンチユリ，ラージ	6	MF10. 10C
36	21614-88110	ガスケツト，スモール ベンチユリ	6	MF10. 10C
37	ℕ21211-88111	ベンチユリ，スモール	6	MF10. 10C
38	ℕ21114-88111	スリーブ	6	MF10. 10C
	ℕ21114-88101	スリーブ-①	6	MF10. 10C
39	ℕ21487-88101	ロツド，コネクテイング	3	MF10. 10C
40	ℕ21492-88111	ロツド，ポンプ	3	MF10. 10C
41	21741-88110	スプリング，ポンプ	3	MF10. 10C
42	21887-88110	ワツシヤ	6	MF10. 10C
43	21767-88110	ピン，コツタ	8	MF10. 10C
44	ℕ21646-88111	ガスケツト，ダイアフラム ハウジング	6 (F.N. MF10-10399 まで=3)	MF10. 10C
45	ℕ21124-88101	ボデー アツセンブリ，クーリング-①	3	MF10. 10C
46	ℕ21019-88111	ハウジング サブ アツセンブリ，ダイアフラム	3	MF10. 10C
47	ℕ21637-88101	ガスケツト，ポンプ シリンダ-①	3	MF10. 10C
48	ℕ21257-88101	エア ジエツト，ジエツト ポンプ	3	MF10. 10C
49	21867-88110	スプリング，ダイアフラム	3	MF10. 10C
50	ℕ21707-88111	ロツド サブ アツセンブリ，ダイアフラム	3	MF10. 10C
51	21047-88110	レバー サブ アツセンブリ，ポンプ	3	MF10. 10C
52	ℕ21849-88111	スクリユ	6	MF10. 10C
53	ℕ21847-88111	スクリユ	12	MF10. 10C

① F.N. MF10-10401 以降

図番—32　フユーエル ポンプ

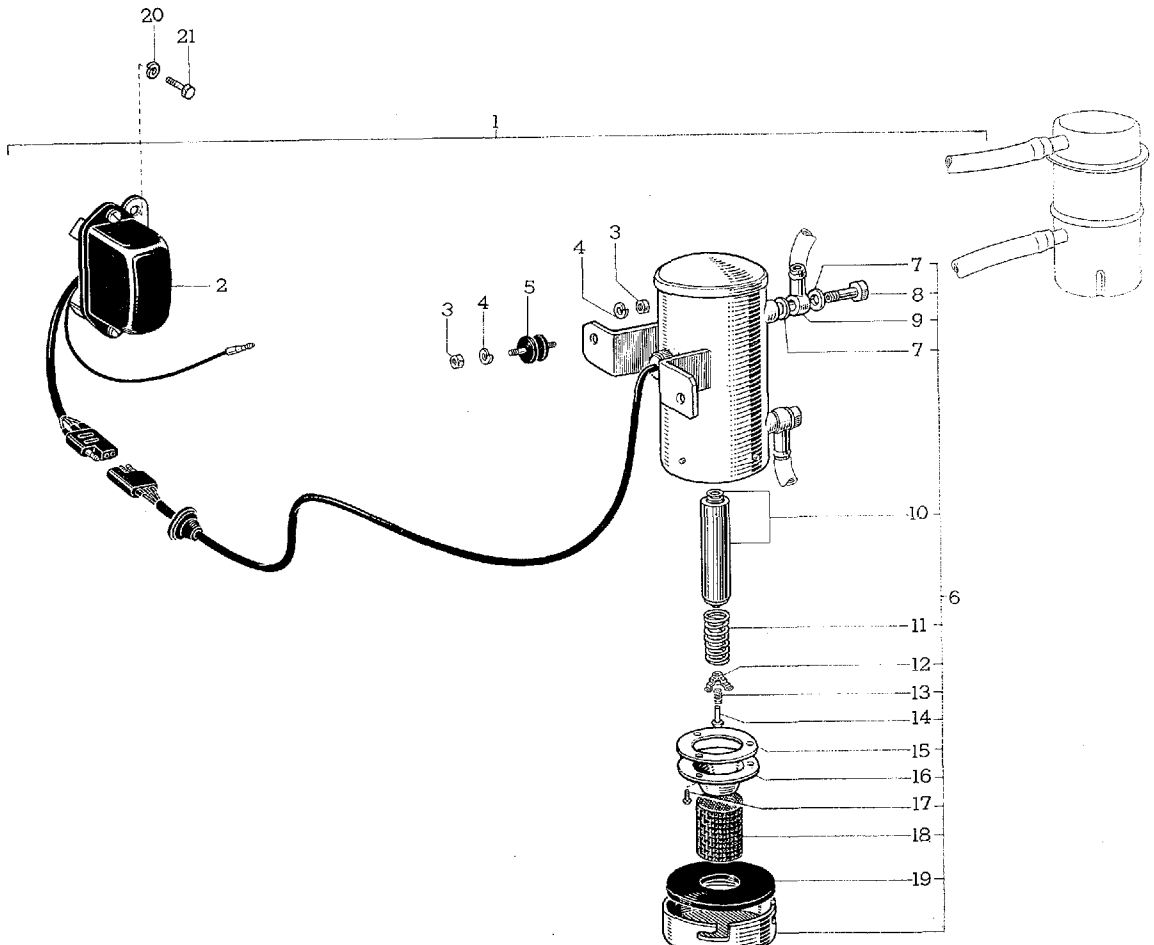

F 0411-A

図解番号	部品番号	部品名	使用個数	型式
		フユーエル ポンプ		
(図番32)				
1	23100-50013	ポンプ アツセンブリ，フユーエル	1	MF10
	N23100-43010	ポンプ アツセンブリ，フユーエル-①	1	MF10. 10C
2	23108-50013	リレー サブ アツセンブリ，フユーエル ポンプ	1	MF10
	N23108-43010	リレー サブ アツセンブリ，フユーエル ポンプ-①	1	MF10. 10C
3	94110-40600	ナツト	4	
4	94511-00600	ワツシヤ，スプリング	4	
5	23109-50010	マウンテイング サブ アツセンブリ	2	MF10. 10C
6	23107-50013	ボデー サブ アツセンブリ，フユーエル ポンプ	1	MF10
	N23107-43010	ボデー サブ アツセンブリ，フユーエル ポンプ-①	1	MF10. 10C
7	23112-50010	ワツシヤ，ジヨイント	4	MF10. 10C
8	23113-50011	ジヨイント，インレツト ニツプル	2	MF10. 10C
9	23111-50011	ニツプル，スイーベリング	2	MF10. 10C
10	23106-50013	プランジヤ サブ アツセンブリ	1	MF10. 10C
11	23120-50013	スプリング，プランジヤ	1	MF10. 10C
12	23124-50012	ガイド，スプリング	1	MF10. 10C
13	23121-50010	スプリング，チエツク バルブ	1	MF10. 10C
14	23122-50010	バルブ，チエツク	1	MF10. 10C
15	23119-50011	パツキン，ラバー	1	MF10. 10C
16	23123-50011	ストツパ，バルブ，B	1	MF10. 10C
17	90090-00306	スクリユ	3	
	90090-00383	スクリユ-①	3	
18	23105-50013	フイルタ サブ アツセンブリ，フユーエル ポンプ	1	MF10. 10C
19	23114-50012	パツキン，ラバー	1	MF10
20	94511-00600	ワツシヤ，スプリング-②	2	
21	91111-40612	ボルト	2	
	91611-40612	ボルト，ウイズ ワツシヤ-③	2	

① F.N. MF10-10113 以降　② F.N. MF10-10399 まで　③ F.N. MF10-10401 以降

図番—33　フユーエル フイルタ

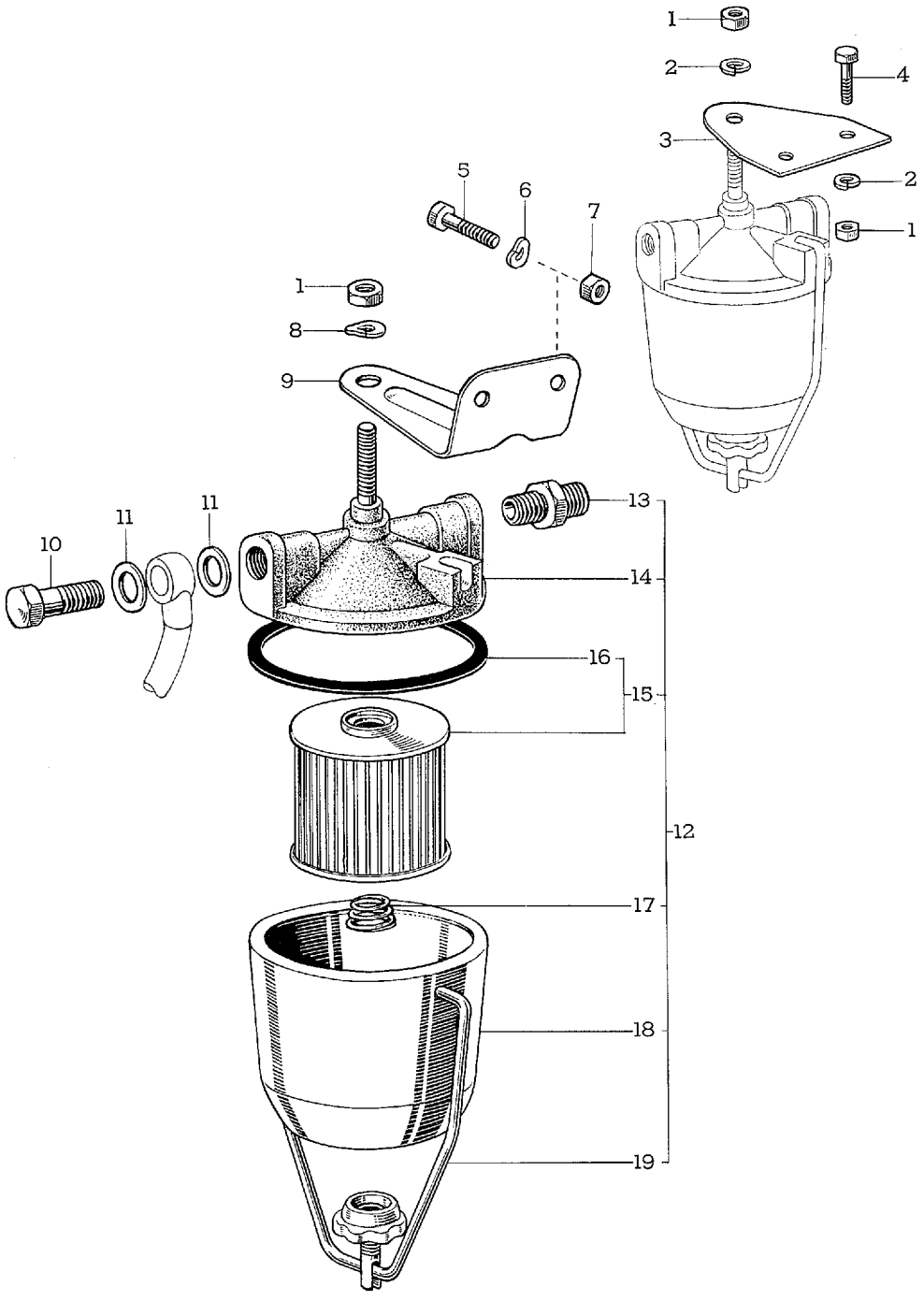

図解番号	部品番号	部品名	使用個数	型式
		フユーエル フイルタ		
(図番33)				
1	94110-40800	ナツト	1 (F.N. MF10-10399 まで=3)	
2	94512-00800	ワツシヤ, スプリング-①	3	
3	23921-88110	サポート, フユーエル フイルタ-①	1	MF10
4	91111-40816	ボルト-①	2	
5	91111-40618	ボルト-②	2	
6	94531-00600	ワツシヤ, ウエーブ-②	2	
7	94110-40600	ナツト-②	2	
8	94531-00800	ワツシヤ, ウエーブ-②	1	
9	23921-22010	サポート, フユーエル フイルタ-②	1	MF10. 10C
10	90401-13013	ボルト, ユニオン	1	MF10. 10C
11	90430-13039	ガスケツト	2	MF10. 10C
12	23300-40010	フイルタ アツセンブリ, フユーエル	1	MF10. 10C
13	90404-13105	フイツテイング	1	MF10. 10C
14	23301-40010*	ボデー サブ アツセンブリ, フユーエル フイルタ (代替 23301-40011)	1	MF10
	23301-40011	ボデー サブ アツセンブリ, フユーエル フイルタ	1	MF10. 10C
15	04234-30010	エレメント キツト, フユーエル フイルタ	1	MF10. 10C
16	23312-30010	ガスケツト, フイルタ ボウル	1	MF10. 10C
17	23333-30010	スプリング, フイルタ エレメント セツト	1	MF10. 10C
18	23313-30010	ボウル, フイルタ	1	MF10. 10C
19	23304-30010	ベイル サブ アツセンブリ, フイルタ ボウル	1	MF10. 10C

① F.N. MF10-10399 まで　② F.N. MF10-10401 以降

図番—34　フユーエル タンク と パイプ —Old

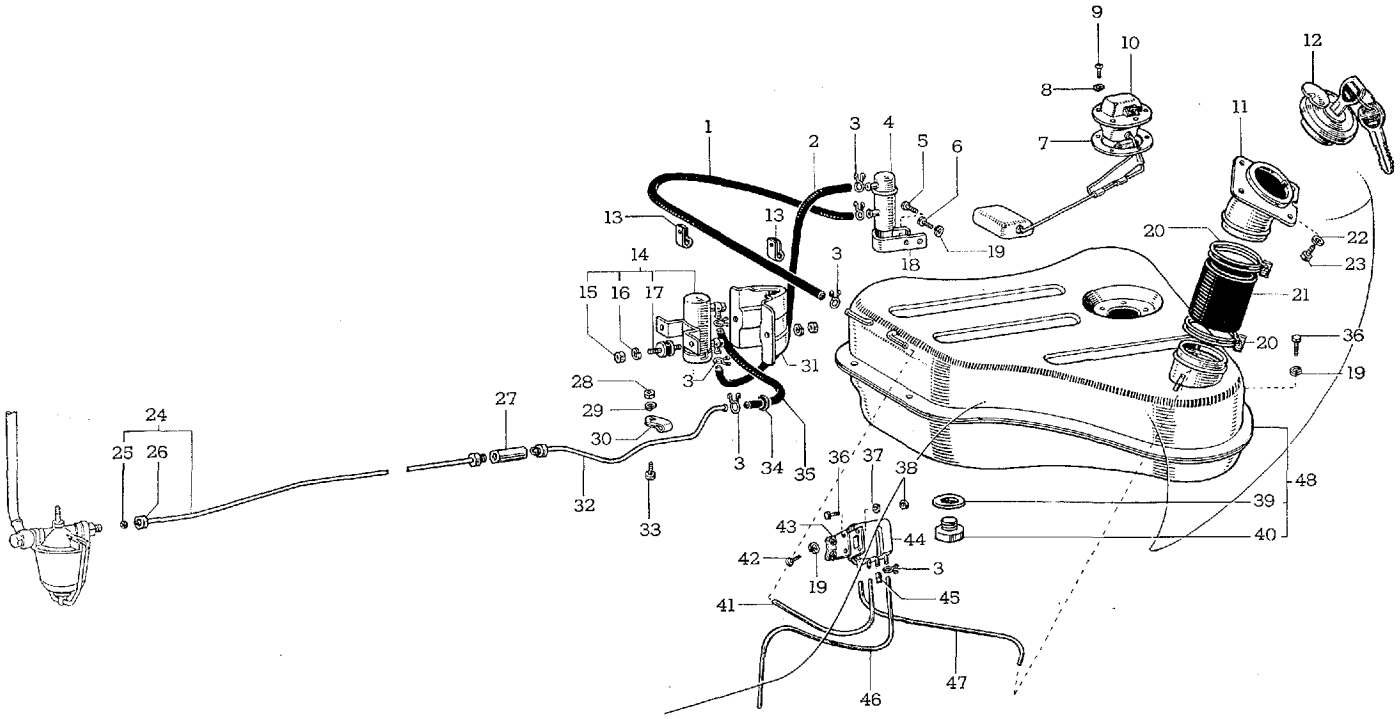

F 0412-A

図番—34(α)　フユーエル タンク と パイプ

(F.N. MF10-10401 以降)

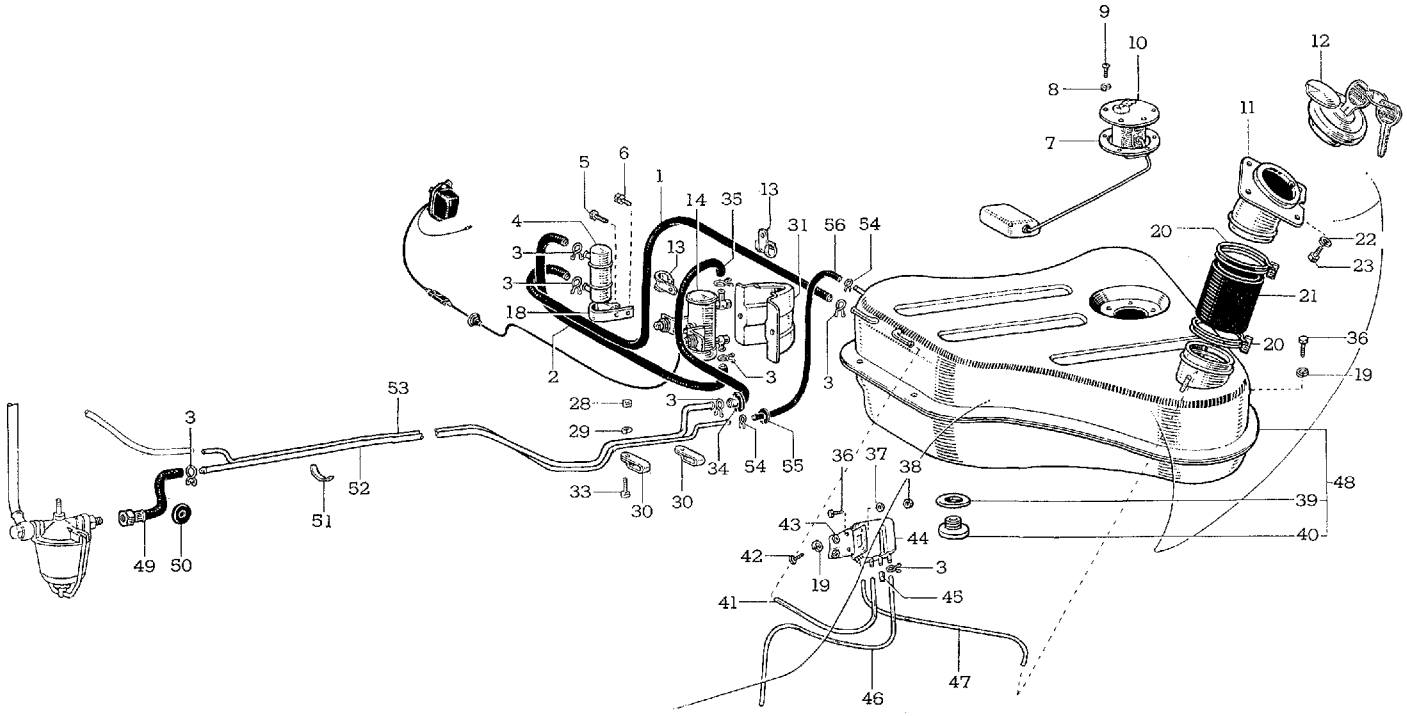

F 1051

図解番号	部品番号	部品名	使用個数	型式
		フユーエル タンク と パイプ		
(図番34)				
1	90072-44503	ホース	1	MF10. 10C
2	90072-44504	ホース	1	MF10. 10C
3	90467-11012	クリツプ	10 (F.N. MF10-10399 まで=8)	MF10
4	23300-50010	フイルタ アツセンブリ, フユーエル	1	MF10. 10C
5	93180-16025	スクリユ	1	
6	91111-40612	ボルト	1	
	91611-40612	ボルト, ウイズ ワツシヤ-②	1	
7	83361-20020	ガスケツト, フユーエル センダ ゲージ	1	MF10. 10C
8	94511-00400	ワツシヤ, スプリング	5	
9	93210-14010	スクリユ	5	
	93219-14010	スクリユ (ISO)	5	
10	83320-62010	ゲージ アツセンブリ, フユーエル センダ	1	MF10. 10C
11	77202-88110	パイプ サブ アツセンブリ, フユーエル タンク インレツト, アツパ	1	MF10. 10C
12	77031-62010	キヤツプ アンド キー セツト, フユーエル タンク	1	MF10. 10C
13	90461-08209	クランプ	2	MF10. 10C
14	23100-50013	ポンプ アツセンブリ, フユーエル (詳細は図番—32 を参照)	1	MF10
	23100-43010	ポンプ アツセンブリ, フユーエル-①	1	MF10. 10C
15	94110-40600	ナツト	4	
16	94511-00600	ワツシヤ, スプリング	4	
17	23109-50010	マウンテイング サブ アツセンブリ	2	MF10. 10C
18	23921-50010	サポート, フユーエル フイルタ	1	MF10. 10C
19	94511-00600	ワツシヤ, スプリング	7 (F.N. MF10-10399 まで=8)	
20	90072-46002	クランプ	2	MF10. 10C
21	90072-44505	ジヨイント, フユーエル タンク インレツト パイプ	1	MF10. 10C

① F.N. MF10-10113 以降　② F.N. MF10-10401 以降

図番—34(a)　フユーエル タンク と パイプ

(F.N. MF10-10401 以降)

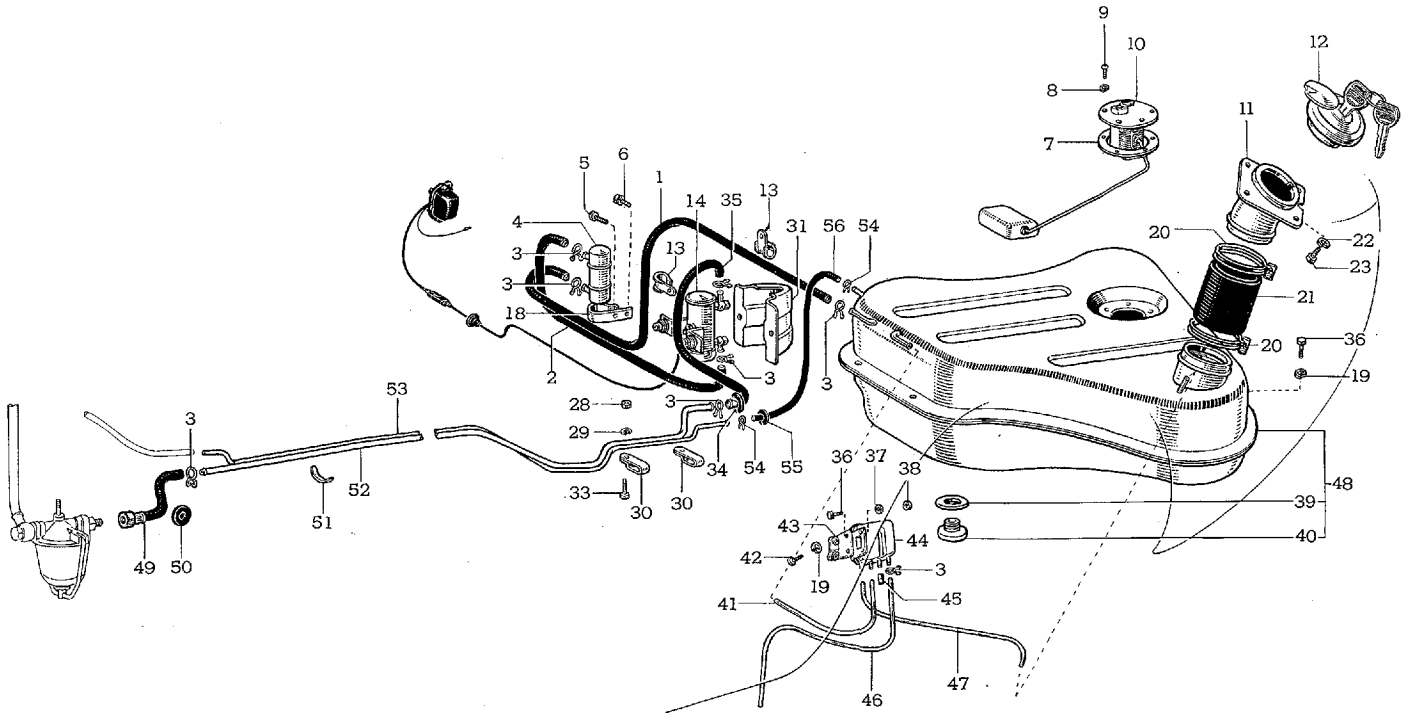

Toyota 2000 GT

図解番号	部品番号	部品名	使用個数	型式
(図番34)				
22	94511-00500	ワツシヤ，スプリング	4	
23	93280-15012	スクリユ	4	
	93289-15012	スクリユ (ISO)	4	
24	77208-88110*	チユーブ サブ アツセンブリ，フユーエル，フロント (代替 77208-88111)	1	MF10
	₪77208-88111	チユーブ サブ アツセンブリ，フユーエル-②④	1	MF10
25	90410-08004	スリーブ，ボール-③	1	MF10
26	90402-13015	ナツト，ユニオン-③	1	MF10
27	96320-71400	ユニオン，フレア，A-①	1	MF10
28	94110-40800	ナツト	2	
29	94512-00800	ワツシヤ，スプリング	2	
30	90461-06144	クランプ	2	MF10
	90461-08134	クランプ-③	2	MF10. 10C
31	58359-88110	カバー，フユーエル ポンプ	1	MF10. 10C
32	77253-88110	チユーブ，フユーエル，リヤ-①	1	MF10
33	91111-40820	ボルト	2	
34	90480-20030	グロメツト	1	MF10. 10C
35	90072-44507	ホース	1	MF10. 10C
36	91111-40616	ボルト	7	
37	94612-10600	ワツシヤ，プレート	2	
38	94110-40600	ナツト	2	
39	90430-24076	ガスケツト-(90430-24047 と互換性あり)	1	MF10
	90430-24047	ガスケツト	1	MF10. 10C
40	90341-24018	プラグ，ウイズ ヘツド ストレート スクリユ (90341-24021 と互換性あり)	1	MF10
	90341-24021	プラグ，ウイズ ヘツド ストレート スクリユ	1	MF10. 10C
41	90072-44607	チユーブ，フユーエル ブリーザ (A)	1	MF10. 10C
42	93240-16012	スクリユ	2	
43	77234-88110	ブラケツト，ブリーザ チユーブ，ジヨイント	1	MF10. 10C
44	77204-30010	ピース サブ アツセンブリ，ブリーザ チユーブ，ジヨイント	1	MF10. 10C
45	90072-44610	チユーブ，フユーエル ブリーザ (D)	1	MF10. 10C
46	90072-44609	チユーブ，フユーエル ブリーザ (C)	1	MF10. 10C
47	90072-44608	チユーブ，フユーエル ブリーザ (B)	1	MF10. 10C

① F.N. MF10-10189 まで　② F.N. MF10-10190以降　③ F.N. MF10-10399 まで　④ F.N. MF10-10401 以降

図番—34(a)　フユーエル タンク と パイプ

(F.N. MF10-10401 以降)

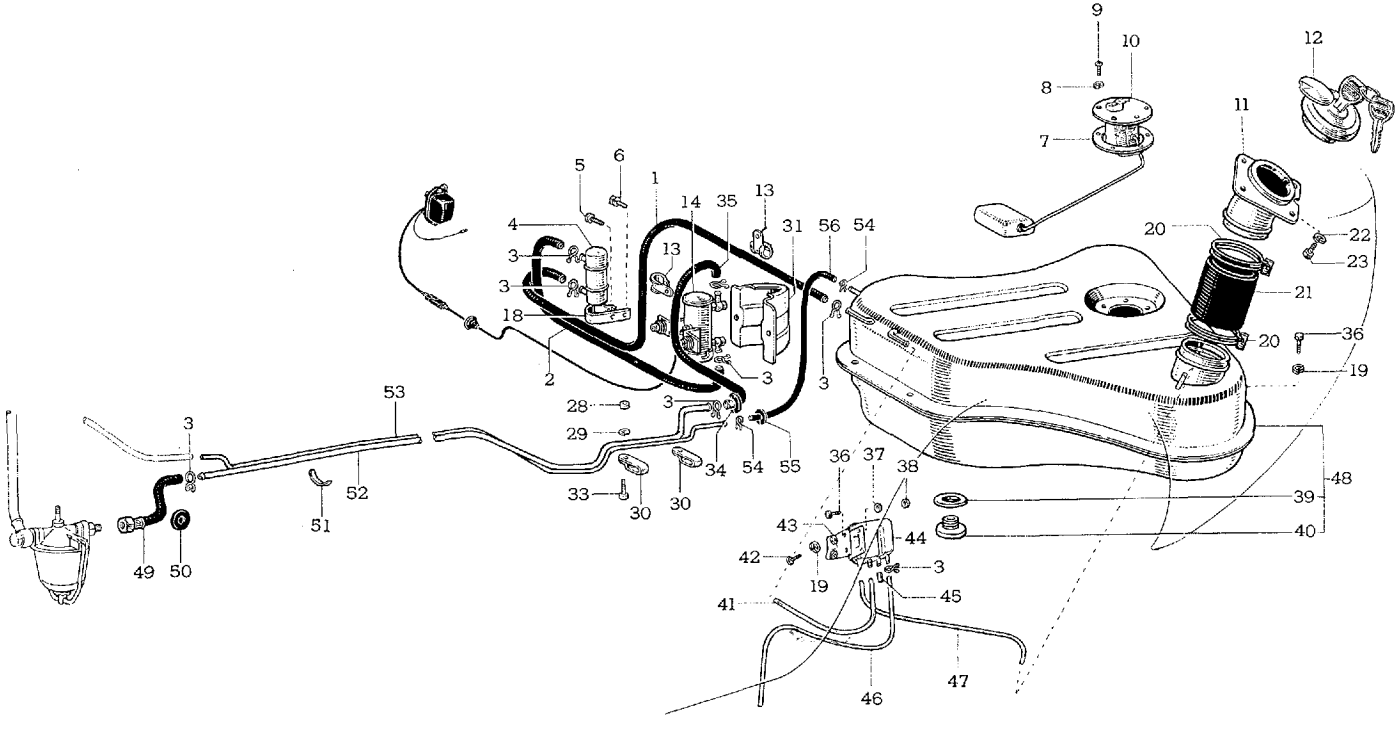

Toyota 2000 GT

図解番号	部品番号	部品名	使用個数	型式
(図番34)				
48	77001-88110*	タンク サブ アツセンブリ, フユーエル (代替 77001-88111 と 93219-14010)	1	MF10
	ℕ77001-88111	タンク サブ アツセンブリ, フユーエル (ISO)	1	MF10
	ℕ77001-88112	タンク サブ アツセンブリ, フユーエル-①	1	MF10. 10C
49	ℕ90072-78103	ホース, フユーエル-①	1	MF10. 10C
50	90480-25010	グロメツト	1	MF10. 10C
51	90463-08051	クランプ-①	2	MF10. 10C
52	ℕ77252-88111	チユーブ, フユーエル-①	1	MF10. 10C
53	ℕ77255-88111	チユーブ, フユーエル リターン-①	1	MF10. 10C
54	90467-08036	クリツプ-①	1	MF10. 10C
55	90480-15007	グロメツト-①	1	MF10. 10C
56	ℕ90072-44536	ホース-①	1	MF10. 10C

① F.N. MF10-10401 以降

シヤシ　グループ

Old

図番—35　クラツチ と トランスミツシヨン セクシヨン (MF10)—Old

Old

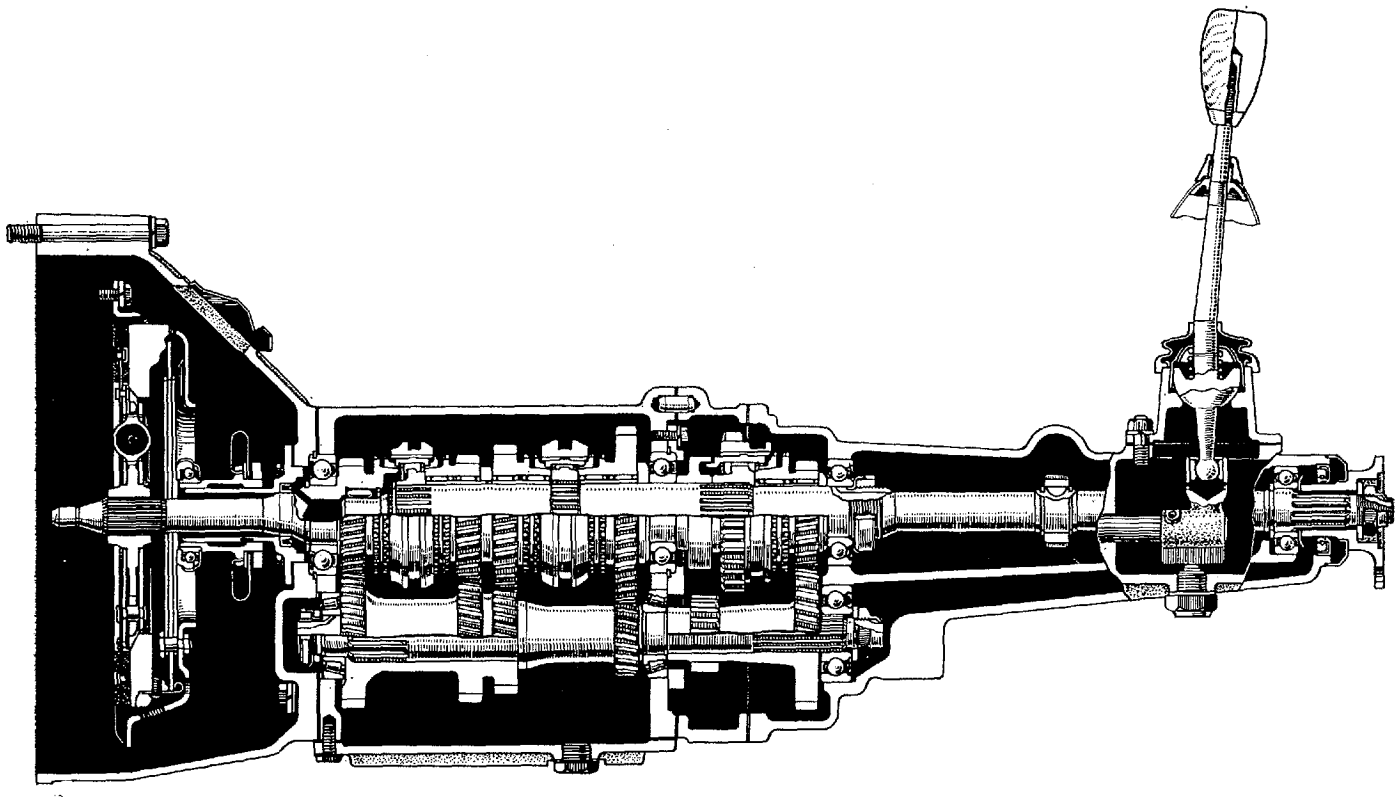

C 2625

図番—35(α)　クラツチ と トランスミツシヨン セクシヨン

(F.N. MF10-10401 以降)

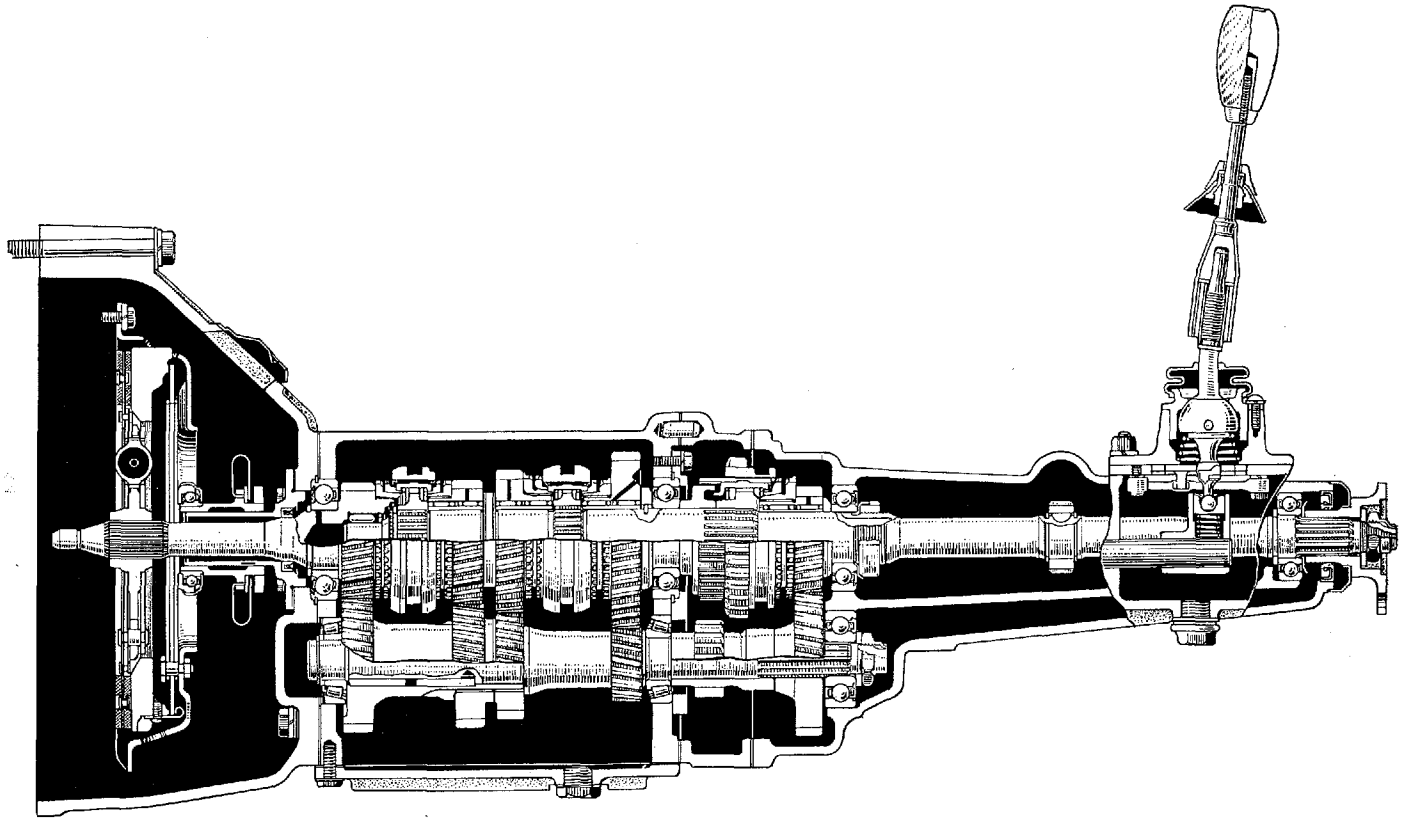

C 4788

図番—36　クラツチ と レリーズ フオーク (MF10)

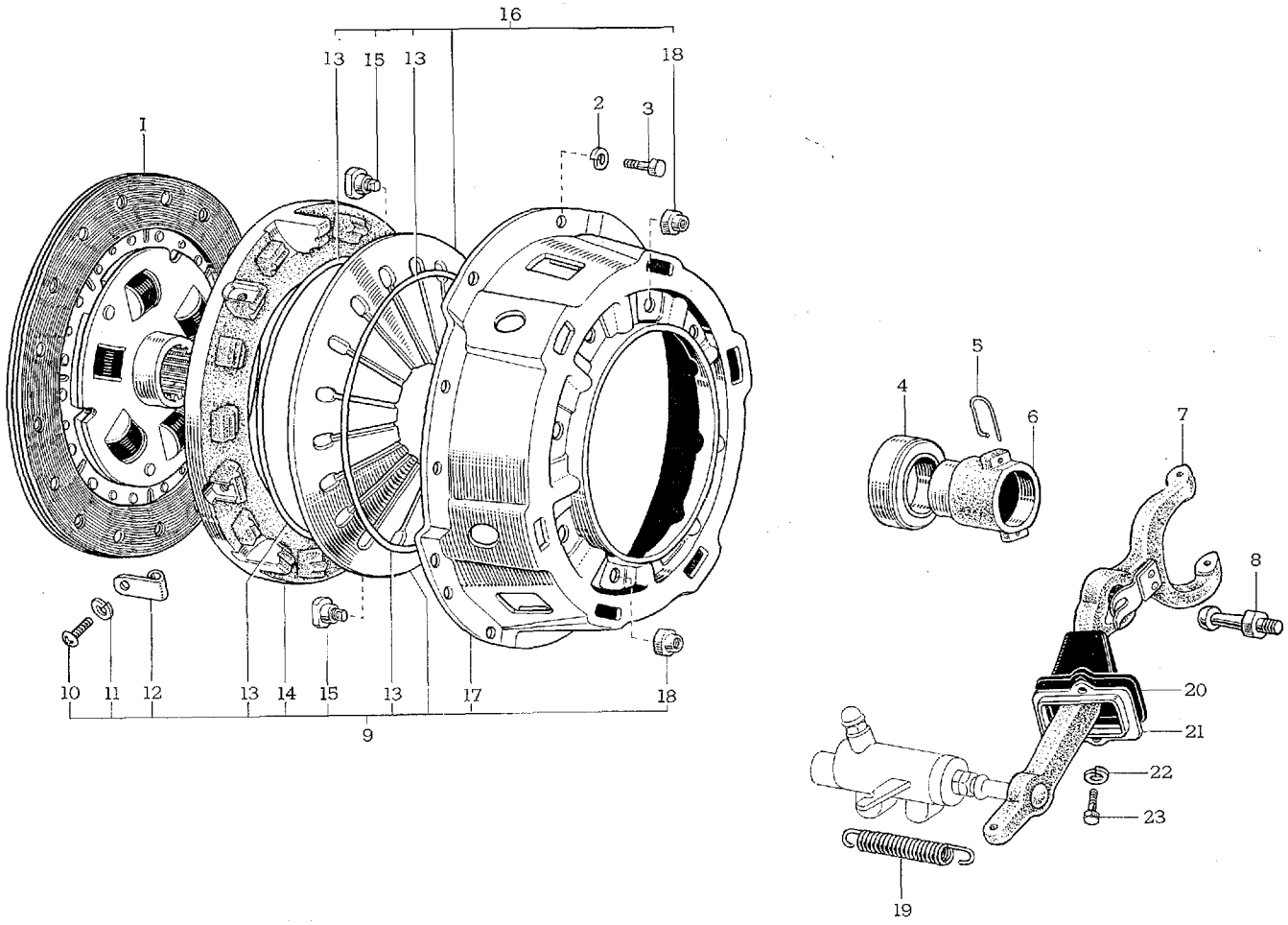

C 2626-A

図解番号	部品番号	部品名	使用個数	型式
		クラツチ と レリーズ フオーク (MF10)		
(図番36)				
1	31250-62010	デイスク アツセンブリ, クラツチ	1	MF10
	ℕ31250-62011	デイスク アツセンブリ, クラツチ-①	6	MF10
2	94512-00800	ワツシヤ, スプリング	6	
3	91111-40818	ボルト	6	
4	90363-38009	ベアリング, ラジアル ボール	1	MF10
	ℕ90363-40045	ベアリング, ラジアル ボール-①	1	MF10
5	31232-30010	クリツプ, クラツチ レリーズ ベアリング ハブ	2	MF10
6	31231-40010	ハブ, クラツチ レリーズ ベアリング	1	MF10
	ℕ31231-62010	ハブ, クラツチ レリーズ ベアリング-①	1	MF10
7	31204-30011	フオーク サブ アツセンブリ, クラツチ レリーズ	1	MF10
8	31236-30020	ボール, レリーズ フオーク	1	MF10
9	31210-62011	カバー アツセンブリ, クラツチ	1	MF10
10	93210-16010	スクリユ	6	
11	94523-00600	ワツシヤ, ツウスド	6	
	94511-00600	ワツシヤ, スプリング-①	6	
12	31216-30010	スプリング, クラツチ リトラクテイング	6	MF10
13	31214-30020	リング, クラツチ ピボツト	2	MF10
14	31221-62011	プレート, クラツチ プレツシヤ	1	MF10
15	31215-30020	ボルト, クラツチ ダイアフラム スプリング セツト	9	MF10
16	31213-62011*	スプリング, クラツチ ダイアフラム-(代替 31213-69015)	1	MF10
	ℕ31213-69015	スプリング, クラツチ ダイアフラム-①	1	MF10
17	31201-62010	カバー サブ アツセンブリ, クラツチ	1	MF10
18	90179-06006	ナツト	9	MF10
19	90506-16132	スプリング, テンシヨン	1	MF10
20	31126-62010	ブーツ, レリーズ フオーク	1	MF10
21	31125-62010	プレート, レリーズ フオーク ブーツ	1	MF10
22	94511-00600	ワツシヤ, スプリング	1	
23	91111-40610	ボルト	2	

① F.N. MF10-10401 以降

図番—37　クラツチ ペダル と ブレーキ ペダル (MF10)—Old

Old

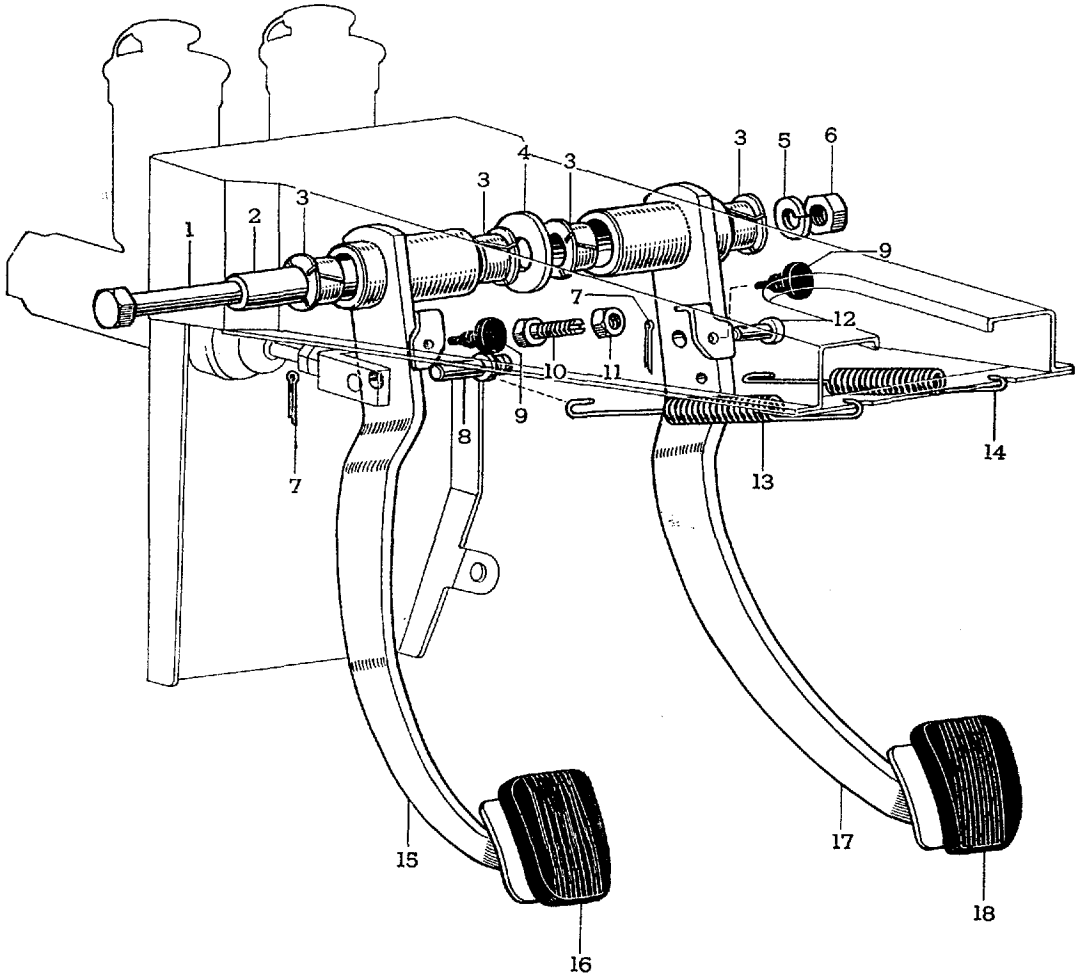

C 2627

図番—37(a)　クラツチ ペダル と ブレーキ ペダル (MF10)

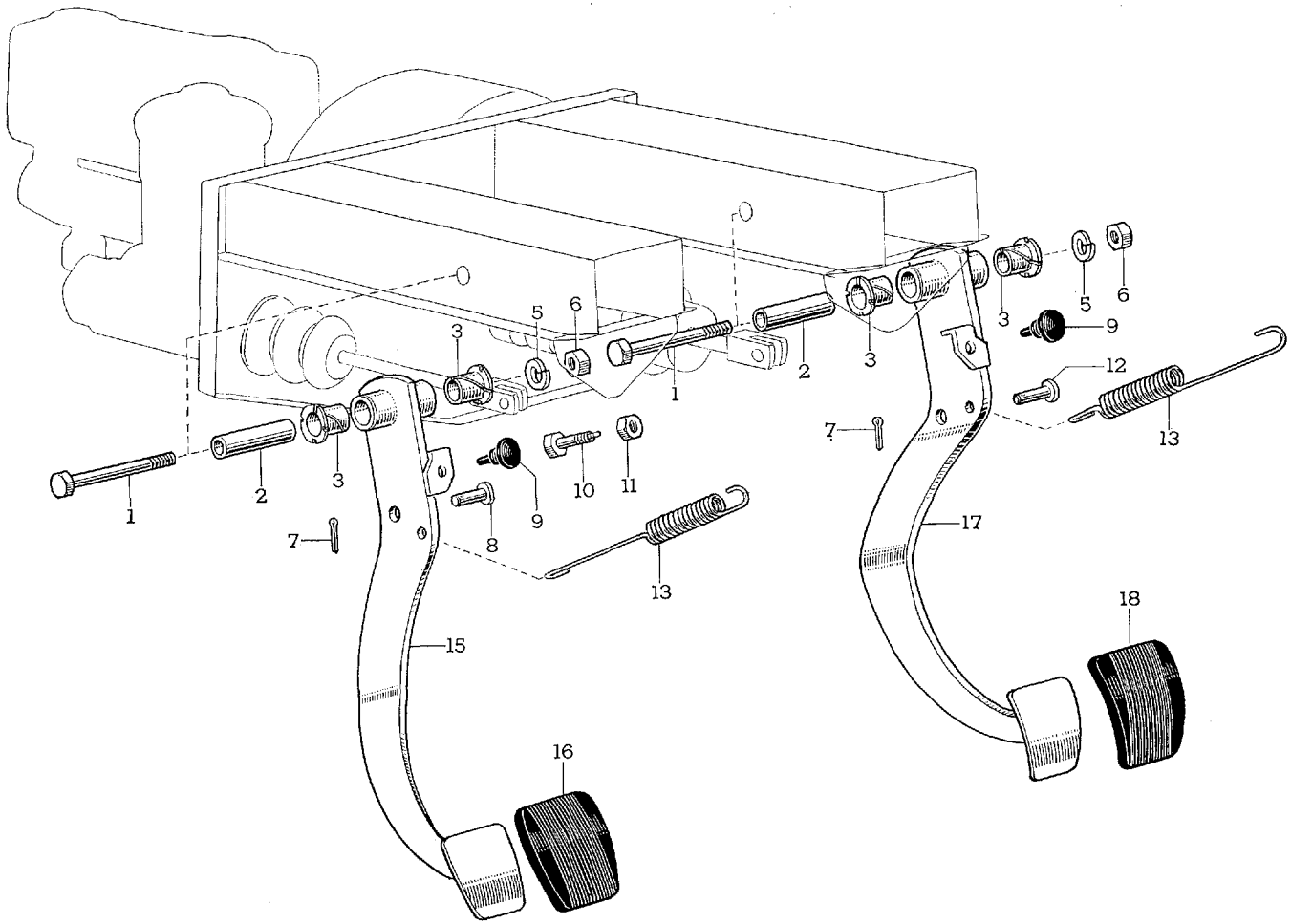

C 4789

クラツチ ペダル と ブレーキ ペダル (MF10)

(図番37)

図解番号	部品番号	部品名	使用個数	型式
1	90101-10043	ボルト, ヘキサゴン	1	MF10
	91121-51060	ボルト-②	2	
2	90387-10002	カラー	2	MF10
	90072-10003	カラー-②	2	MF10
3	**90386-13007**	ブシユ	4	MF10
4	90201-13151	ワツシヤ, プレート-①	1	MF10
5	**94512-01000**	ワツシヤ, スプリング	2 (F.N. MF10-10399 まで=1)	
6	**94110-51000**	ナツト	2 (F.N. MF10-10399 まで=1)	
7	**95381-02015**	ピン, コツタ	2	
8	90249-08012	ピン	1	MF10
	90240-08040	ピン, ウイズ ホール-②	1	MF10
9	**90541-06008**	クツシヨン	2	MF10. 10C
10	**90109-08001**	ボルト	1	MF10
11	**94120-40800**	ナツト	1	
12	**90240-10083**	ピン, ウイズ ホール	1	MF10. 10C
13	90506-16105	スプリング, テンシヨン	1	MF10
	90506-16148	スプリング, テンシヨン-②	2	MF10. 10C
14	90506-16111	スプリング, テンシヨン-①	1	MF10
15	31301-88110	ペダル サブ アツセンブリ, クラツチ	1	MF10
	N**31301-88111**	ペダル サブ アツセンブリ, クラツチ-②	1	MF10
16	**31321-88110**	パツド, クラツチ ペダル	1	MF10
17	47101-88110	ペダル サブ アツセンブリ, ブレーキ	1	MF10
	N**47101-88111**	ペダル サブ アツセンブリ, ブレーキ-②	1	MF10
18	**47121-88110**	パツド, ブレーキ ペダル	1	MF10

① F.N. MF10-10399 まで　② F.N. MF10-10401 以降

図番—38　ブレーキペダル（MF10-C）

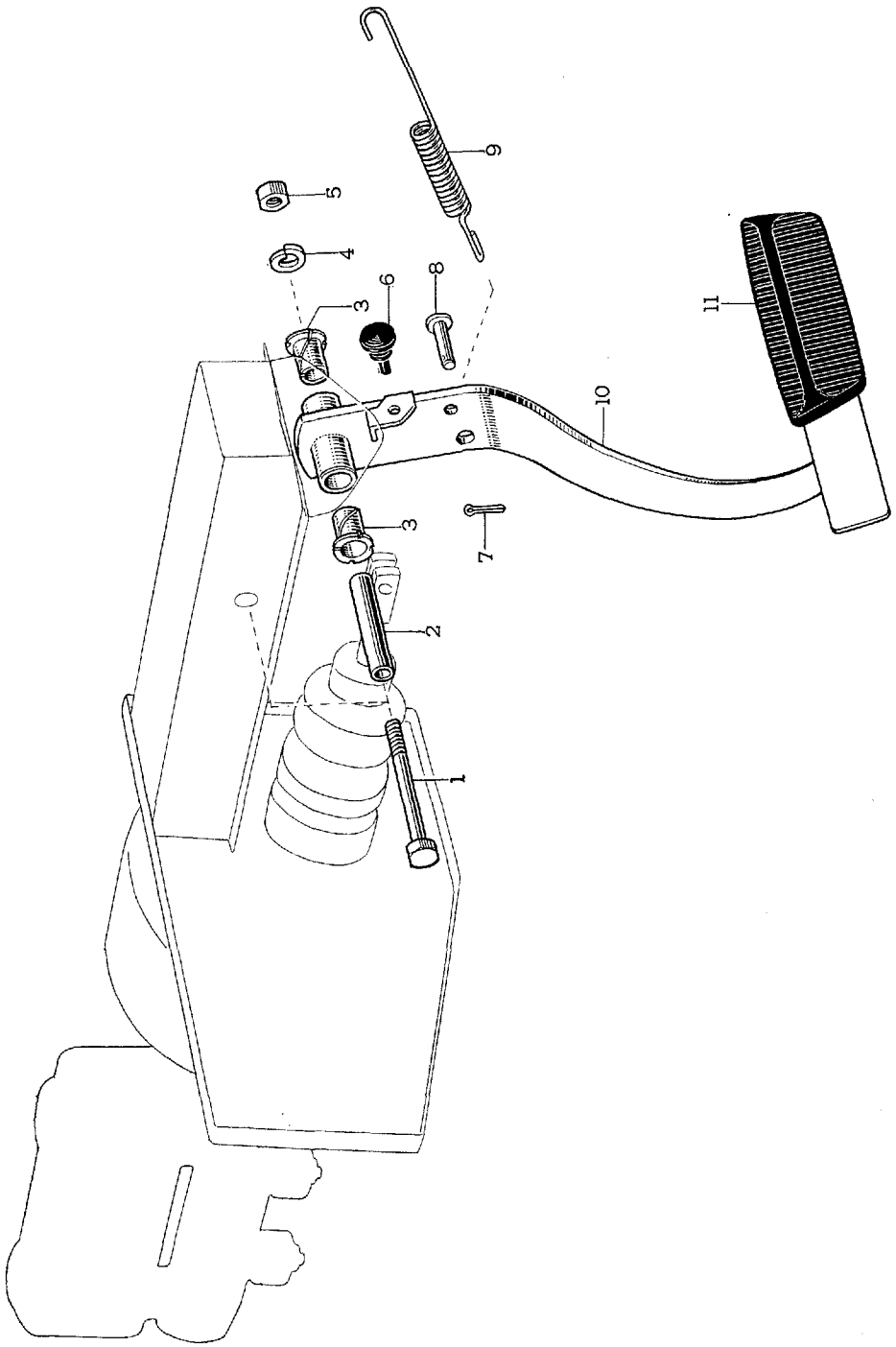

C 4790

図解番号	部品番号	部品名	使用個数	型式
		ブレーキ ペダル (MF10-C)		
(図番38)				
1	91121-51060	ボルト	1	
2	90072-10003	カラー	1	MF10. 10C
3	90386-13007	ブシユ	2	MF10. 10C
4	94512-01000	ワツシヤ, スプリング	1	
5	94110-51000	ナツト	1	
6	90541-06008	クツシヨン	1	MF10. 10C
7	95381-02015	ピン, コツタ	1	
8	90240-10083	ピン, ウイズ ホール	1	MF10. 10C
9	90506-16148	スプリング, テンシヨン	1	MF10. 10C
10	◙47101-88112	ペダル サブ アツセンブリ, ブレーキ	1	10C
11	47121-12010	パツド, ペダル	1	10C

Old 図番—39　クラツチ マスタ シリンダ と レリーズ シリンダ (MF10)—Old Old

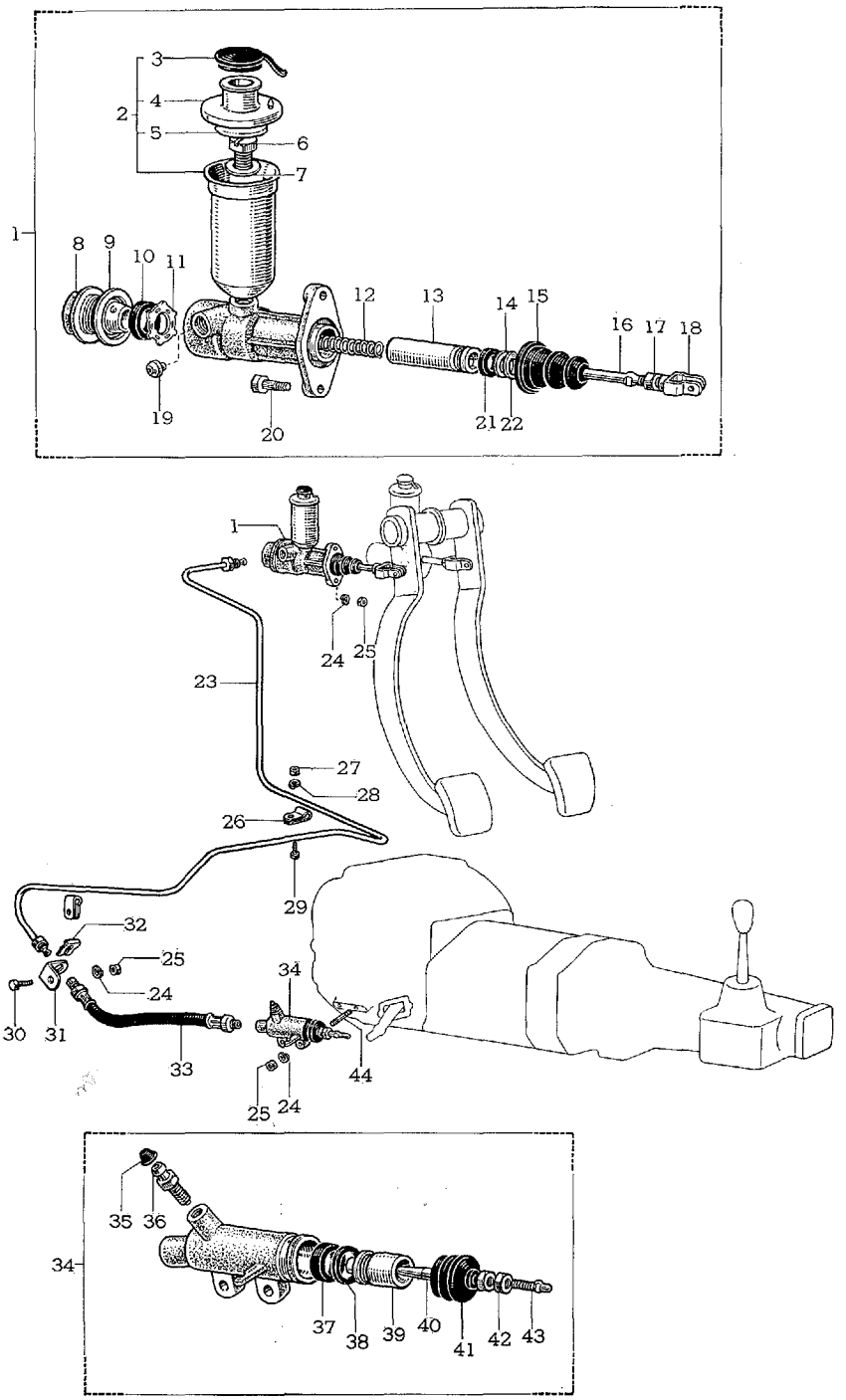

C 2628-A

図番—39(a)　クラツチ マスタ シリンダ と レリーズ シリンダ (MF10)

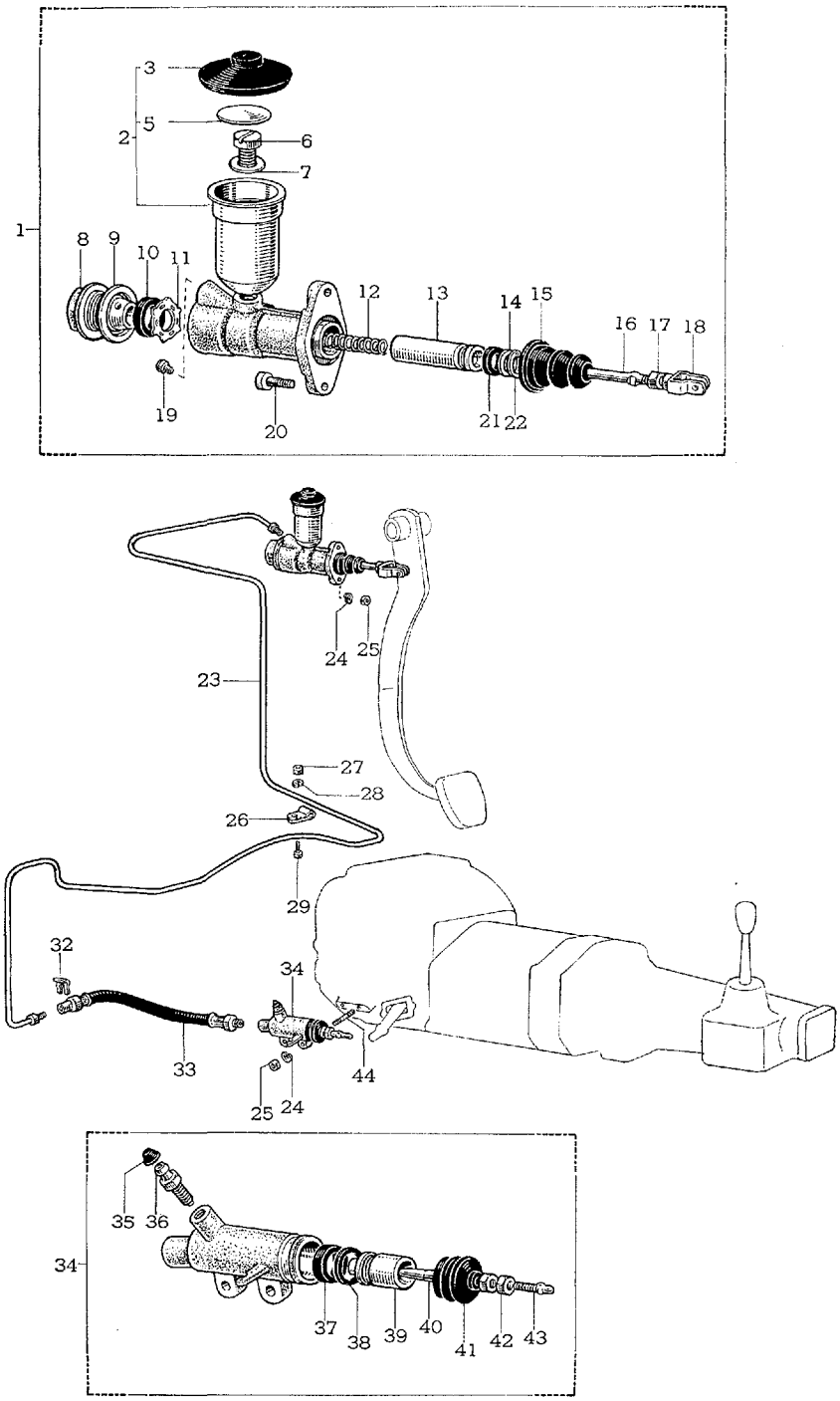

C 4791

図解番号	部品番号	部品名	使用個数	型式
		クラツチ マスタ シリンダ と レリーズ シリンダ (MF10)		
(図番39)				
1	31410-20044	シリンダ アツセンブリ, マスタ	1	MF10
	ℕ31410-62010	シリンダ アツセンブリ, マスタ-①	1	MF10
2	47202-35010	リザーバ セツト, マスタ シリンダ	1	MF10
	47202-12010	リザーバ セツト, マスタ シリンダ-①	1	MF10
3	31425-30020	キヤツプ, リザーバ フイラ	1	MF10
	47230-12011	キヤツプ アツセンブリ, リザーバ-①	1	MF10
4	31424-30010	キヤツプ, リザーバ	1	MF10
5	31426-30010*	フロート, マスタ シリンダ リザーバ-(代替31426-30011)	1	MF10
	31426-30011	フロート, マスタ シリンダ リザーバ-①	1	MF10
6	47231-35010	ボルト, マスタ シリンダ リザーバ セツト	1	MF10
7	47232-35010	ワツシヤ, リザーバ セツト ボルト	1	MF10
8	31412-20011	キヤツプ, マスタ シリンダ	1	MF10
9	90430-28137	ガスケツト	1	MF10
10	90947-01046	カツプ, シリンダ	1	MF10
11	31442-20010	スペーサ, マスタ シリンダ ピストン カツプ	1	MF10
12	90501-12231	スプリング, コンプレツシヨン	1	MF10
13	31441-20010	ピストン, マスタ シリンダ	1	MF10
14	90201-11141	ワツシヤ, プレート	1	MF10
15	47265-20010	ブーツ, マスタ シリンダ	1	MF10
16	31451-20020	ロツド, マスタ シリンダ プツシユ	1	MF10
	ℕ31451-62010	ロツド, マスタ シリンダ プツシユ-①	1	MF10
17	94120-40800	ナツト	1	MF10
18	47264-10011	クレビス, マスタ シリンダ プツシユ ロツド	1	MF10
19	90410-03015	シート, ユニオン	1	MF10
20	90114-08014	ボルト, セレーシヨン	2	MF10
21	90947-01016*	カツプ, シリンダ-(代替90947-01084)	1	MF10
	90947-01084	カツプ, シリンダ	1	MF10
22	90521-21044	リング, ホール スナツプ	1	MF10
23	31481-88110	チユーブ, マスタ シリンダ ツウ フレクシブル ホース	1	MF10
	ℕ31481-88111	チユーブ, マスタ シリンダ ツウ フレクシブル ホース-①	1	MF10

① F.N. MF10-10401 以降

図番—39(a)　クラツチ マスタ シリンダ と レリーズ シリンダ (MF10)

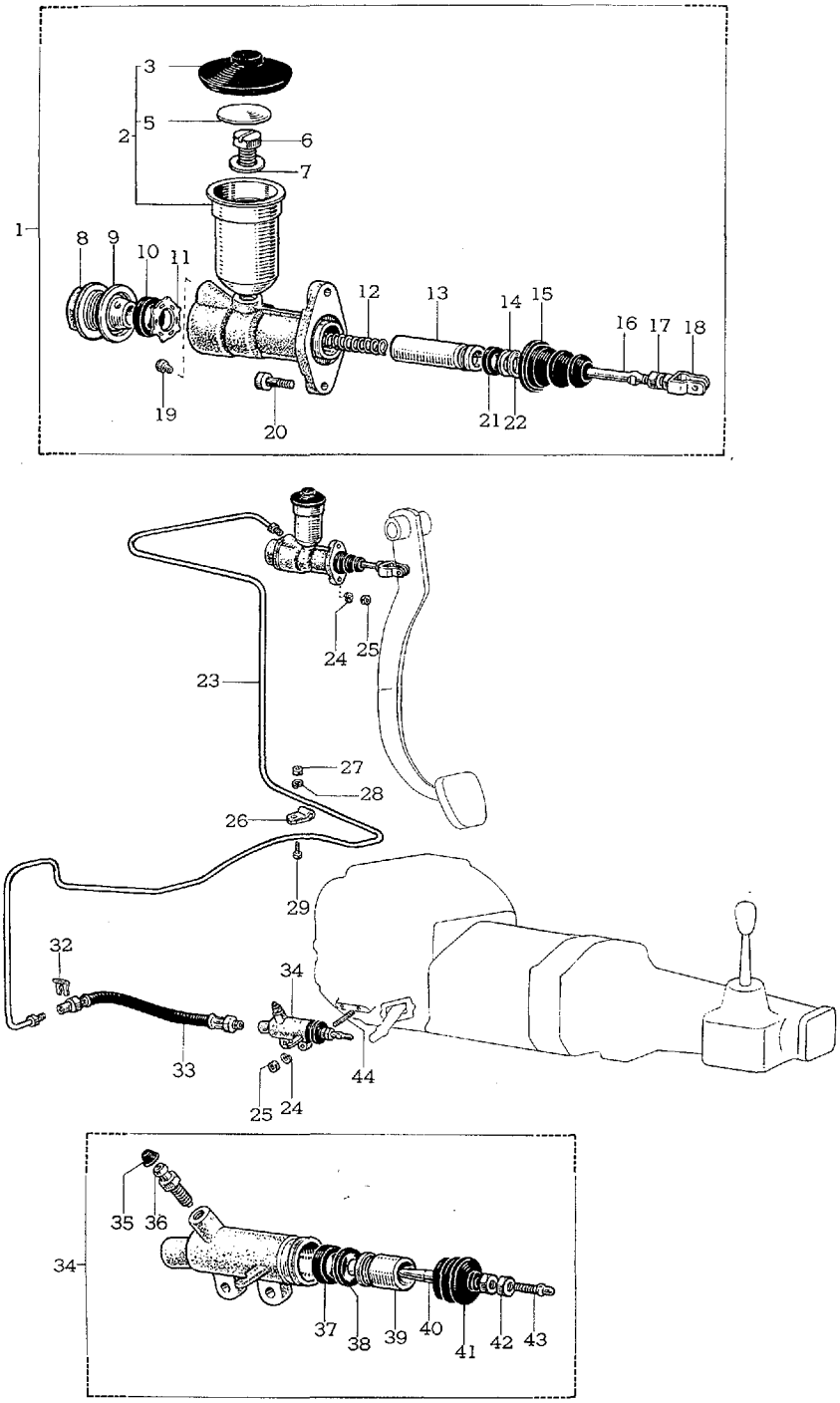

C 4791

図解番号	部品番号	部品名	使用個数	型式
(図番39)				
24	94512-00800	ワツシヤ，スプリング	4 (F.N. MF10-10399 まで=5)	
25	94110-40800	ナツト	4 (F.N. MF10-10399 まで=5)	
26	90461-06048	クランプ	2	MF10
27	94110-40600	ナツト	2	
28	94512-00600	ワツシヤ，スプリング	2	
29	91111-40616	ボルト	2	
30	91111-40816	ボルト-①	2	
31	31484-88110	ブラケツト，フレクシブル ホース-①	1	MF10
32	90468-08001	クリツプ	1	MF10
33	90947-02032	ホース，フレクシブル	1	MF10
34	31470-30060	シリンダ アツセンブリ，クラツチ レリーズ	1	MF10
35	47548-20010	キヤツプ，ブリーダ，プラグ	1	MF10
36	47547-30020	プラグ，ブリーダ	1	MF10
37	90947-01054	カツプ，シリンダ	1	MF10
38	90947-01053	カツプ，シリンダ	1	MF10
39	31472-30040	ピストン，レリーズ シリンダ	1	MF10
40	31473-30020	ロツド，レリーズ シリンダ プツシユ，No.1	1	MF10
41	31476-30020	ブーツ，レリーズ シリンダ	1	MF10
42	94120-40800	ナツト	1	
43	31474-30020	ロツド，レリーズ シリンダ プツシユ，No.2	1	MF10
44	90116-08005	ボルト，スタツド	2	MF10

① F.N. MF10-10399 まで

図番—40　トランスミツシヨン アツセンブリ と リヤ マウンテイング (MF10)—Old

(F.N. MF10-10399 まで)

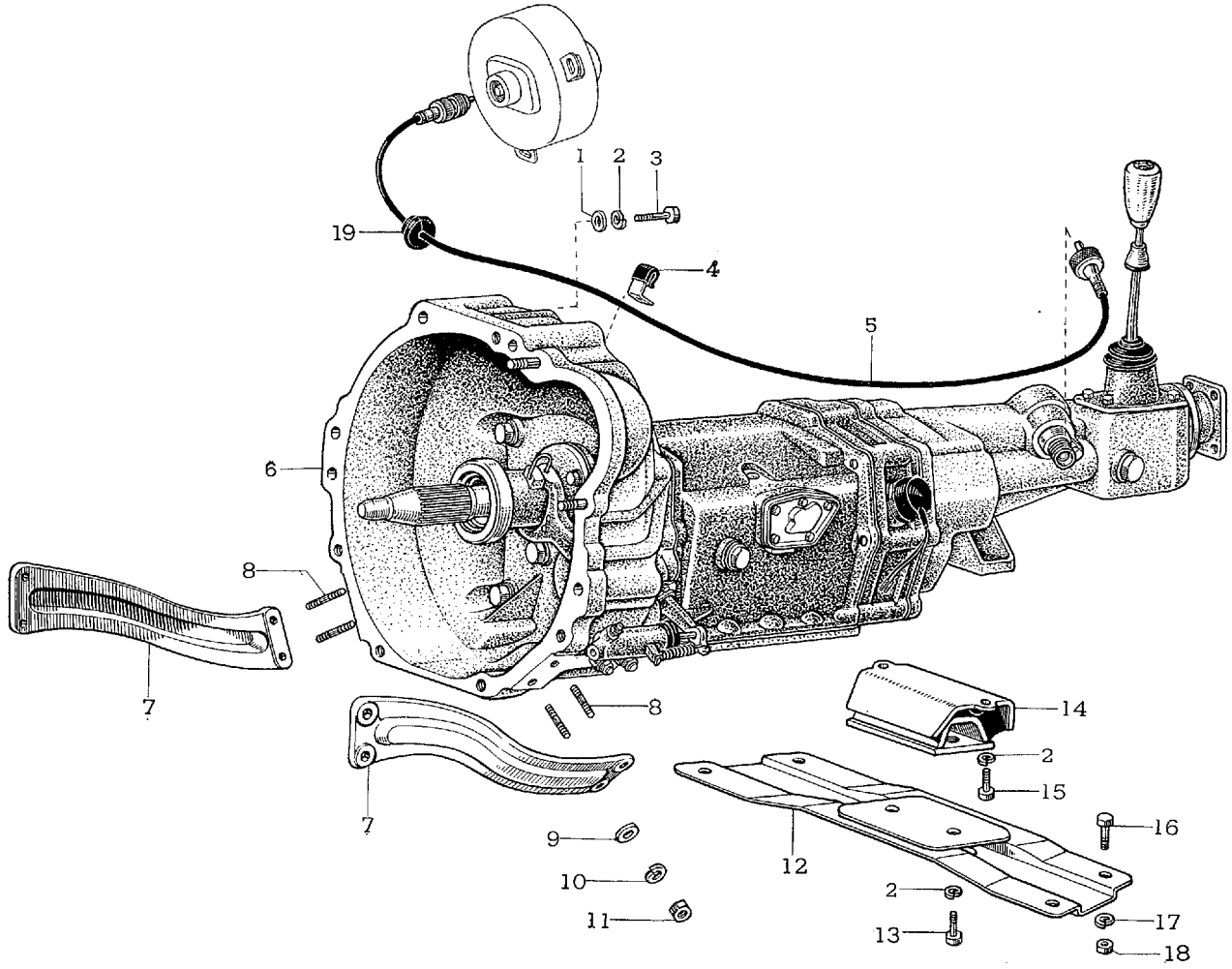

C 2629-B

Toyota 2000 GT

図解番号	部品番号	部品名	使用個数	型式

トランスミツシヨン アツセンブリ と リヤ マウンテイング (MF10)—Old

(F.N. MF10-10399 まで, F.N. MF10-10401 以降は図番—41を参照)

(図番40)

1	94612-11000	ワツシヤ, プレート	4	
2	94512-01000	ワツシヤ, スプリング	8	
3	91111-51090	ボルト	4	
4	90461-08192	クランプ	1	MF10
5	83710-55050	ケーブル アツセンブリ, スピードメータ ドライブ (L=1800) (83710-39075 と互換性あり)	1	MF10
	83710-39075	ケーブル アツセンブリ, スピードメータ ドライブ (L=1600)	1	MF10
6	33110-62010	トランスミツシヨン アツセンブリ	1	MF10
7	N33118-88110	プレート, スチフナ, RH-①	1	MF10
	N33119-88110	プレート, スチフナ, LH-①	1	MF10
8	92122-41225	ボルト, スタツド-①	4	
9	94611-11200	ワツシヤ, プレート-①	4	
10	94512-01200	ワツシヤ, スプリング-①	4	
11	94120-41200	ナツト-①	4	
12	12321-88110	ブラケツト, エンジン マウンテイング, リヤ	1	MF10
13	91111-41016	ボルト	2	
14	12371-88110	インシユレータ, エンジン マウンテイング, リヤ	1	MF10
15	91111-41025	ボルト	2	
16	91111-40814	ボルト	4	
17	94512-00800	ワツシヤ, スプリング	4	
18	94110-40800	ナツト	4	
19	90480-19027	グロメツト	1	MF10

① F.N. MF10-10050 以降

図番—41　トランスミツシヨン アツセンブリ と ガスケツト キツト (MF10)

(F.N. MF10-10401 以降)

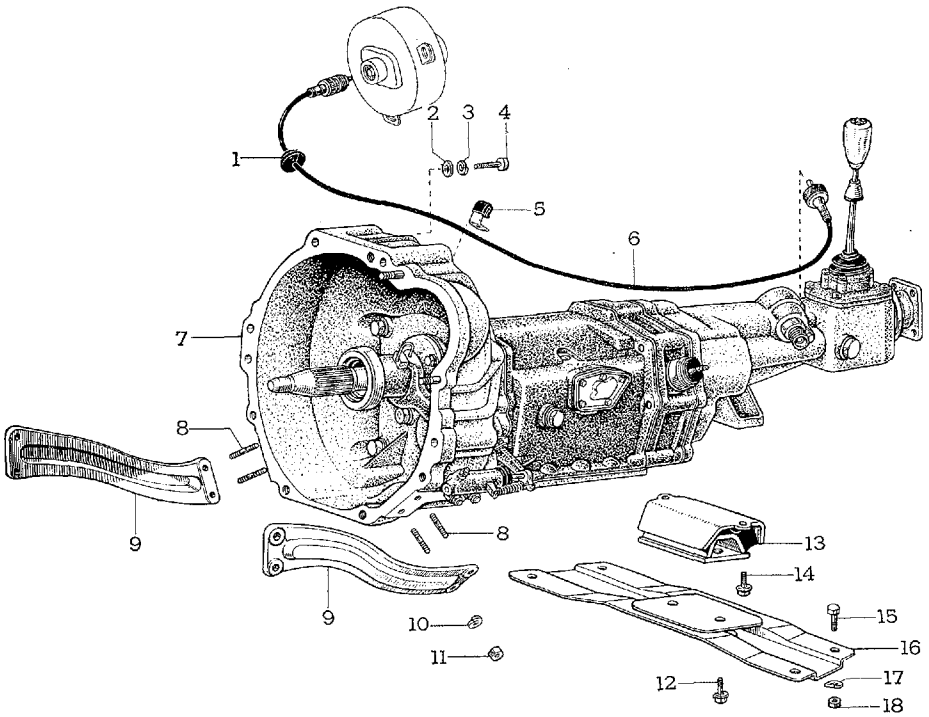

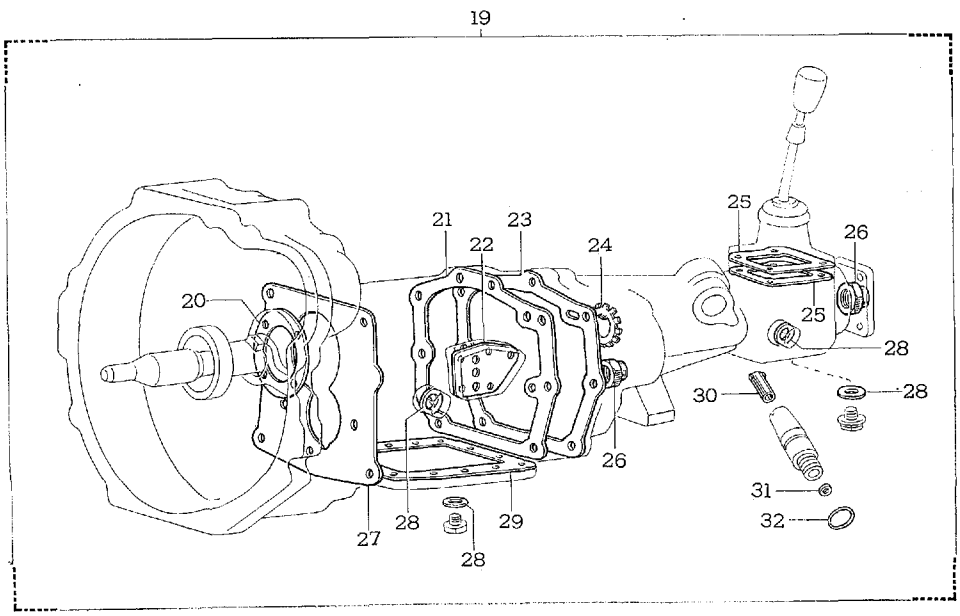

図解番号	部品番号	部品名	使用個数	型式

トランスミツシヨン アツセンブリ と ガスケツト キツト (MF10)

(F.N. MF10-10401 以降)

(図番41)

1	90480-19027	グロメツト	1	MF10. 10C
2	94612-11000	ワツシヤ, プレート	4	
3	94512-01000	ワツシヤ, スプリング	8	
4	91111-51090	ボルト	4	
5	90461-08192	クランプ	1	MF10
6	83710-39075	ケーブル アツセンブリ, スピードメータ ドライブ (L=1600)	1	MF10. 10C
7	◻33110-62011	トランスミツシヨン アツセンブリ	1	MF10
8	92122-41225	ボルト, スタツド	4	
9	◻33118-88110	プレート, スチフナ, RH	1	MF10. 10C
	◻33119-88110	プレート, スチフナ, LH	1	MF10. 10C
10	94512-01200	ワツシヤ, スプリング	4	
11	94120-41200	ナツト	4	
12	91611-41016	ボルト, ウイズ ワツシヤ	2	
13	12371-88110	インシユレータ, エンジン マウンテイング, リヤ	1	MF10. 10C
14	91611-41025	ボルト, ウイズ ワツシヤ	2	
15	91111-40814	ボルト	4	
16	◻12321-88101	ブラケツト, エンジン マウンテイング, リヤ	1	MF10
17	94531-00800	ワツシヤ, ウエーブ	4	
18	94110-40800	ナツト	4	
19	◻04331-22010	ガスケツト キツト, トランスミツシヨン オーバーホール	1	MF10
20	33132-62010	ガスケツト, フロント ベアリング リテーナ	1	MF10
21	33157-62010	ガスケツト, エクステンシヨン ハウジング, No.2	1	MF10
22	33122-62010	ガスケツト, トランスミツシヨン ケース カバー	1	MF10
23	33142-62010	ガスケツト, エクステンシヨン ハウジング, No.1	1	MF10
24	90215-30018	ワツシヤ, ロツク	1	MF10
25	◻33584-62011	ガスケツト, コントロール シフト レバー リテーナ	2	MF10
26	90179-18060	ナツト	2	MF10
27	33116-62010	ガスケツト, トランスミツシヨン ケース フロント	1	MF10
28	12157-10010	ガスケツト, ドレーン プラグ	4	MF10. 10C
29	33175-62010	ガスケツト, トランスミツシヨン オイル パン	1	MF10

図番—41　トランスミツシヨン アツセンブリ と ガスケツト キツト (MF10)

(F.N. MF10-10401 以降)

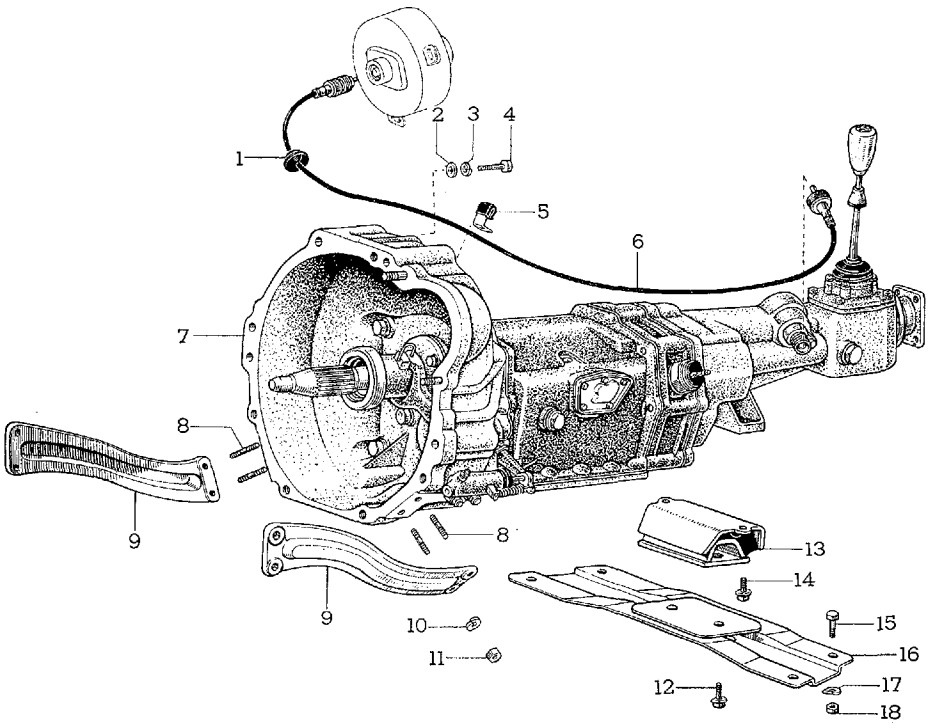

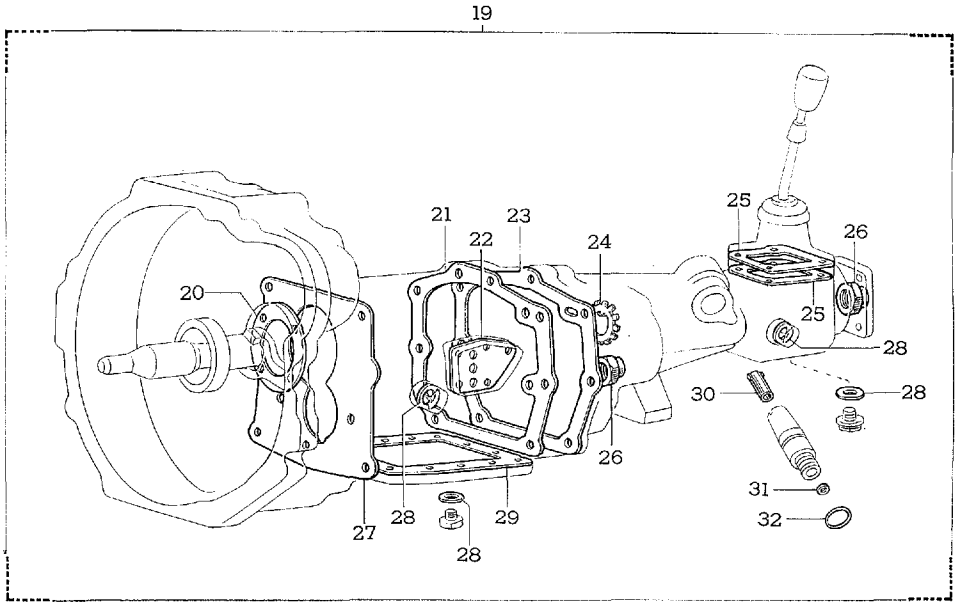

図解番号	部品番号	部品名	使用個数	型式
(図番41)				
30	90386-10059	ブシユ	1	MF10
31	90312-10013	シール，タイプ V オイル	1	MF10
32	90301-18018	リング，O	1	MF10. 10C

Old　図番—42　トランスミツシヨン ケース と エクステンシヨン ハウジング (MF10)—Old　Old

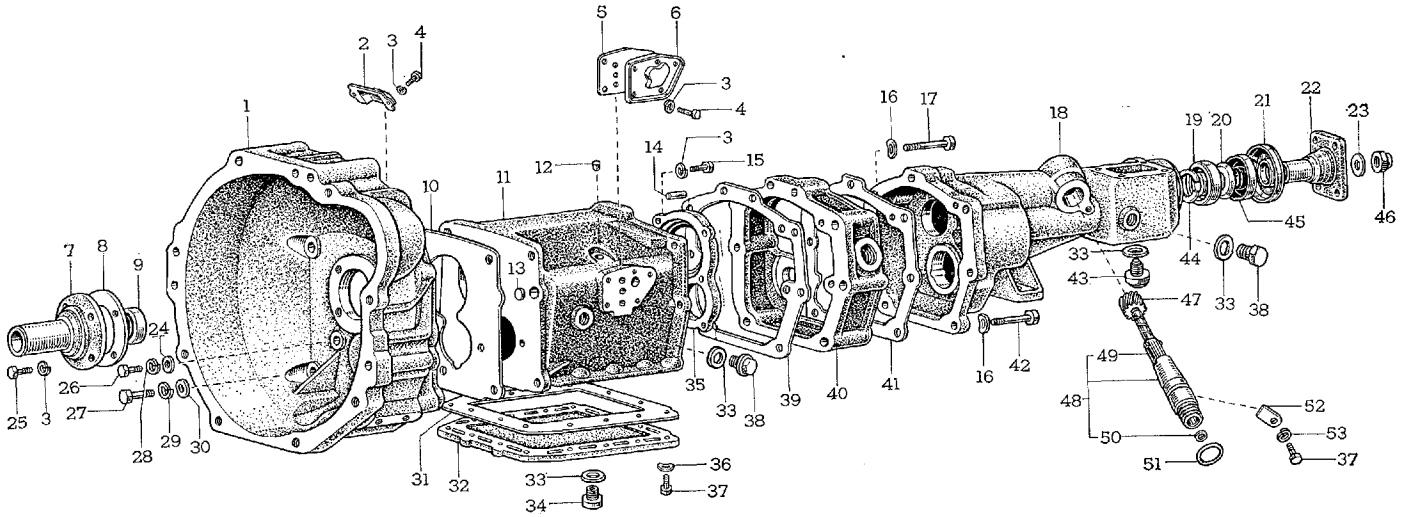

C 2630

図番—42(α)　トランスミツシヨン ケース と エクステンシヨン ハウジング (MF10)

(F.N. MF10-10401 以降)

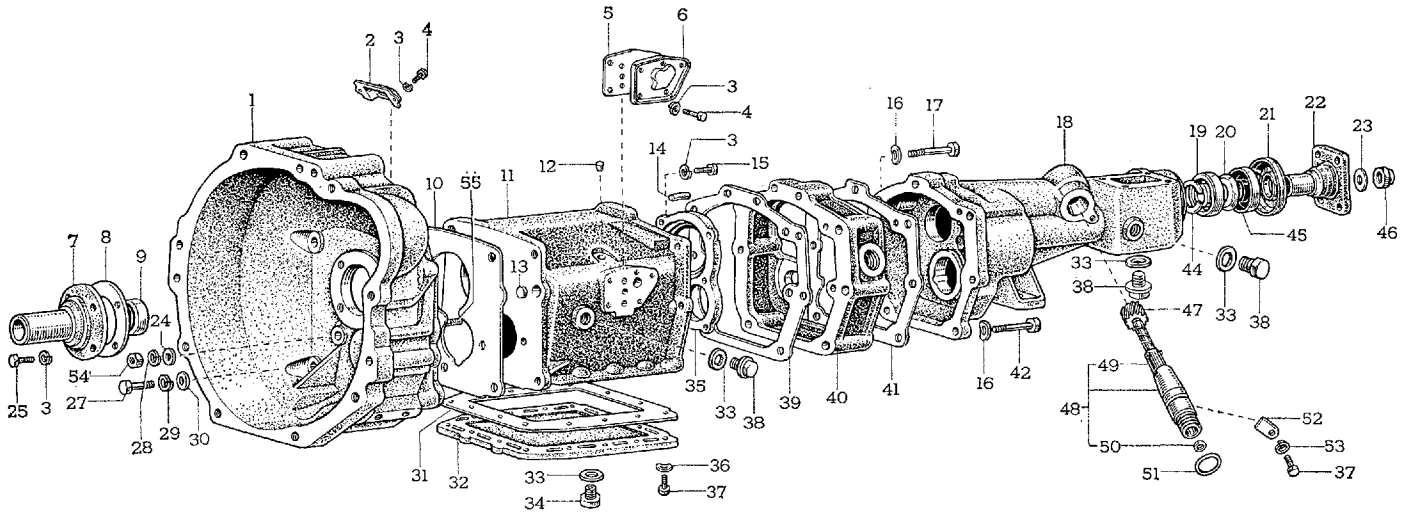

C 4793

クラツチ ハウジング, トランスミツシヨン ケース, エクステンシヨン ハウジング と スピード メータ ギヤ (MF10)

(図番42)

図解番号	部品番号	部品名	使用個数	型式
1	31011-62010	ハウジング サブ アツセンブリ, クラツチ	1	MF10
2	31121-30030	カバー, クラツチ ハウジング, No.1	1	MF10
3	94511-00600	ワツシヤ, スプリング	18	
4	91111-40610	ボルト	7	
5	33122-62010	ガスケツト, トランスミツシヨン ケース カバー	1	MF10
6	33121-62010	カバー, トランスミツシヨン ケース	1	MF10
7	33131-62010	リテーナ, ベアリング, フロント	1	MF10
	◙33131-62011	リテーナ, ベアリング, フロント-②	1	MF10
8	33132-62010	ガスケツト, フロント ベアリング リテーナ	1	MF10
9	90311-25078	シール, タイプ T オイル	1	MF10
	◙90311-32106	シール, タイプ T オイル-②	1	MF10
10	33116-62010	ガスケツト, トランスミツシヨン ケース, フロント	1	MF10
11	33111-62010	ケース, トランスミツシヨン	1	MF10
	◙33111-62011	ケース, トランスミツシヨン-②	1	MF10
12	90250-07130	ピン, ストレート	1	MF10
13	90331-19027	プラグ, タイト	1	MF10
14	90250-10113	ピン, ストレート	2	MF10
15	91111-40616	ボルト	7	
16	94542-01000	ワツシヤ, ウエーブ	7	
17	91111-51071	ボルト	2	
18	33141-62010	ハウジング, エクステンシヨン, No.1	1	MF10
	◙33141-62011	ハウジング, エクステンシヨン, No.1-②	1	MF10
19	97100-06205	ベアリング	1	MF10
20	33323-62010	スリンガ, アウトプツト シヤフト オイル	1	MF10
21	33325-62010	デフレクタ, ダスト	1	MF10
22	33324-62010	フランジ, アウトプツト シヤフト コンパニオン	1	MF10
23	90201-18182	ワツシヤ, プレート	1	MF10
24	94612-11000	ワツシヤ, プレート	3	
25	91111-40612	ボルト	4	
26	91111-51028	ボルト-①	3	

①F.N. MF10-10399 まで ② F.N. MF10-10401 以降

図番—42(α)　トランスミツシヨン ケース と エクステンシヨン ハウジング (MF10)

(F.N. MF10-10401 以降)

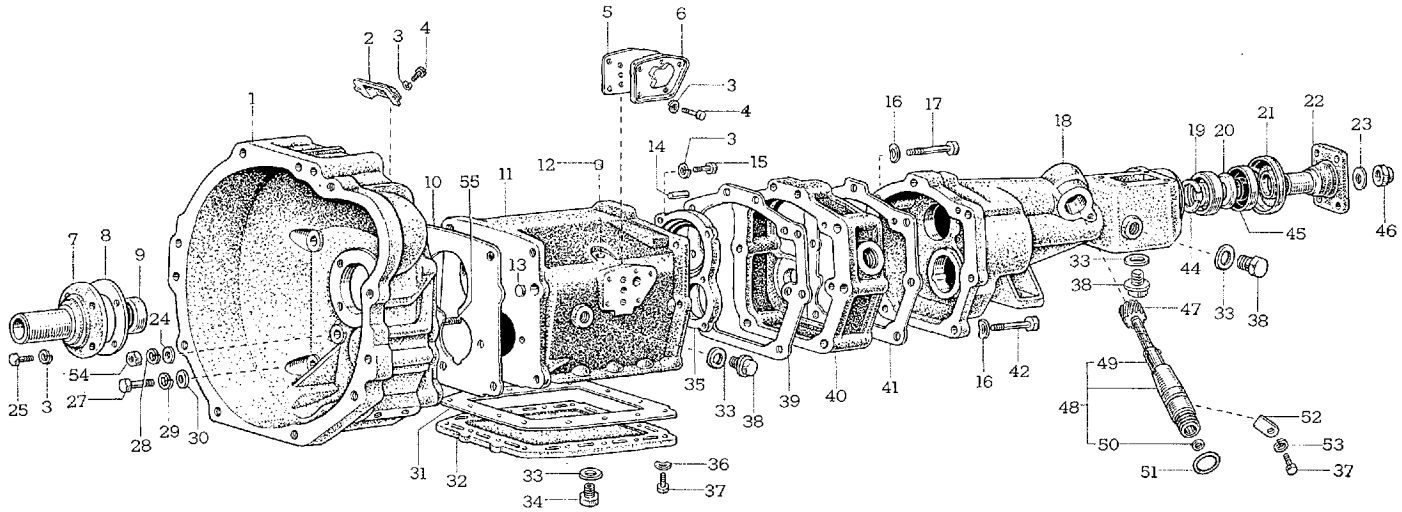

C 4793

図解番号	部品番号	部品名	使用個数	型式
(図番42)				
27	91111-51240	ボルト	4	
28	94512-01000	ワツシヤ，スプリング	3	
29	94512-01200	ワツシヤ，スプリング	4	
30	94612-11200	ワツシヤ，プレート	4	
31	33175-62010	ガスケツト，トランスミツシヨン オイル パン	1	MF10
32	33171-62010	パン，トランスミツシヨン オイル	1	MF10
33	12157-10010	ガスケツト，ドレーン プラグ	4	MF10. 10C
34	33104-30010	プラグ サブ アツセンブリ，ドレーン	1	MF10
	90341-18057	プラグ サブ アツセンブリ，ウイズ ヘツド ストレート スクリユ (ISO)-②	1	MF10. 10C
35	33151-62010	リテーナ，アウトプツト シヤフト リヤ ベアリング	1	MF10
36	94541-00800	ワツシヤ，ウエーブ	14	
37	91111-40816	ボルト	15	
38	90341-18002	プラグ，トランスミツシヨン ケース カバー	3 (F.N. MF10-10399 まで=2)	MF10
39	33157-62010	ガスケツト，エクステンシヨン ハウジング，No.2	1	MF10
40	33156-62010	ハウジング，エクステンシヨン，No.2	1	MF10
41	33142-62010	ガスケツト，エクステンシヨン ハウジング，No.1	1	MF10
42	90101-10175	ボルト	5	MF10
43	33280-62010	ピン アツセンブリ，リバース レストリクト-①	1	MF10
44	90520-23074	リング，シヤフト スナツプ	1	MF10
45	90311-32077	シール，タイプ T オイル	1	MF10
46	90179-18027	ナツト	1	MF10
	90179-18060	ナツト-②	1	MF10
47	33482-62010	ギヤ，スピードメータ ドリブン (N=17)	1	MF10
48	33403-62010	スリーブ サブ アツセンブリ，スピードメータ シヤフト	1	MF10
49	90386-10059	ブシユ	1	MF10
50	90312-10013	シール，タイプ V オイル	1	MF10
51	90301-18018	リング，O	1	MF10. 10C
52	33485-62010	プレート，スピードメータ スリーブ ロツク	1	MF10. 10C
53	94512-00800	ワツシヤ，スプリング	1	
54	94110-41000	ナツト-②	3	
55	※90116-10202	ボルト，スタツド-②	3	MF10

① F.N. MF10-10399 まで　② F.N. MF10-10401 以降

Old

図番—43　シフト レバー と フオーク (MF10)—Old

Old

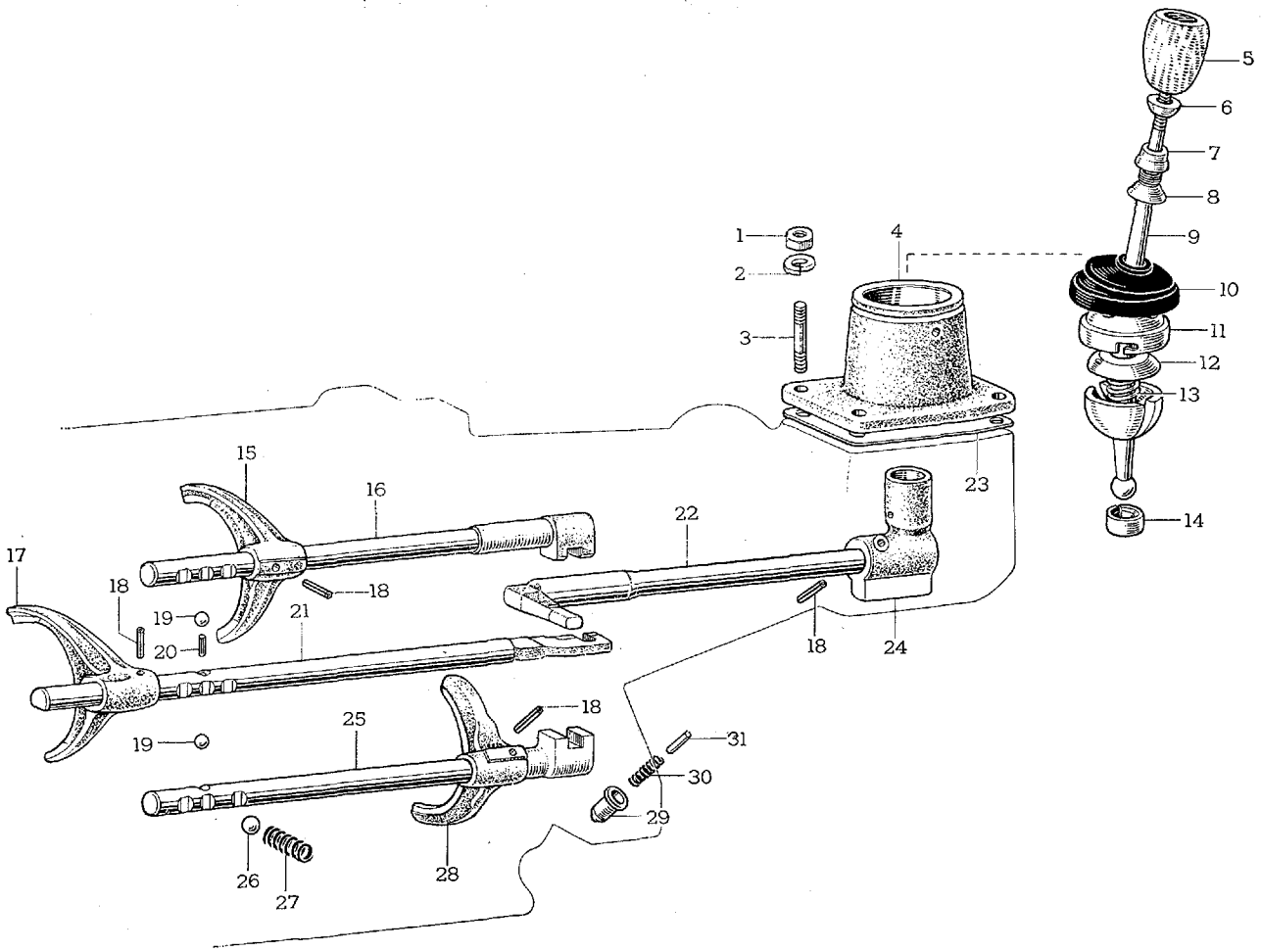

C 2631

図番—43(α)　シフト レバー と フオーク (MF10)

(F.N. MF10-10401 以降)

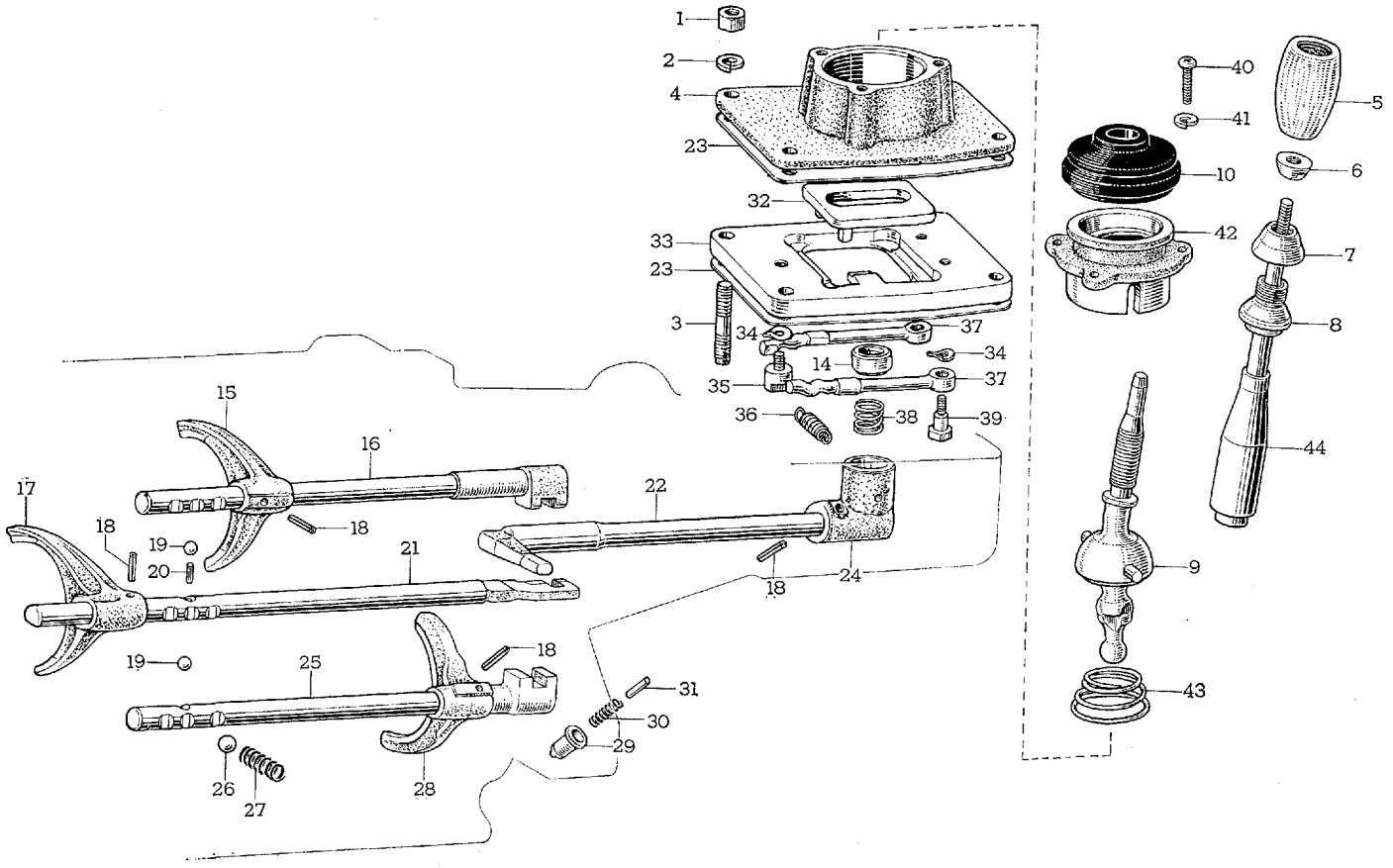

C 4794

図解番号	部品番号	部品名	使用個数	型式
		シフト レバー と フオーク		
(図番43)				
1	94110-40800	ナツト	4	
2	94512-00800	ワツシヤ, スプリング	4	
3	90116-08008	ボルト, スタツド	4	MF10
	92121-40822	ボルト, スタツド-③	4	
4	33506-62010	リテーナ サブ アツセンブリ, コントロール シフト レバー	1	MF10
	N33575-62011	リテーナ, コントロール シフト レバー-③	1	MF10
5	33504-62010	ノツブ サブ アツセンブリ, シフト レバー	1	MF10
6	33614-62010	ナツト	1	MF10
7	33613-62010	ナツト, シフト レバー ブーツ リテーナ	1	MF10
8	33612-62010	リテーナ, シフト レバー ブーツ-(代替33612-62011)	1	MF10
	N33612-62011	リテーナ, シフト レバー ブーツ	1	MF10
9	33541-62010	レバー, シフト	1	MF10
	N33541-62021	レバー, シフト, No.1-③	1	MF10
10	33555-62010	ブーツ, シフト アンド セレクト レバー	1	MF10
	N33555-62011	ブーツ, シフト アンド セレクト レバー-③	1	MF10
11	33554-62010	キヤツプ, シフト レバー-②	1	MF10
12	33553-62010	シート, シフト レバー スプリング-②	1	MF10
13	90501-26208	スプリング, コンプレツシヨン-②	1	MF10
14	33548-62010	ブシユ, シフト レバー	1	MF10
	N33548-62011	ブシユ, シフト レバー-③	1	MF10
15	33213-62010	フオーク, フアースト アンド セカンド シフト	1	MF10
	N33213-62011	フオーク, フアースト アンド セカンド シフト-①	1	MF10
	N33213-62012	フオーク, フアースト アンド セカンド シフト-③	1	MF10
16	33243-62010	シヤフト, フアースト アンド セカンド シフト フオーク	1	MF10
	N33243-62011	シヤフト, フアースト アンド セカンド シフト フオーク-①	1	MF10
	N33243-62012	シヤフト, フアースト アンド セカンド シフト フオーク-③	1	MF10
17	33215-62010	フオーク, サード アンド フオース シフト	1	MF10
	N33215-62011	フオーク, サード アンド フオース シフト-①	1	MF10
	N33215-62012	フオーク, サード アンド フオース シフト-③	1	MF10
18	90254-05001	ピン, スロツテツド スプリング	4	MF10

① F.N. MF10-10146 以降　② F.N. MF10-10399 まで　③ F.N. MF10-10401 以降

図番—43(α)　シフト レバー と フオーク (MF10)

(F.N. MF10-10401 以降)

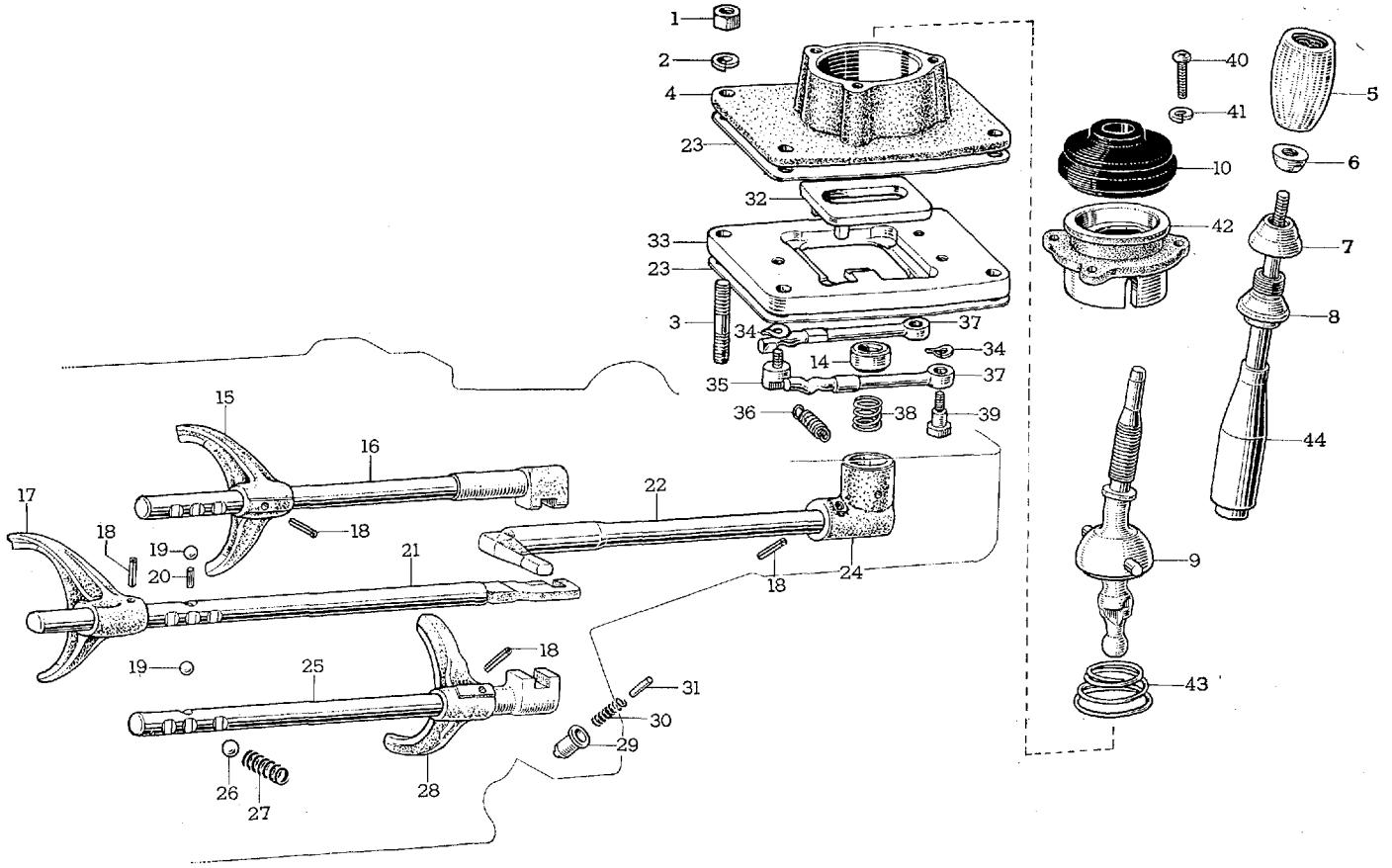

C 4794

Toyota 2000 GT

図解番号	部品番号	部品名	使用個数	型式
(図番43)				
19	90360-06004	ボール	2	MF10
20	33264-62010	ピン，シフト インタロツク	1	MF10
21	33245-62010	シヤフト，サード アンド フオース シフト フオーク	1	MF10
	N33245-62011	シヤフト，サード アンド フオース シフト フオーク-①	1	MF10
	N33245-62012	シヤフト，サード アンド フオース シフト フオーク-②	1	MF10
22	33261-62010	シヤフト，シフト アンド セレクト レバー	1	MF10
23	33584-62010	ガスケツト，コントロール シフト レバー リテーナ	1	MF10
	N33584-62011	ガスケツト，コントロール シフト レバー リテーナ-②	2	MF10
24	33521-62010	ハウジング，シフト レバー	1	MF10
	N33521-62011	ハウジング，シフト レバー-②	1	MF10
25	33247-62010	シヤフト，フイフス アンド リバース シフト フオーク	1	MF10
	N33247-62011	シヤフト，フイフス アンド リバース シフト フオーク-①	1	MF10
	N33247-62012	シヤフト，フイフス アンド リバース シフト フオーク-②	1	MF10
26	90360-10003	ボール	3	MF10
27	90501-16280	スプリング，コンプレツシヨン	3	MF10
	N90501-16504	スプリング，コンプレツシヨン-②	3	MF10
28	33217-62010	フオーク，フイフス アンド リバース シフト	1	MF10
	N33217-62011	フオーク，フイフス アンド リバース シフト-①	1	MF10
	N33217-62012	フオーク，フイフス アンド リバース シフト-②	1	MF10
29	33284-62010	ピン，リバース レストリクト	1	MF10
30	90501-16309	スプリング，コンプレツシヨン	1	MF10
	N90501-14505	スプリング，コンプレツシヨン-②	1	MF10
31	90250-04131	ピン，ストレート	1	MF10
32	N33255-62010	プレート，セレクト リターン-②	1	MF10
33	N33266-62010	プレート，シフト インタロツク-②	1	MF10
34	94531-00600	ワツシヤ，ウエーブ-②	2	
35	N33295-62010	ボルト，シヤフト リテーニング，No.2-②	1	MF10
36	N90506-18241	スプリング，テンシヨン-②	1	MF10
37	N33289-62010	ロツド，セレクト リターン-②	2	MF10
38	N90501-14506	スプリング，コンプレツシヨン-②	1	MF10
39	N33294-62010	ボルト，シヤフト リテーニング，No.1-②	2	MF10
40	93210-16014	スクリユ-②	3	

① F.N. MF10-10146 以降　②F.N. MF10-10401 以降

図番—43(α)　シフト レバー と フオーク (MF10)

(F.N. MF10-10401 以降)

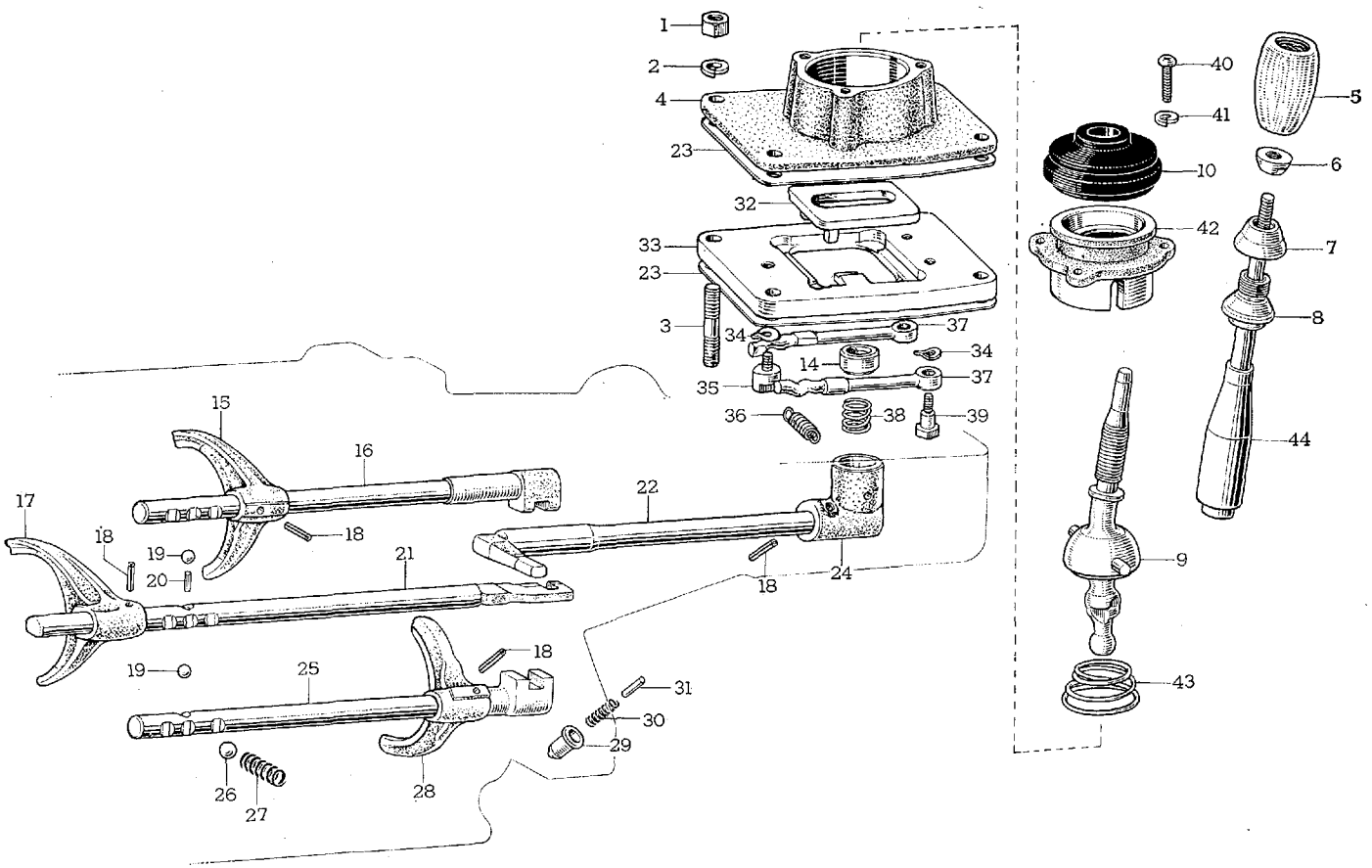

C 4794

Toyota 2000 GT

図解番号	部品番号	部品名	使用個数	型式
(図番43)				
41	94511-00600	ワツシヤ，スプリング-①	3	
42	⊠33554-62011	キヤツプ，シフト レバー①	1	MF10
43	⊠90502-18039	スプリング，コニカル-①	1	MF10
44	⊠33503-62010	レバー サブ アツセンブリ，シフト-①	1	MF10

① F.N. MF10-10401 以降

Old

図番—44　トランスミツシヨン ギヤ (MF10)—Old

Old

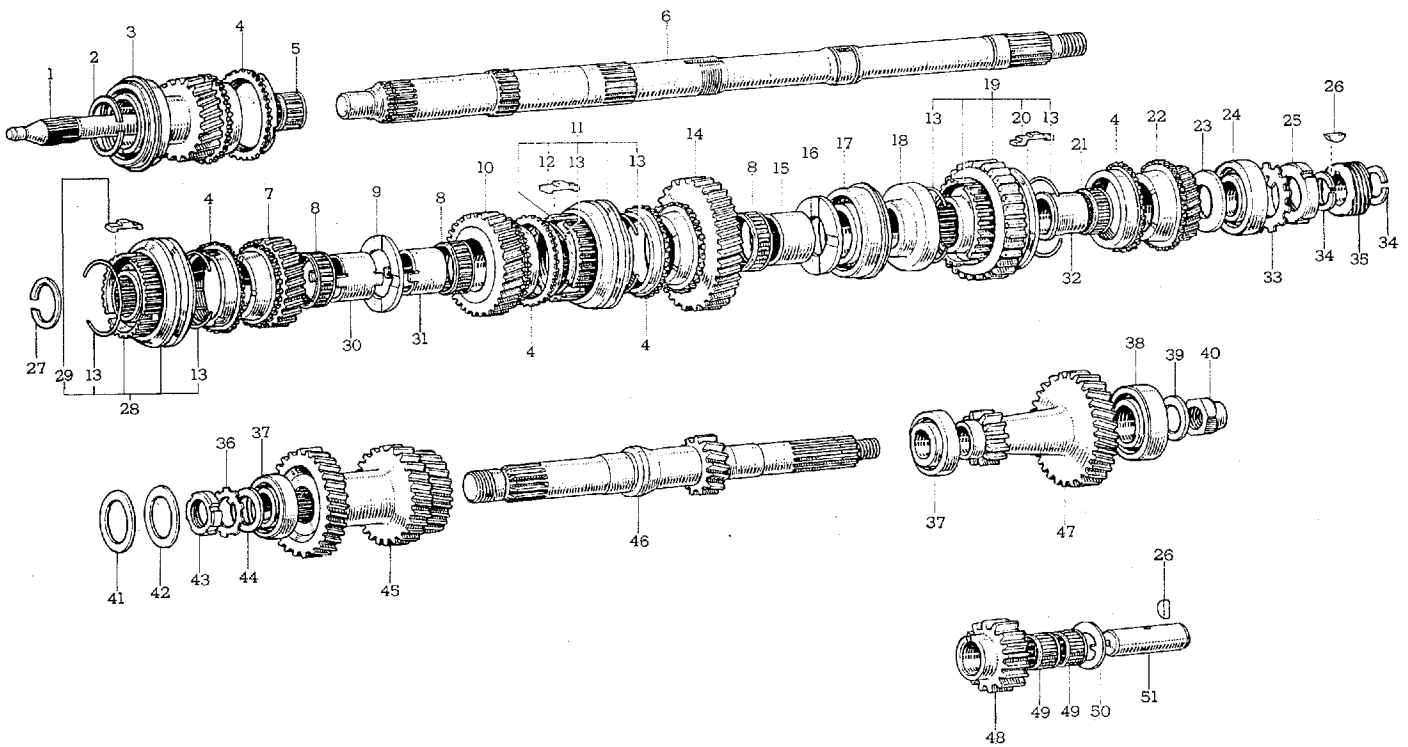

C 2632-A

図番—44(α)　トランスミッション ギヤ (MF10)

(F.N. MF10-10401 以降)

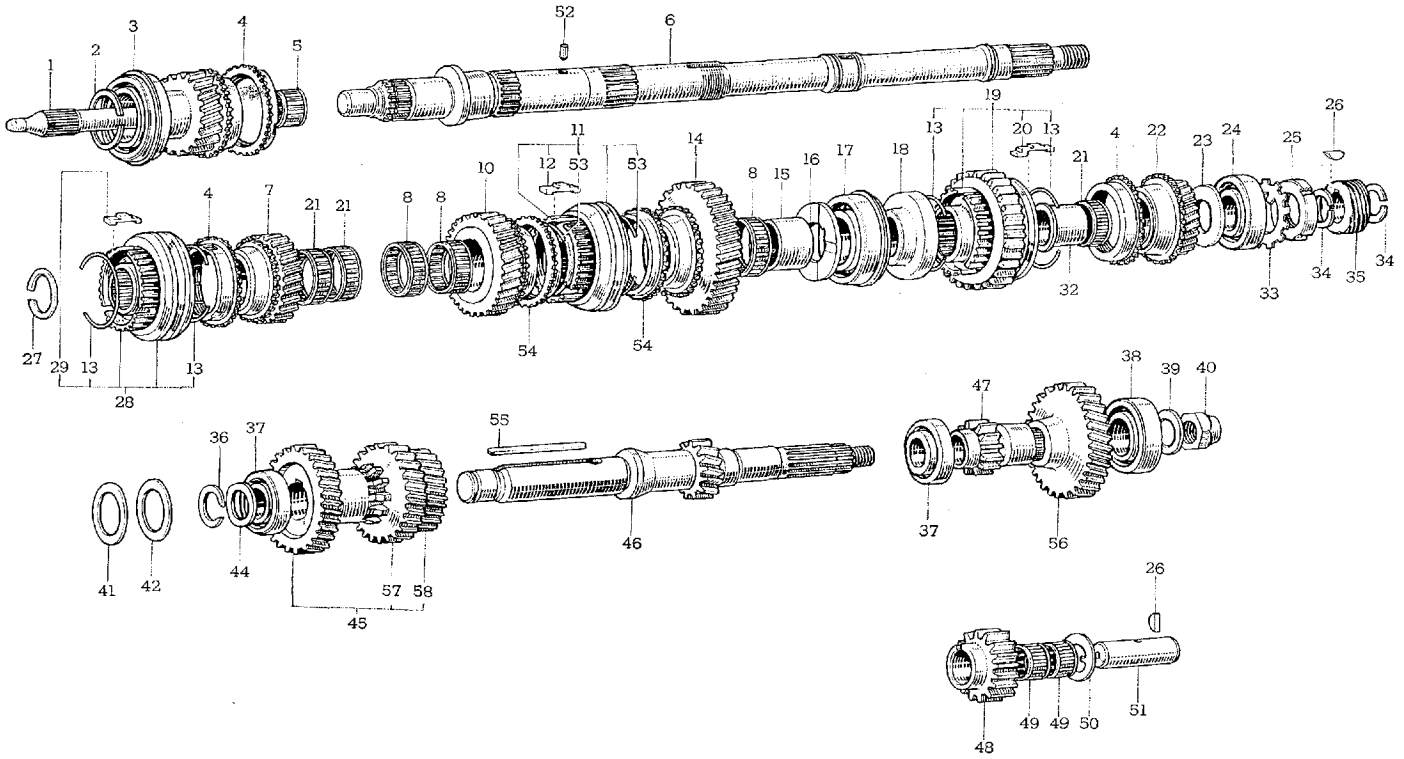

C 2632-B

図解番号	部品番号	部品名	使用個数	型式

トランスミツシヨン ギヤ

(図番44)

1	33311-62012	シヤフト，インプツト	1	MF10
	N33311-62013	シヤフト，インプツト-①	1	MF10
	N33301-62010	シヤフト サブ アツセンブリ，インプツト-③	1	MF10
2	90520-33010	リング，シヤフト スナツプ (t=2.43～2.57)	1	MF10
	90520-33011	リング，シヤフト スナツプ (t=2.30～2.42)		
	N90520-33168	リング，シヤフト スナツプ (t=2.05～2.10)	1	MF10
	N90520-33169	リング，シヤフト スナツプ (t=2.10～2.15)		
	N90520-33170	リング，シヤフト スナツプ (t=2.15～2.20) 選択使用-③		
	N90520-33171	リング，シヤフト スナツプ (t=2.20～2.25)		
	N90520-33172	リング，シヤフト スナツプ (t=2.25～2.30)		
	90520-33107	リング，シヤフト スナツプ (t=2.30～2.35)		
3	90363-35034	ベアリング，ラジアル ボール	1	MF10
4	33368-30031	リング，シンクロナイザ，No.2 (33368-30060 と互換性あり)	5	MF10
	33368-30060	リング，シンクロナイザ，No.2	3	MF10
5	90364-19018	ベアリング，ニードル ローラ	1	MF10
6	33321-62011	シヤフト，アウトプツト	1	MF10
	N33321-62012	シヤフト，アウトプツト-①	1	MF10
	N33321-62013	シヤフト，アウトプツト-③	1	MF10
7	33333-62011	ギヤ，サード (N=23)	1	MF10
	N33034-62010	ギヤ サブ アツセンブリ，サード (N=26)-③	1	MF10
8	90364-40016	ベアリング，ニードル ローラ	4 (F.N. MF10-10399 まで=6)	MF10
9	33343-62010	ワツシヤ，セカンド アンド サード ギヤ スラスト-②	1	MF10
10	33332-62011	ギヤ，セカンド (N=27)	1	MF10
	N33033-62010	ギヤ サブ アツセンブリ，セカンド (N=27)-③	1	MF10
11	33360-62010	ハブ アツセンブリ，シンクロナイザ，No.1	1	MF10
	N33360-62011	ハブ アツセンブリ，シンクロナイザ，No.1-①	1	MF10
	N33360-62012	ハブ アツセンブリ，シンクロナイザ，No.1-③	1	MF10
12	33365-62010	キー，シンクロメツシユ シフテイング，No.1	3	MF10
	N33365-62011	キー，シンクロメツシユ シフテイング，No.1-①	3	MF10
	N33365-62012	キー，シンクロメツシユ シフテイング，No.1-③	3	MF10

① F.N. MF10-10146 以降　② F.N. MF10-10399 まで　③ F.N. MF10-10401 以降

図番—44(α)　トランスミツシヨン ギヤ (MF10)

(F.N. MF10-10401 以降)

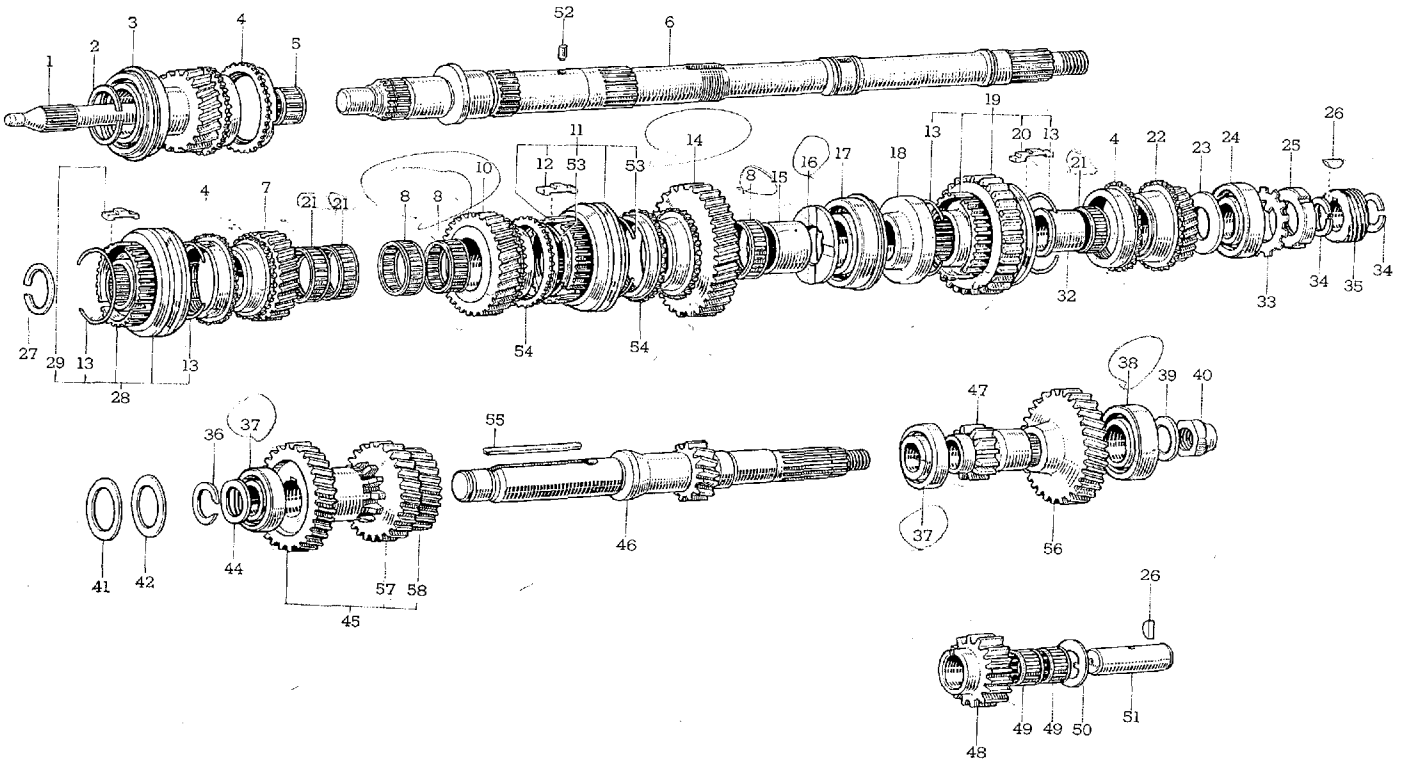

C 2632-B

図解番号	部品番号	部品名	使用個数	型式
(図番44)				
13	33371-30011	スプリング，シンクロナイザ シフテイング キー	6	MF10
	33371-30012	スプリング，シンクロナイザ シフテイング キー-①	4 (F.N. MF10-10399 まで=6)	MF10
14	33335-62011	ギヤ，フアースト (N=33)	1	MF10
	◙33032-62010	ギヤ サブ アツセンブリ，フアースト (N=33)-②	1	MF10
15	33355-62010	レース，フアースト ギヤ ベアリング インナ	1	MF10
	◙33355-62011	レース，フアースト ギヤ ベアリング インナ-②	1	MF10
16	33348-62010	ワツシヤ，フアースト ギヤ スラスト	1	MF10
	◙33348-62011	ワツシヤ，フアースト ギヤ スラスト-②	1	MF10
17	97150-06207	ベアリング	1	MF10
18	33385-62010	リテーナ，シフテイング キー	1	MF10
	◙33385-62012	リテーナ，シフテイング キー-②	1	MF10
19	33380-62010	ハブ アツセンブリ，シンクロナイザ，No.3	1	MF10
	◙33380-62011	ハブ アツセンブリ，シンクロナイザ，No.3-①	1	MF10
	◙33380-62013	ハブ アツセンブリ，シンクロナイザ，No.3-②	1	MF10
20	33394-62010	キー，シンクロメツシユ シフテイング，No.3	3	MF10
	◙33394-62011	キー，シンクロメツシユ シフテイング，No.3-①	3	MF10
	◙33394-62013	キー，シンクロメツシユ シフテイング，No.3-②	3	MF10
21	90364-35015	ベアリング，ニードル ローラ	4 (F.N. MF10-10399 まで=2)	MF10
22	33336-62011	ギヤ，フイフス (N=19)	1	MF10
	◙33036-62010	ギヤ サブ アツセンブリ，フイフス (N=21)-②	1	MF10
23	33349-62010	ワツシヤ，フイフス ギヤ スラスト	1	MF10
24	97113-06206	ベアリング	1	MF10
25	33353-62010	ナツト，アウトプツト シヤフト ベアリング ローラ	1	MF10
26	90280-03005	キー，ウツドラフ	2	MF10
27	90520-33080	リング，シヤフト スナツプ	1	MF10
	◙90520-32163	リング，シヤフト スナツプ (t=1.90～1.95)		
	◙90520-32164	リング，シヤフト スナツプ (t=1.95～2.00)		
	◙90520-32165	リング，シヤフト スナツプ (t=2.00～2.05) 選択使用-②	1	MF10
	◙90520-32166	リング，シヤフト スナツプ (t=2.05～2.10)		
	◙90520-32167	リング，シヤフト スナツプ (t=2.10～2.15)		
28	33370-62010	ハブ アツセンブリ，シンクロナイザ，No.2	1	MF10
	◙33370-62011	ハブ アツセンブリ，シンクロナイザ，No.2-①	1	MF10
	◙33370-62012	ハブ アツセンブリ，シンクロナイザ，No.2-②	1	MF10

① F.N. MF10-10146 以降　② F.N. MF10-10401 以降

図番—44(α)　トランスミツシヨン ギヤ (MF10)

(F.N. MF10-10401 以降)

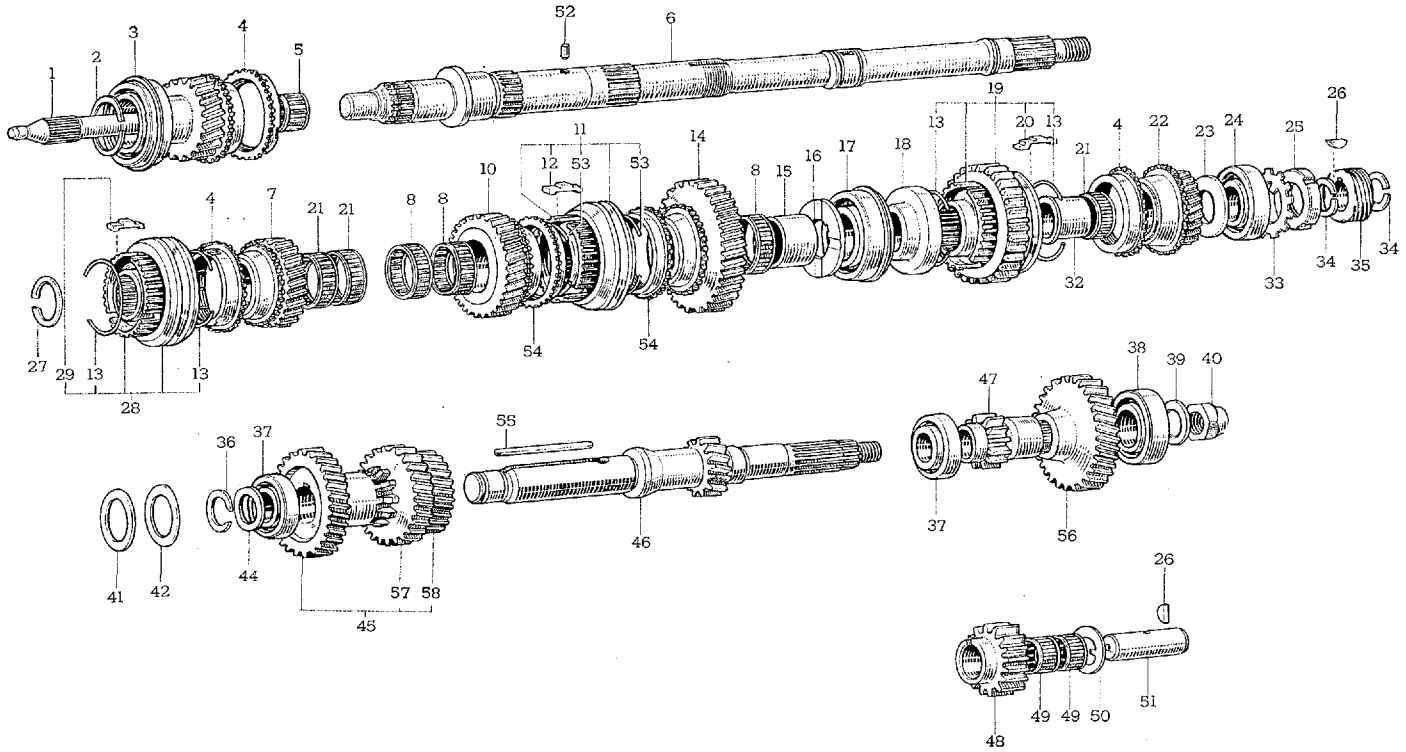

C 2632-B

図解番号	部品番号	部品名		使用個数	型式
(図番44)					
29	33366-62010	キー，シンクロメツシユ シフテイング，No.2		3	MF10
	◙33366-62011	キー，シンクロメツシユ シフテイング，No.2-①		3	MF10
	◙33366-62012	キー，シンクロメツシユ シフテイング，No.2-③		3	MF10
30	33357-62010	レース，サード ギヤ ベアリング インナ-②		1	MF10
31	33356-62010	レース，セカンド ギヤ ベアリング インナ-②		1	MF10
32	33359-62010	レース，フイフス ギヤ ベアリング インナ		1	MF10
	◙33359-62011	レース，フイフス ギヤ ベアリング，インナ-③		1	MF10
33	90215-30013	ワツシヤ，ロツク		1	MF10
	◙90215-30018	ワツシヤ，ロツク		1	MF10
34	90520-25073	リング，シヤフト スナツプ		2	MF10
35	33481-62010	ギヤ，スピードメータ ドライブ (N=5)		1	MF10
36	90215-22012	ワツシヤ，ロツク		1	MF10
	◙90520-23149	リング，シヤフト スナツプ (t=0.97～1.02)	選択使用-③	1	MF10
	◙90520-23150	リング，シヤフト スナツプ (t=1.02～1.07)			
	◙90520-23151	リング，シヤフト スナツプ (t=1.07～1.12)			
	◙90520-23152	リング，シヤフト スナツプ (t=1.12～1.17)			
	◙90520-23153	リング，シヤフト スナツプ (t=1.17～1.22)			
	◙90520-23154	リング，シヤフト スナツプ (t=1.22～1.27)			
	◙90520-23155	リング，シヤフト スナツプ (t=1.27～1.32)			
	◙90520-23156	リング，シヤフト スナツプ (t=1.32～1.37)			
	◙90520-23157	リング，シヤフト スナツプ (t=1.37～1.42)			
	◙90520-23158	リング，シヤフト スナツプ (t=1.42～1.47)			
	◙90520-23159	リング，シヤフト スナツプ (t=1.47～1.52)			
	◙90520-23160	リング，シヤフト スナツプ (t=1.52～1.57)			
	◙90520-23161	リング，シヤフト スナツプ (t=1.57～1.62)			
	◙90520-23162	リング，シヤフト スナツプ (t=1.62～1.67)			
37	97609-30205	ベアリング，テーパード ローラ		2	MF10
38	90363-22033	ベアリング		1	MF10
39	90560-18211	スペーサ		1	MF10
40	90179-18027	ナツト		1	MF10
	90179-18060	ナツト-③		1	MF10
41	90560-43212	スペーサ (t=1.17)			
	90560-43213	スペーサ (t=1.21)			
	90560-43214	スペーサ (t=1.25)			

① F.N. MF10-10146 以降　② F.N. MF10-10399 まで　③ F.N. MF10-10401 以降

図番—44(a)　トランスミツシヨン ギヤ (MF10)

(F.N. MF10-40101 以降)

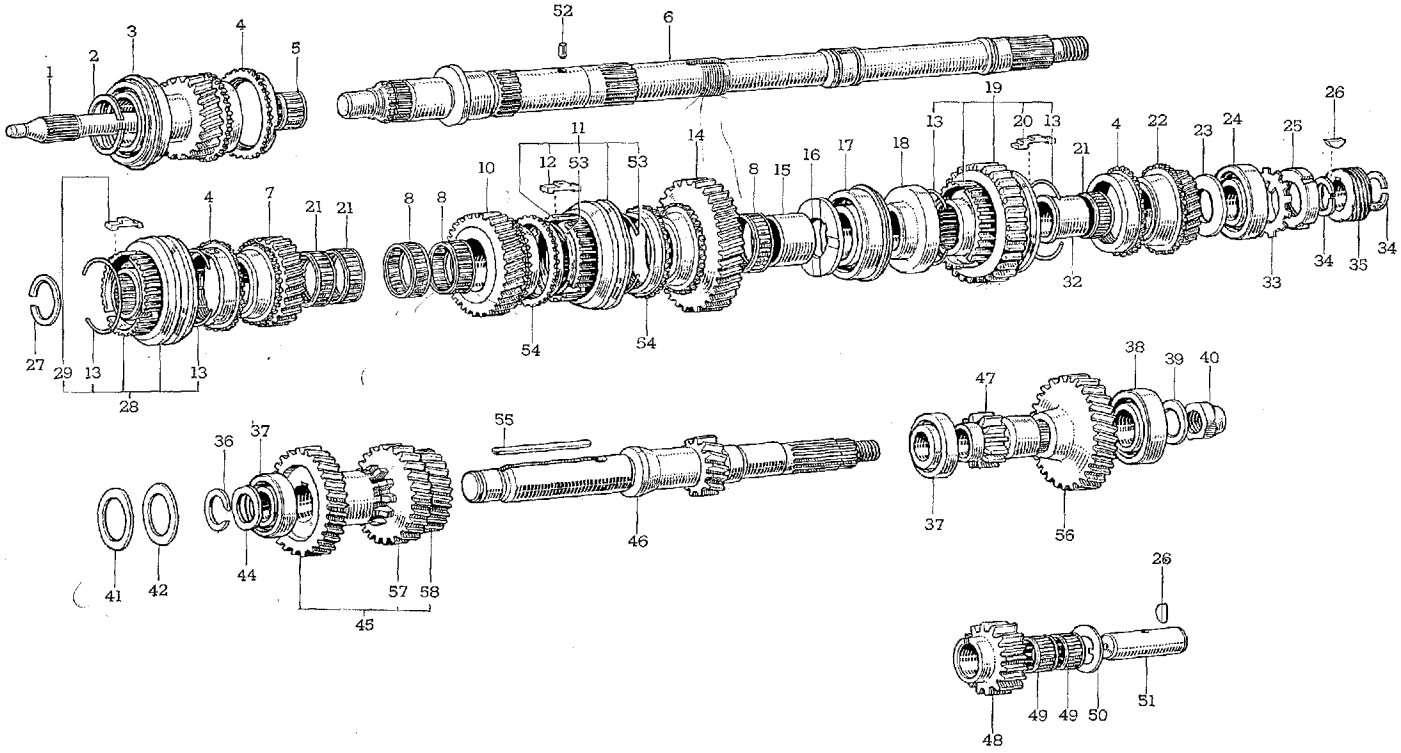

C 2632-B

図解番号	部品番号	部品名		使用個数	型式
(図番44)					
	90560-43215	スペーサ (t=1.29)	選択使用	1	MF10
	90560-43216	スペーサ (t=1.33)			
	90560-43217	スペーサ (t=1.37)			
42	90564-43109	シム		0～4	MF10
43	33436-62010	ナット-①		1	MF10
44	90560-22209	スペーサ		1	MF10
	N90560-25299	スペーサ-②		1	MF10
45	33421-62010	ギヤ, カウンタシャフト ドライブ (N=28, 26, 22)		1	MF10
	N33405-62010	ギヤ, カウンタシャフト ドライブ (N=30, 27, 22)-②		1	MF10
46	33411-62011	カウンタシャフト		1	MF10
	N33411-62012	カウンタシャフト-②		1	MF10
47	33425-62011	ギヤ, カウンタシャフト リバース (N=14, 30)		1	MF10
	N33425-62012	ギヤ, カウンタシャフト リバース (N=14)-②		1	MF10
48	33461-62010	ギヤ, リバース アイドラ (N=19)		1	MF10
	N33461-62011	ギヤ, リバース アイドラ (N=19)-②		1	MF10
49	90364-20017	ベアリング, ニードル ローラ		2	MF10
50	33462-62010	ワツシャ, リバース アイドラ ギヤ スラスト, No.1 (t=1.0)			
	33464-62010	ワツシャ, リバース アイドラ ギヤ スラスト, No.2 (t=1.3)	選択使用	1	MF10
	33465-62010	ワツシャ, リバース アイドラ ギヤ スラスト, No.3 (t=1.6)			
51	33451-62010	シャフト, リバース アイドラ ギヤ		1	MF10
52	90250-05031	ピン, ストレート-②		1	MF10
53	33371-20010	スプリング, シンクロメツシユ シフテイング キー-②		2	MF10
54	33368-20010	リング, シンクロナイザ, No.2-②		2	MF10
55	N90281-07014	キー, スライデイング-②		1	MF10
56	N33428-62010	ギヤ, カウンタシャフト フイフス (N=32)-②		1	MF10
57	N33423-62010	ギヤ, カウンタシャフト サード (N=27)-②		1	MF10
58	N33424-62010	ギヤ, カウンタシャフト セカンド (N=22)-②		1	MF10

① F.N. MF10-10399 まで　② F.N. MF10-10401 以降

図番—45　トルク コンバータ と トランスミツシヨン セクシヨン (MF10-C)

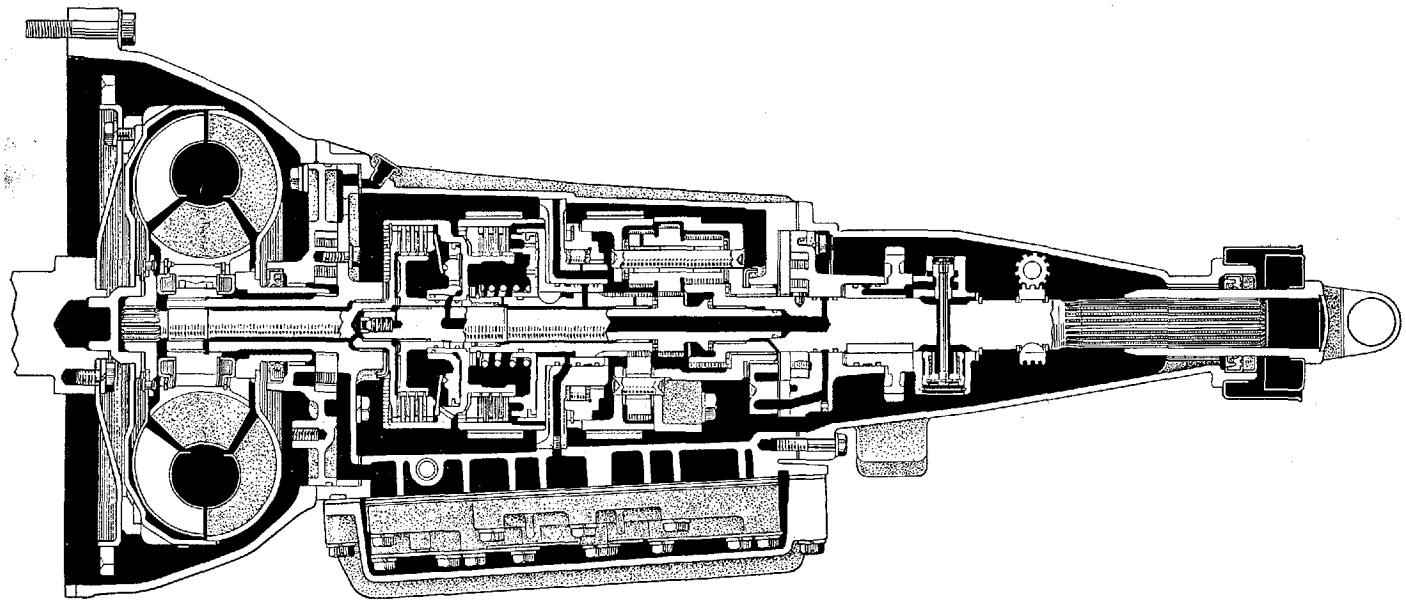

C 4795

図番—46　トランスミツシヨン アツセンブリ と リヤ マウンテイング (MF10-C)

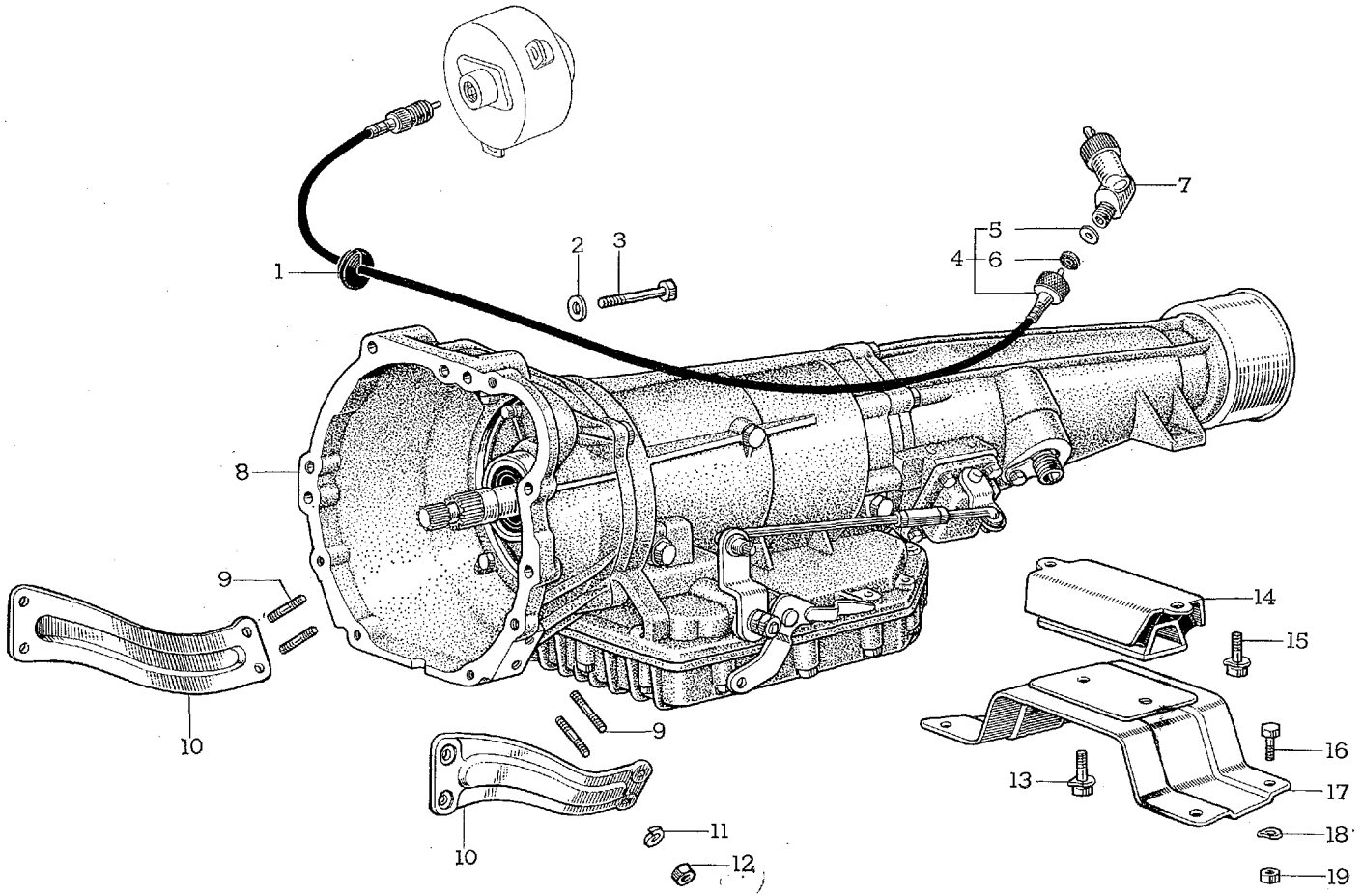

C 4796

図解番号	部品番号	部品名	使用個数	型式

トランスミツシヨン アツセンブリ と リヤ マウンテイング (MF10-C)

(図番46)

1	90480-19027	グロメツト	1	MF10. 10C
2	94542-01000	ワツシヤ, ウエーブ	4	
3	91111-51050	ボルト	4	
4	83710-39075	ケーブル アツセンブリ, スピードメータ ドライブ (L=1600)	1	MF10. 10C
5	90201-07069	カラー, スピードメータ フレクシブル チユーブ シヤフト	1	10C
6	90303-06017	ガスケツト, スピードメータ フレクシブル チユーブ シヤフト	1	10C
7	◻83770-62010	アダプタ アツセンブリ, スピードメータ	1	10C
8	◻35000-62021	トランスミツシヨン アツセンブリ	1	10C
9	92122-41225	ボルト, スタツド	4	
10	◻33118-88110	プレート, スチフナ, RH	1	MF10. 10C
	◻33119-88110	プレート, スチフナ, LH	1	MF10. 10C
11	94512-01200	ワツシヤ, スプリング	4	
12	94120-41200	ナツト	4	
13	91611-41016	ボルト, ウイズ ワツシヤ	2	
14	12371-88110	インシユレータ, エンジン マウンテイング, リヤ	1	MF10. 10C
15	91611-41025	ボルト, ウイズ ワツシヤ	2	
16	91111-40814	ボルト	4	
17	◻12321-88102	ブラケツト, エンジン マウンテイング, リヤ	1	10C
18	94531-00800	ワツシヤ, ウエーブ	4	
19	94110-40800	ナツト	4	

図番—47　トルク コンバータ と フロント オイル ポンプ (MF10-C)

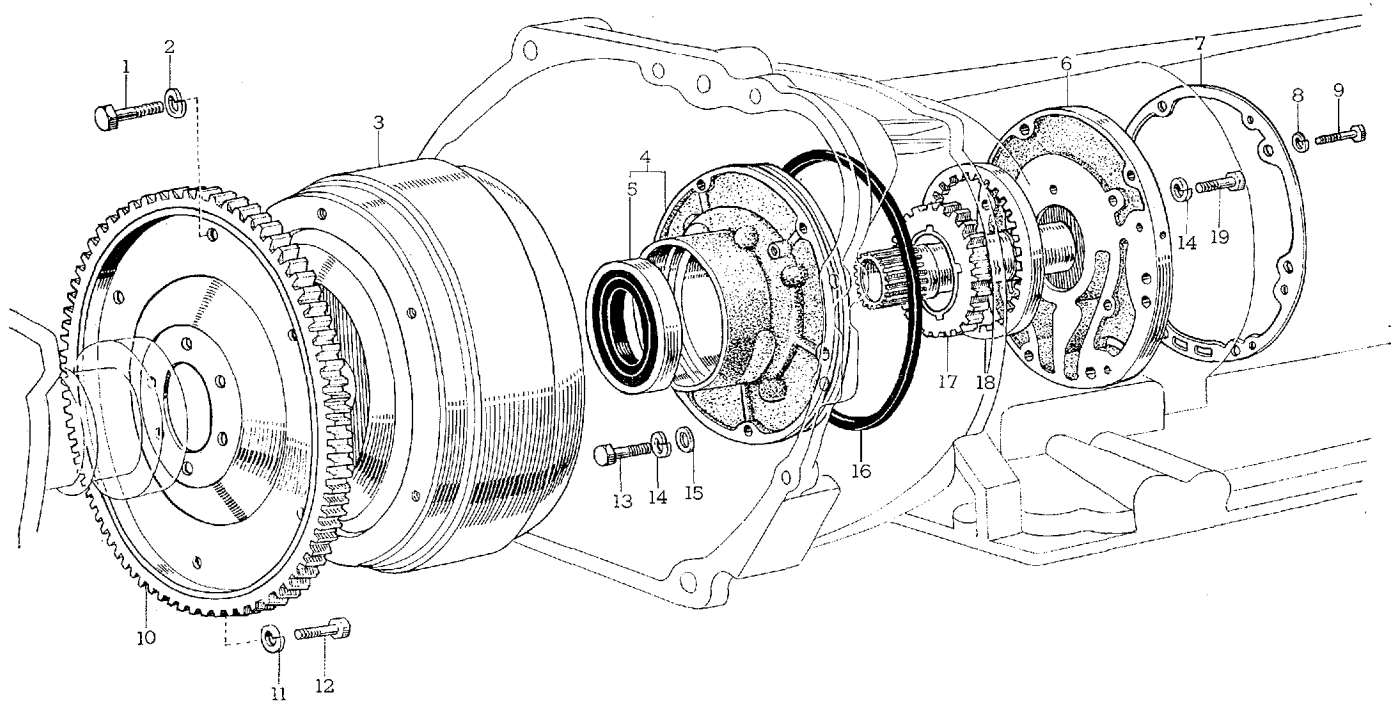

C 4797

トルク コンバータ と フロント オイル ポンプ (MF10-C)

(図番47)

図解番号	部品番号	部品名	使用個数	型式
1	91111-50812	ボルト	6	
2	94511-00800	ワツシヤ, スプリング	6	
3	32000-30040	コンバータ アツセンブリ, トルク	1	10C
4	35301-30012	ボデー サブ アツセンブリ, フロント オイル ポンプ	1	10C
5	90311-45084	シール, タイプ T オイル	1	10C
6	35307-30012	シヤフト サブ アツセンブリ, ステータ	1	10C
7	35373-30010	ガスケツト, ステータ シヤフト	1	10C
8	94512-00600	ワツシヤ, スプリング	1	
9	91111-40625	ボルト	1	
10	32101-30012	ギヤ サブ アツセンブリ, ドライブ プレート アンド リング (N=115)	1	10C
11	94512-01000	ワツシヤ, スプリング	6	
12	90101-10171	ボルト	6	10C
13	91121-40850	ボルト	6	
14	94512-00800	ワツシヤ, スプリング	10	
15	94711-90800	ワツシヤ, シール	6	
16	90301-99108	リング, O	1	10C
17	35302-30011	ギヤ サブ アツセンブリ, フロント オイル ポンプ ドライブ (N=25)	1	10C
18	35322-30010	ギヤ, フロント オイル ポンプ ドリブン (N=31)	1	10C
19	91111-40828	ボルト	4	

図番—48　トランスミツシヨン ケース と エクステンシヨン ハウジング（MF10-C）

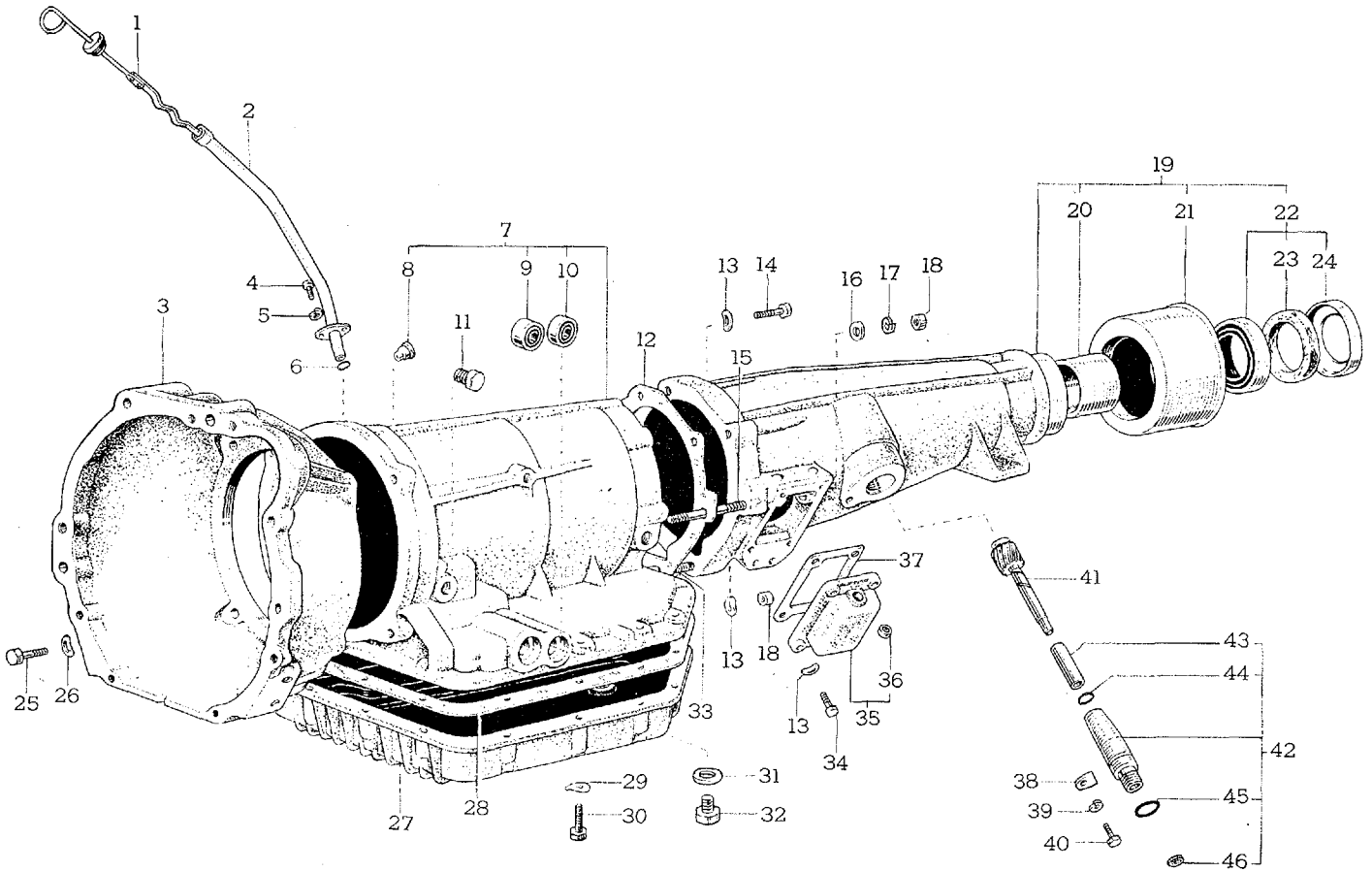

C 4798

図解番号	部品番号	部品名	使用個数	型式
		トランスミツシヨン ケース と エクステンシヨン ハウジング (MF10-C)		
(図番48)				
1	◙35103-62011	ゲージ サブ アツセンブリ, トランスミツシヨン オイル レベル	1	10C
2	◙35013-62011	チユーブ サブ アツセンブリ, トランスミツシヨン オイル フイラ	1	10C
3	◙35111-62010	ハウジング, トランスミツシヨン	1	10C
4	93180-16016	スクリユ	2	
5	94512-00600	ワツシヤ, スプリング	2	
6	35336-31011	リング, オイル ストレーナ サクシヨン チユーブ シール	1	10C
7	35104-30032	ケース サブ アツセンブリ, トランスミツシヨン	1	10C
8	90930-03001	プラグ, ブリーザ	1	10C
9	90311-10082	シール, タイプ T オイル	2	10C
10	90311-08044	シール, タイプ T オイル	1	10C
11	44681-36020	プラグ, ブースタ (ホール プラグ用)	3	10C
12	35182-30021	ガスケツト, エクステンシヨン ハウジング	1	10C
13	94541-00800	ワツシヤ, ウエーブ	9	
14	91111-50840	ボルト	4	
15	90116-08135	ボルト, スタツド	1	10C
16	94611-10800	ワツシヤ, プレート	1	
17	94511-00800	ワツシヤ, スプリング	2	
18	94110-40800	ナツト	3	
19	◙35108-62010	ハウジング サブ アツセンブリ, トランスミツシヨン エクステンシヨン	1	10C
20	90999-73035	ブシユ, バイメタル フオームド	1	10C
21	33146-30010	デフレクタ, エクステンシヨン ハウジング ダスト	1	10C
22	04332-30020	シール キツト, エクステンシヨン ハウジング	1	10C
23	90303-38010	シール, ダスト	1	10C
24	33145-30010	リテーナ, エクステンシヨン ハウジング ダスト シール	1	10C
25	91111-51028	ボルト	4	
26	94542-01000	ワツシヤ, ウエーブ	4	
27	◙35161-62010	パン, トランスミツシヨン オイル	1	10C

図番—48　トランスミツシヨン ケース と エクステンシヨン ハウジング (MF10-C)

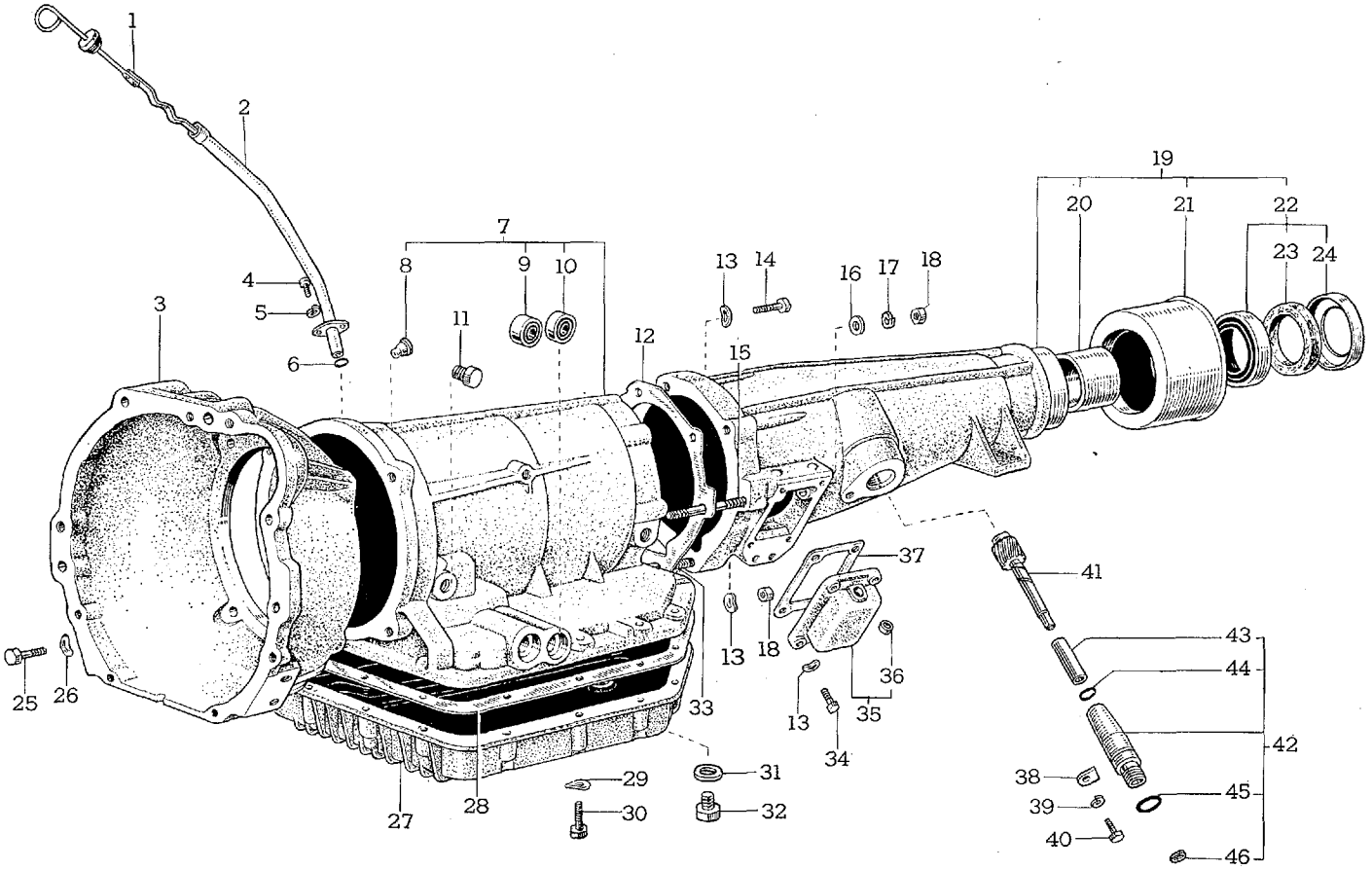

C 4798

図解番号	部品番号	部品名	使用個数	型式
(図番48)				
28	35168-30010	ガスケツト，トランスミツシヨン オイル パン	1	10C
29	94542-00800	ワツシヤ，ウエーブ	16	
30	93180-18050	スクリユ	3	
	93180-18036	スクリユ	10	
	93180-18028	スクリユ	3	
31	12157-10010	ガスケツト	1	10C
32	90341-18057	プラグ サブ アツセンブリ，ウイズ ヘツド ストレート スクリユ (ISO)	1	10C
33	90116-08063	ボルト，スタツド	1	10C
34	91111-40820	ボルト	4	
35	35018-30011	カバー サブ アツセンブリ，エクステンシヨン	1	10C
36	90311-10082	シール，タイプ T オイル	1	10C
37	35184-30011	ガスケツト，エクステンシヨン ハウジング	1	10C
38	33485-30010	プレート，スピードメータ スリーブ ロツク	1	MFI0. 10C
39	94512-00800	ワツシヤ，スプリング	1	
40	91111-40818	ボルト	1	
41	N33482-62040	ギヤ，スピードメータ ドリブン (N=19)	1	10C
42	33404-39016	スリーブ サブ アツセンブリ，スピードメータ シヤフト	1	10C
43	90386-09078	ブシユ	1	MFI0. 10C
44	90301-09017	リング，O	1	10C
45	90301-18018	リング，O	1	MFI0. 10C
46	90303-06017	ガスケツト，スピードメータ フレクシブル チユーブ シヤフト	1	MFI0. 10C

図番—49　マルテイプル デイスク クラツチ と フロント サーボ (MF10-C)

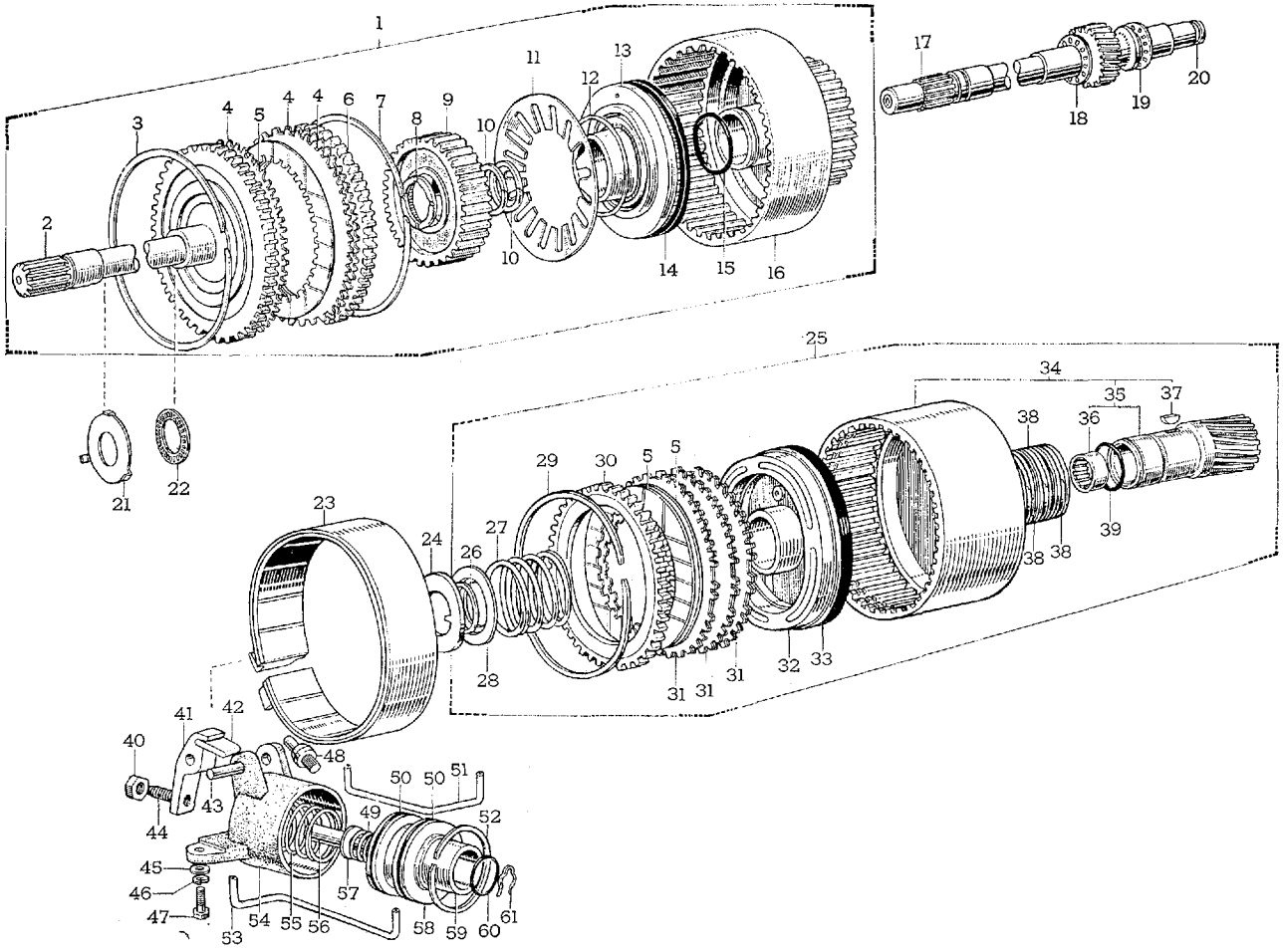

C 4799

図解番号	部品番号	部品名	使用個数	型式

マルテイプル デイスク クラツチ と フロント サーボ (MF10-C)

(図番49)

1	35610-40010	クラツチ アツセンブリ, フロント マルテイプル デイスク	1	10C
2	35701-30012	シヤフト サブ アツセンブリ, インプツト	1	10C
3	90521-99099	リング, ホール スナツプ (t=1.2) } 選択使用	1	10C
	90521-99106	リング, ホール スナツプ (t=1.4) } 選択使用		
4	35634-30020	プレート, フロント クラツチ (t=1.6) } 選択使用	4	10C
	35634-30050	プレート, フロント クラツチ (t=1.8) } 選択使用		
	35634-30040	プレート, フロント クラツチ (t=2.0) } 選択使用		
5	35633-30010	デイスク, クラツチ	9	10C
6	35639-40010	プレート, フロント クラツチ プレツシヤ	1	10C
7	90521-99098	リング, ホール スナツプ	1	10C
8	90209-16062	ワツシヤ	1	10C
9	35631-30011	ハブ, フロント クラツチ	1	10C
10	35642-30011	リング, フロント クラツチ ハブ オイル シール	2	10C
11	35618-30011	スプリング, フロント クラツチ ピストン リターン	1	10C
12	90522-64015	リング, セツト	1	10C
13	35602-30021	ピストン サブ アツセンブリ, フロント クラツチ	1	10C
14	35613-30010	リング, フロント クラツチ ピストン オイル シール, アウタ	1	10C
15	90301-30113	リング, O	1	10C
16	35611-30011	ドラム, フロント クラツチ	1	10C
17	35071-30010	シヤフト サブ アツセンブリ, プラネタリ インタミーデイト	1	10C
18	90374-20002	ベアリング, スラスト ニードル ローラ	1	10C
19	90374-20007	ベアリング, スラスト ニードル ローラ	1	10C
20	35712-30010	リング, プラネタリ インタミーデイト シヤフト オイル シール	1	10C
21	35616-30031	ワツシヤ, クラツチ ドラム スラスト (t=0.75～0.85) } 選択使用	1	10C
	35616-30021	ワツシヤ, クラツチ ドラム スラスト (t=1.15～1.25) } 選択使用		
22	90374-28006	ベアリング, スラスト ニードル ローラ	1	10C
23	35801-30011	バンド サブ アツセンブリ, トランスミツシヨン ブレーキ	1	10C
24	90214-32022	ワツシヤ, クロー	1	10C

図番—49　マルテイプル デイスク クラツチ と フロント サーボ (MF10-C)

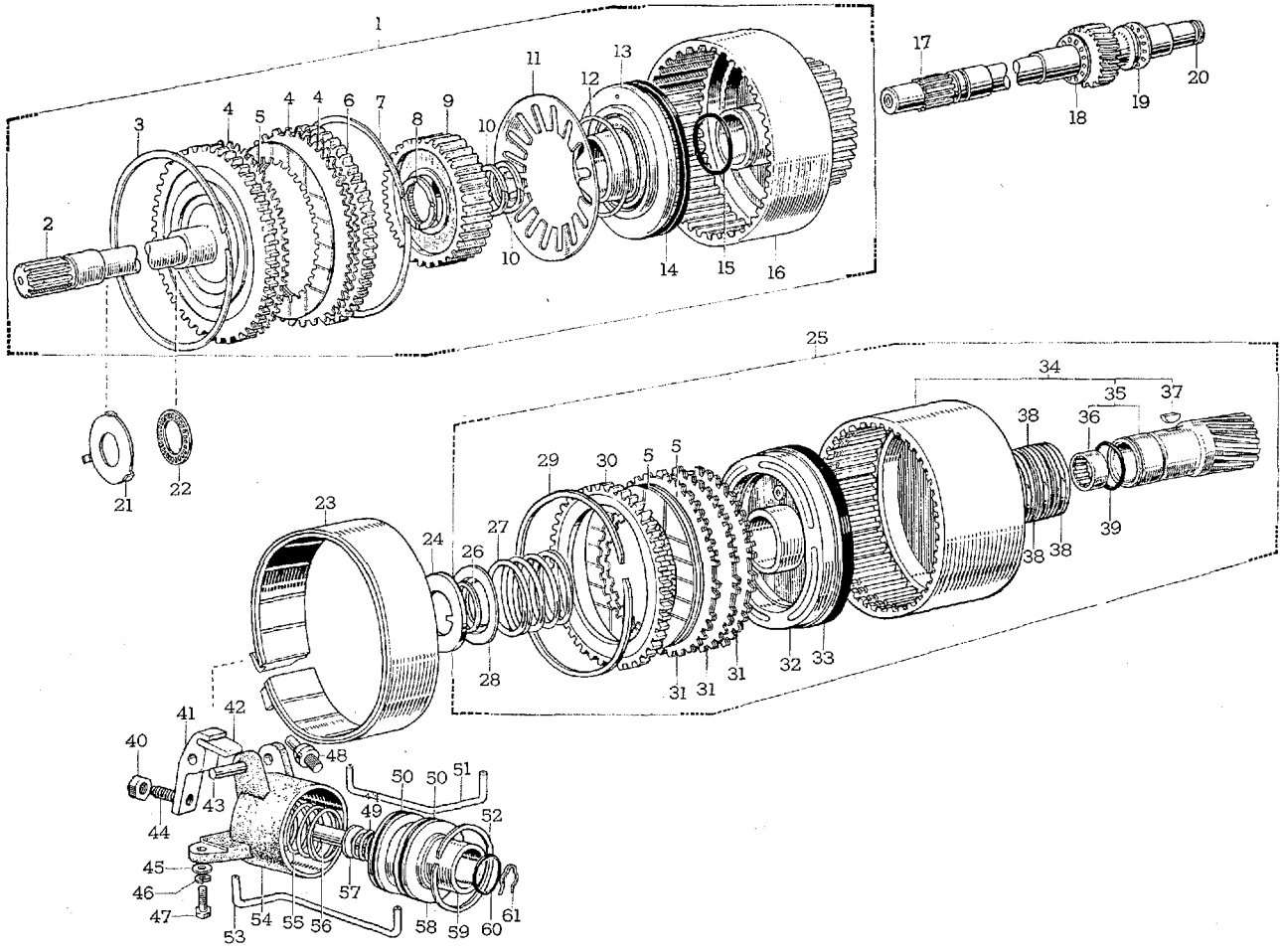

C 4799

図解番号	部品番号	部品名	使用個数	型式
(図番49)				
25	35650-40010	クラツチ アツセンブリ，リヤ マルテイプル デイスク	1	10C
26	90520-30082	リング，シヤフト スナツプ	1	10C
27	90501-55407	スプリング，コンプレツシヨン	1	10C
28	35655-30010	シート，リヤ クラツチ ピストン リターン スプリング	1	10C
29	90521-99099	リング，ホール スナツプ	1	10C
30	35675-30010	フランジ，リヤ クラツチ	1	10C
31	35674-30010	プレート，リヤ クラツチ	4	10C
32	35606-30011	ピストン サブ アツセンブリ，リヤ クラツチ	1	10C
33	35653-30010	リング，リヤ クラツチ オイル シール，アウタ	1	10C
34	35605-30010	ドラム サブ アツセンブリ，リヤ クラツチ ウイズ セカンド サン ギヤ	1	10C
35	35706-30010	ギヤ サブ アツセンブリ，セカンド サン	1	10C
36	90364-20020	ベアリング，ニードル ローラ	1	10C
37	90280-05008	キー，ウツドラフ	2	10C
38	35323-31011	リング，フロント オイル ポンプ ドライブ ギヤ オイル シール	3	10C
39	90301-25107	リング，O	1	10C
40	94120-41000	ナツト	1	
41	35833-40011	レバー，フロント ブレーキ バンド アプライ	1	10C
42	35803-30020	ストラツト サブ アツセンブリ，ブレーキ バンド アプライ（選択使用）	1	10C
	35803-30030	ストラツト サブ アツセンブリ，ブレーキ バンド アプライ（選択使用）		
43	90245-10043	ピン，ウイズ セレーシヨン	1	10C
44	35834-30010	ボルト，フロント ブレーキ バンド アプライ	1	10C
45	94612-10800	ワツシヤ，プレート	2	
46	94512-00800	ワツシヤ，スプリング	2	
47	91111-40836	ボルト	1	
	91111-40828	ボルト	1	
48	35837-30012	アンカ，フロント ブレーキ バンド	1	10C
49	90501-32335	スプリング，コンプレツシヨン	1	10C
50	90301-48148	リング，O	2	10C
51	35843-30010	チユーブ，フロント サーボ アプライ	1	10C

図番—49　マルテイプル デイスク クラツチ と フロント サーボ (MF10-C)

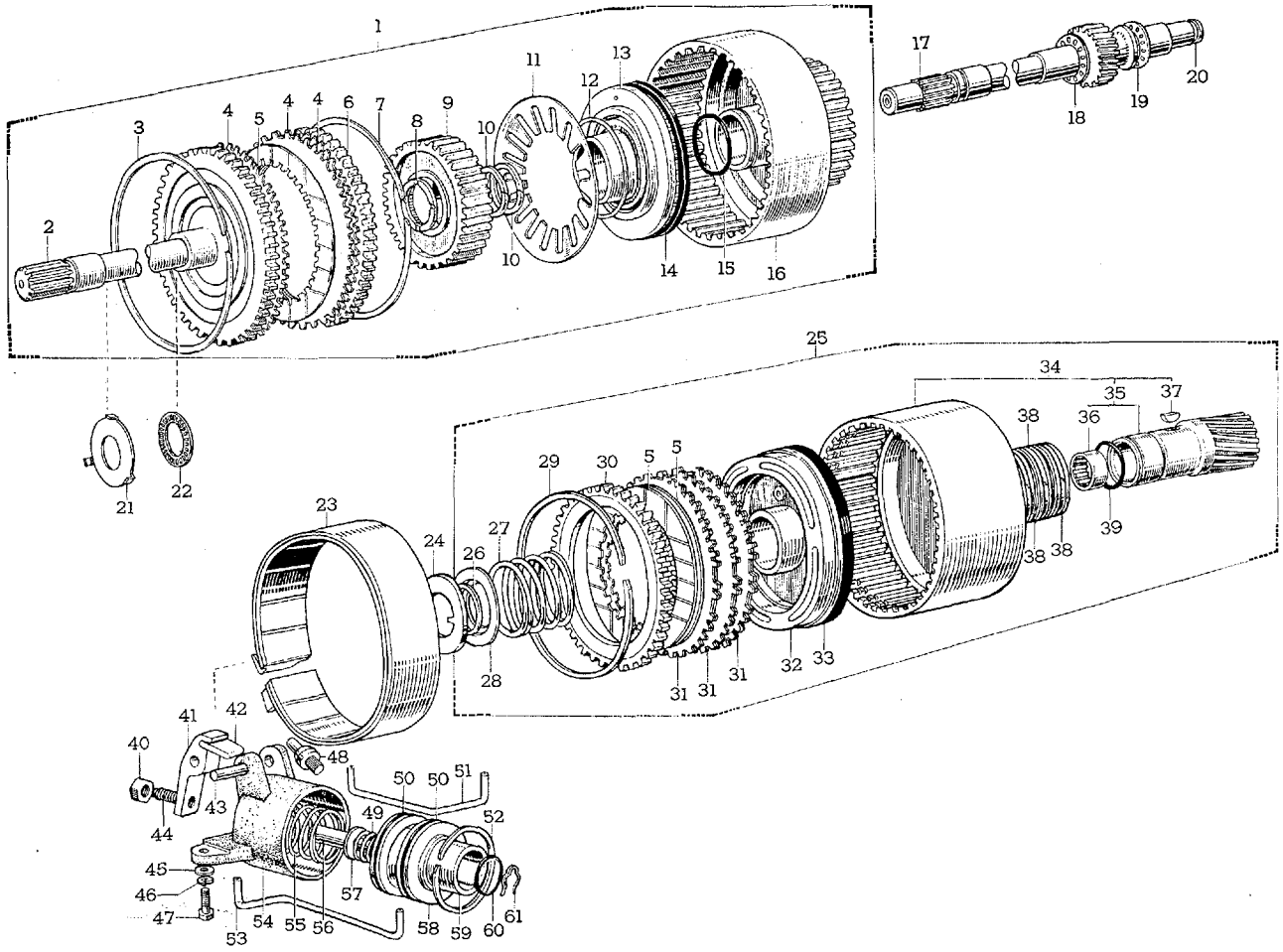

C 4799

図解番号	部品番号	部品名	使用個数	型式
(図番49)				
52	90521-58097	リング，ホール スナツプ	1	10C
53	35844-30010	チユーブ，フロント サーボ レリーズ	1	10C
54	35841-40011	ボデー，フロント サーボ	1	10C
55	90501-26330	スプリング，コンプレツシヨン	1	10C
56	35822-30010	ロツド，フロント サーボ ピストン	1	10C
57	90201-12259	ワツシヤ，プレート	1	10C
58	35821-30010	ピストン，フロント サーボ	1	10C
59	35842-30010	シリンダ，フロント サーボ ピストン	1	10C
60	90301-24128	リング，O	1	10C
61	90524-07007	スプリング，リテーナ	1	10C

図番—50　プラネタリ ギヤ と リヤ サーボ (MF10-C)

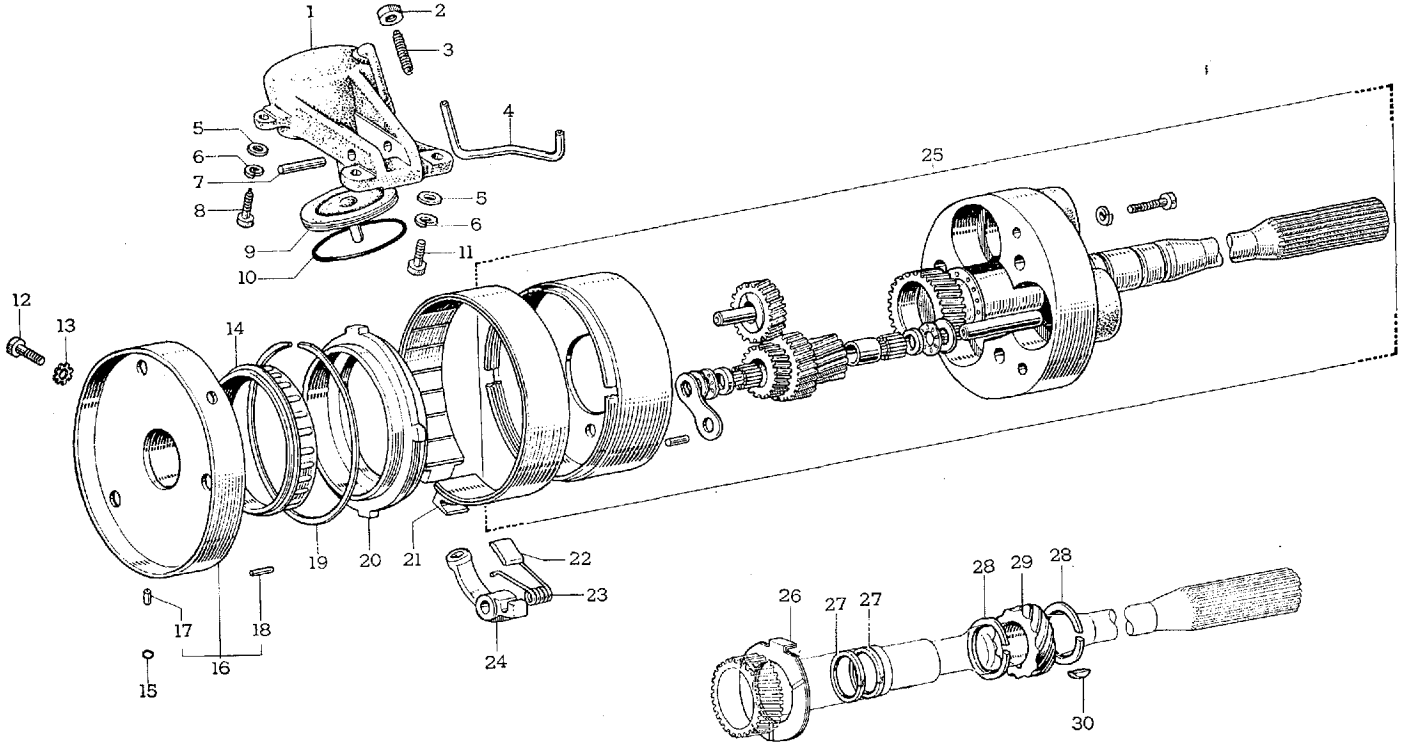

C 4800

図解番号	部品番号	部品名	使用個数	型式
		プラネタリ ギヤ と リヤ サーボ (MF10-C)		
(図番50)				
1	35881-40020	ボデー, リヤ サーボ	1	10C
2	94120-41200	ナツト	1	
3	35878-30012	ボルト, リヤ ブレーキ バンド アンカ	1	10C
4	35882-30010	チユーブ, リヤ サーボ アプライ	1	10C
5	94612-11000	ワツシヤ, プレート	3	
6	94512-01000	ワツシヤ, スプリング	6	
7	90250-10138	ピン, ストレート	1	10C
8	35799-30010	ボルト, センタ サポート, No.2	1	10C
9	35861-30012	ピストン, リヤ サーボ	1	10C
10	90301-59124	リング, O	1	10C
11	91111-41040	ボルト	1	
	91111-41032	ボルト	1	
12	35798-30010	ボルト, センタ サポート, No.1	2	10C
13	94522-01000	ワツシヤ, ツースド	2	
14	35790-30010	クラツチ アツセンブリ, 1 ウエイ	1	10C
15	90301-04110	リング, O	1	10C
16	35709-30010	サポート サブ アツセンブリ, センタ	1	10C
17	35785-30010	リテーナ, センタ サポート O リング	1	10C
18	90334-05001	プラグ, ストレート	1	10C
19	90521-99099	リング, ホール スナツプ	1	10C
20	35079-30010	レース サブ アツセンブリ, 1 ウエイ クラツチ, アウタ	1	10C
21	35801-30011	バンド サブ アツセンブリ, トランスミツシヨン ブレーキ	1	10C
22	35831-30030	ストラツト, ブレーキ バンド アプライ	1	10C
23	90508-38160	スプリング, トーシヨン	1	10C
24	35873-40020	レバー, リヤ ブレーキ バンド アプライ	1	10C
25	35720-40013	ギヤ アツセンブリ, プラネタリ	1	10C
26	35737-30010	ワツシヤ, プラネタリ キヤリヤ スラスト	1	10C
27	35735-30010	リング, プラネタリ アウトプツト シヤフト オイル シール	2	10C
28	90520-28007	リング, シヤフト スナツプ	2	10C
29	33481-20030	ギヤ, スピードメータ ドライブ (N=6)	1	10C
30	90280-03005	キー, ウツドラフ	1	10C

図番—51　リヤ オイル ポンプ と ガバナ (MF10-C)

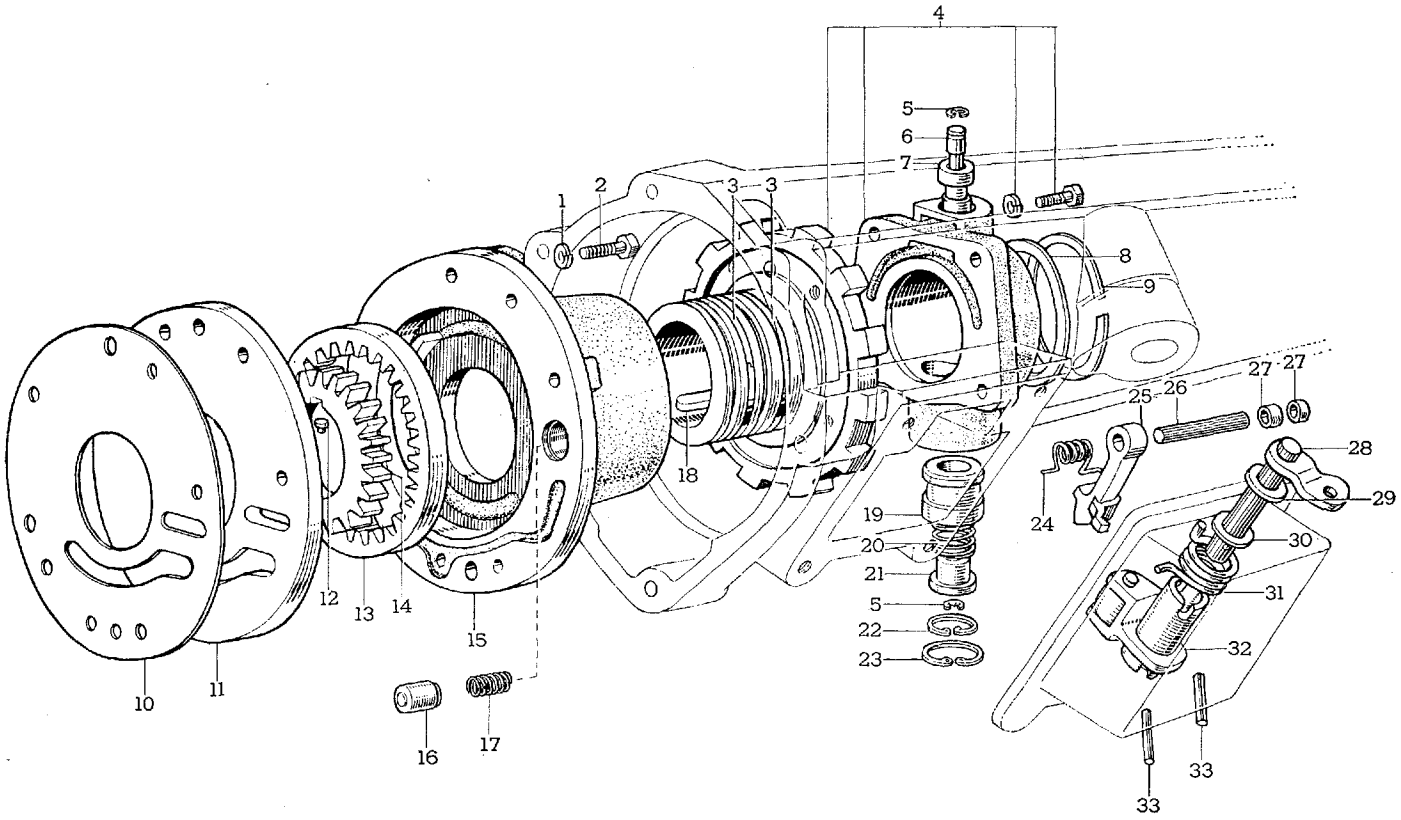

C 4801

図解番号	部品番号	部品名	使用個数	型式

リヤ オイル ポンプ, ガバナ, パーキング ロツク レバー と ポール (MF10-C)

(図番51)

1	94512-00600	ワツシヤ, スプリング	5	
2	91111-40640	ボルト	4	
	91111-40645	ボルト	1	
3	35323-31011	リング, フロント オイル ポンプ ドライブ ギヤ オイル シール	2	10C
4	35480-30021	ボデー アツセンブリ, ガバナ	1	10C
5	90523-30007	リング, E	2	10C
6	35485-31012	シヤフト, ガバナ バルブ	1	10C
7	35482-30010	バルブ, ガバナ	1	10C
8	90560-30223	スペーサ	1	10C
9	90520-28009	リング, シヤフト スナツプ	1	10C
10	35343-30021	ガスケツト, リヤ オイル ポンプ	1	10C
11	35305-30011	カバー サブ アツセンブリ, リヤ オイル ポンプ	1	10C
12	90241-05029	ピン, ウイズ ヘツド	1	10C
13	35352-31010	ギヤ, リヤ オイル ポンプ ドリブン (N=28)	1	10C
14	35351-30011	ギヤ, リヤ オイル ポンプ ドライブ (N=23)	1	10C
15	35304-30013	ボデー サブ アツセンブリ, リヤ オイル ポンプ	1	10C
16	35346-30010	バルブ, プライミング	1	10C
17	90501-08478	スプリング, コンプレツシヨン	1	10C
18	90281-05012	キー, スライデイング	1	10C
19	35484-31010	ウエイト, ガバナ, アウタ	1	10C
20	90501-12508	スプリング, コンプレツシヨン	1	10C
21	35483-30010	ウエイト, ガバナ, インナ	1	10C
22	90521-21044	リング, ホール スナツプ	1	10C
23	90521-27065	リング, ホール スナツプ	1	10C
24	90508-16135	スプリング, トーシヨン	1	10C
25	35557-30011	ポール, パーキング ロツク	1	10C
26	35556-30010	シヤフト, パーキング ロツク ポール	1	10C
27	90560-11253	スペーサ	2	10C
28	35059-30011	シヤフト サブ アツセンブリ, パーキング ロツク	1	10C
29	94613-11000	ワツシヤ, プレート	1	
30	94611-11000	ワツシヤ, プレート	1	

図番—51　リヤ オイル ポンプ と ガバナ (MF10-C)

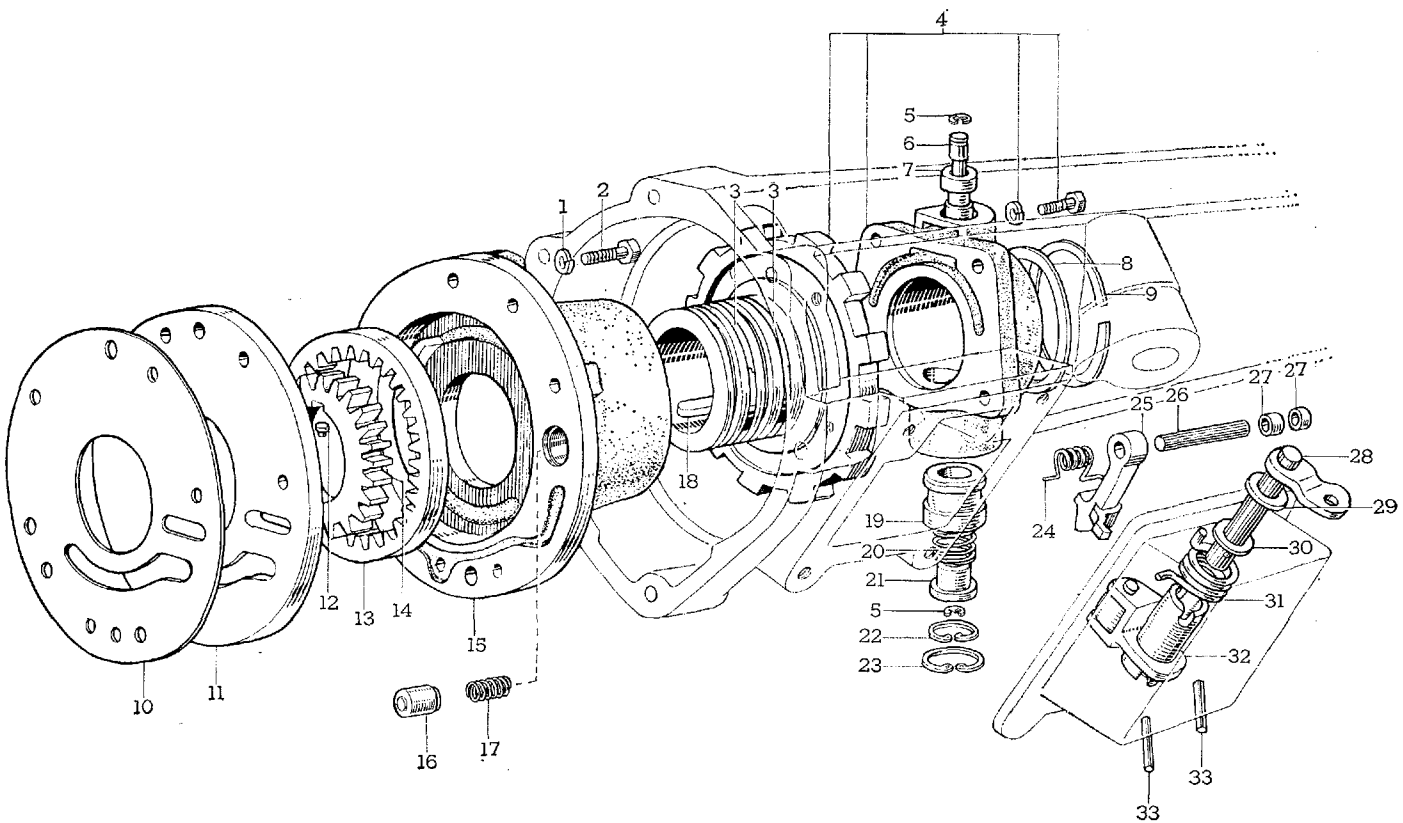

C 4801

Toyota 2000 GT

図解番号	部品番号	部品名	使用個数	型式
(図番51)				
31	90508-26122	スプリング，トーションヨン	1	10C
32	35056-30010	レバー サブ アツセンブリ，パーキング ロツク ウイズ ローラ	1	10C
33	90254-04013	ピン，スロツテツド スプリング	2	10C

図番—52　バルブ ボデー と オイル ストレーナ（MF10-C）

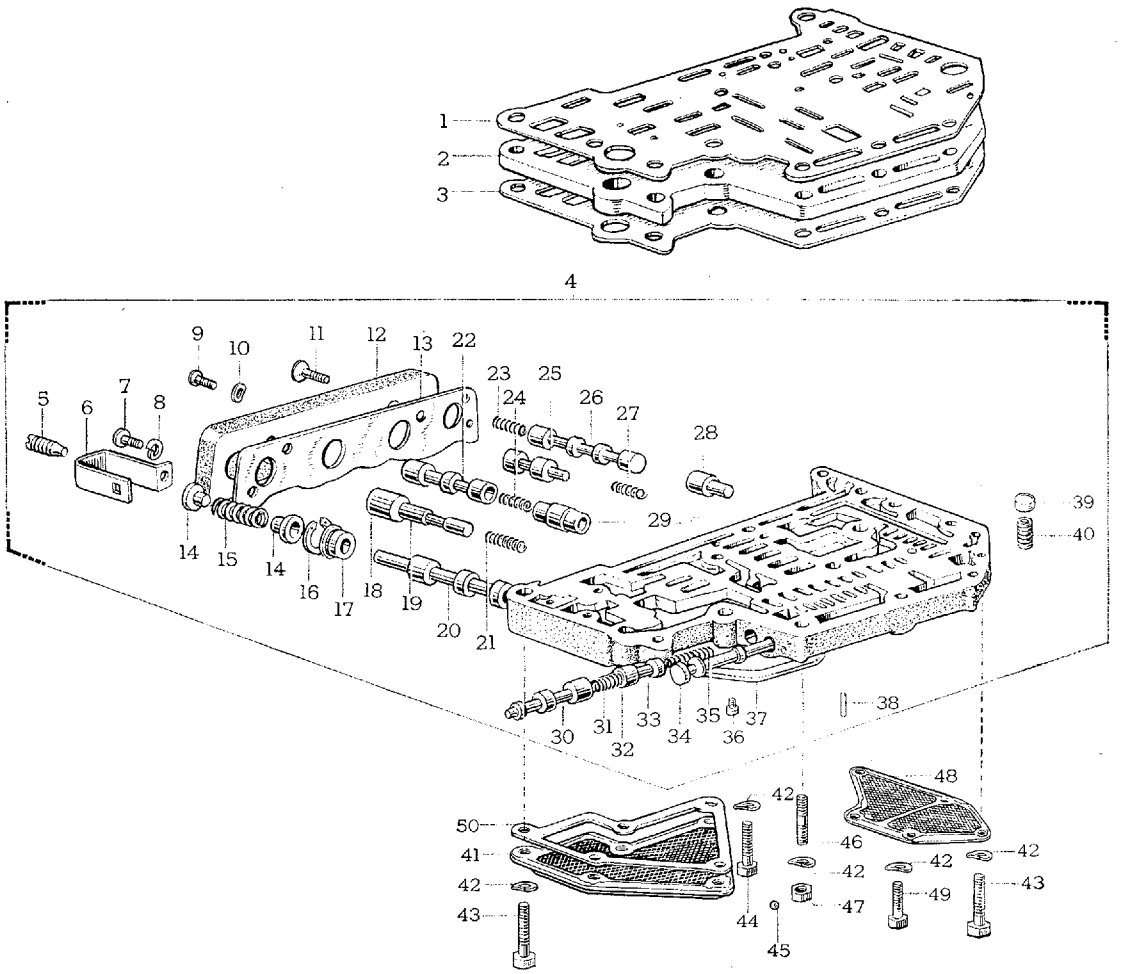

C 4802

図解番号	部品番号	部品名	使用個数	型式

バルブ ボデー と オイル ストレーナ (MF10-C)

(図番52)

1	35433-30011	ガスケツト, バルブ ボデー プレート, No.1	1	10C
2	35432-30011	プレート, バルブ ボデー	1	10C
3	35434-30011	ガスケツト, バルブ ボデー プレート, No.2	1	10C
4	35410-30011	ボデー アツセンブリ, トランスミツシヨン バルブ	1	10C
5	90113-08024	ボルト, セツト	1	10C
6	35436-30010	リテーナ, プレツシヤ レギユレータ バルブ スプリング	1	10C
7	93210-16012	スクリユ	1	
8	94511-00600	ワツシヤ, スプリング	1	
9	93240-16020	スクリユ	3	
10	94542-00600	ワツシヤ, ウエーブ	3	
11	93220-16016	スクリユ	2	
12	35473-30011	カバー, トランスミツシヨン バルブ ボデー	1	10C
13	35477-30010	ガスケツト, バルブ ボデー カバー	1	10C
14	35439-30010	シート, プレツシヤ レギユレータ バルブ スプリング	2	10C
15	90501-16331	スプリング, コンプレツシヨン	1	10C
16	90521-16096	リング, ホール スナツプ	1	10C
17	33417-30010	スリーブ, プレツシヤ レギユレータ バルブ	1	10C
18	35459-30010	プラグ, スロツトル リレー	1	10C
19	35458-30010	バルブ, スロツトル リレー	1	10C
20	35415-30011	バルブ, プレツシヤ レギユレータ	1	10C
21	90501-06325	スプリング, コンプレツシヨン	1	10C
22	35456-30010	バルブ, 2-3 シフト	1	10C
23	90501-05416	スプリング, コンプレツシヨン	1 (選択使用)	10C
	90501-06460	スプリング, コンプレツシヨン		
	90501-06461	スプリング, コンプレツシヨン		
24	90501-08328	スプリング, コンプレツシヨン	1	10C
25	35468-30010	バルブ, オリフイス コントロール	1	10C
26	35464-30011	バルブ, 1-2 シフト	1	10C
27	90501-12332	スプリング, コンプレツシヨン	1	10C
28	35455-30011	プラグ, 1-2 シフト バルブ ロー	1	10C
29	35457-30010	バルブ, スロツトル モジユレータ	1	10C

図番—52　バルブ ボデー と オイル ストレーナ (MF10-C)

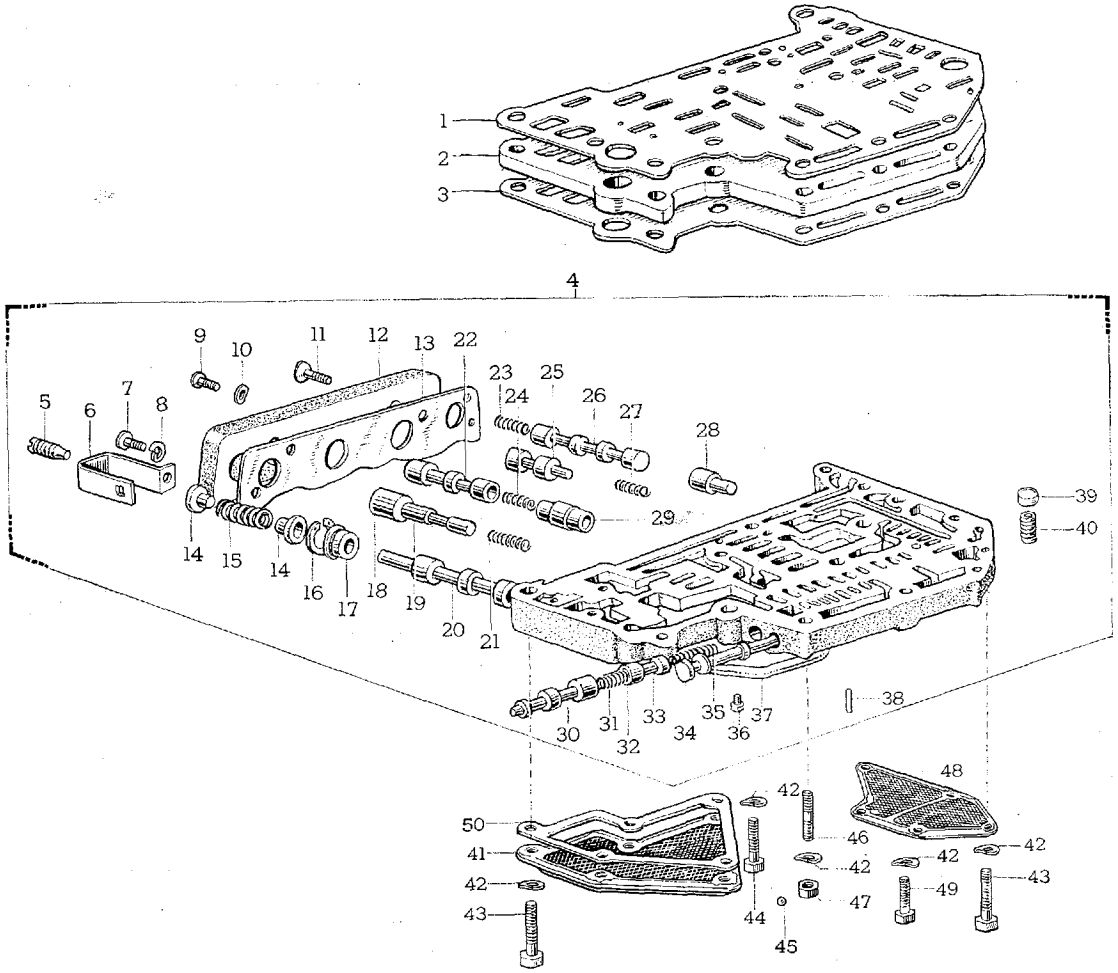

C 4802

Toyota 2000 GT

図解番号	部品番号	部品名	使用個数	型式
(図番52)				
30	35461-30010	プラグ，ダウン シフト	1	10C
31	90501-12333	スプリング，コンプレツシヨン	1	10C
32	35469-30010	スペーサ	0～数個	10C
33	35462-30010	バルブ，スロツトル	1	10C
34	35418-30010	バルブ，マニユアル	1	10C
35	90501-10334	スプリング，コンプレツシヨン	1	10C
36	44681-36020	プラグ，ブースタ	2	10C
37	35429-30010	チユーブ，ライン プレツシヤ	1	10C
38	90254-03011	ピン，スロツテツド スプリング	1	10C
39	35419-12010	バルブ，チエツク	2	10C
40	90501-05327	スプリング，コンプレツシヨン	2	10C
41	35303-30012	ストレーナ サブ アツセンブリ，フロント オイル	1	10C
42	94531-00800	ワツシヤ，ウエーブ	17	
43	91111-40845	ボルト	11	
44	91111-40840	ボルト	1	
45	90360-06004	ボール，リバース シフト レストリクト	1	10C
46	90116-08017	ボルト，スタツド	2	10C
47	94110-40800	ナツト	2	
48	35306-30011	ストレーナ サブ アツセンブリ，リヤ オイル	1	10C
49	91111-40832	ボルト	3	
50	35339-30010	ガスケツト，フロント オイル ストレーナ	1	10C

図番—53　バルブ レバー と スロツトル リンク (MF10-C)

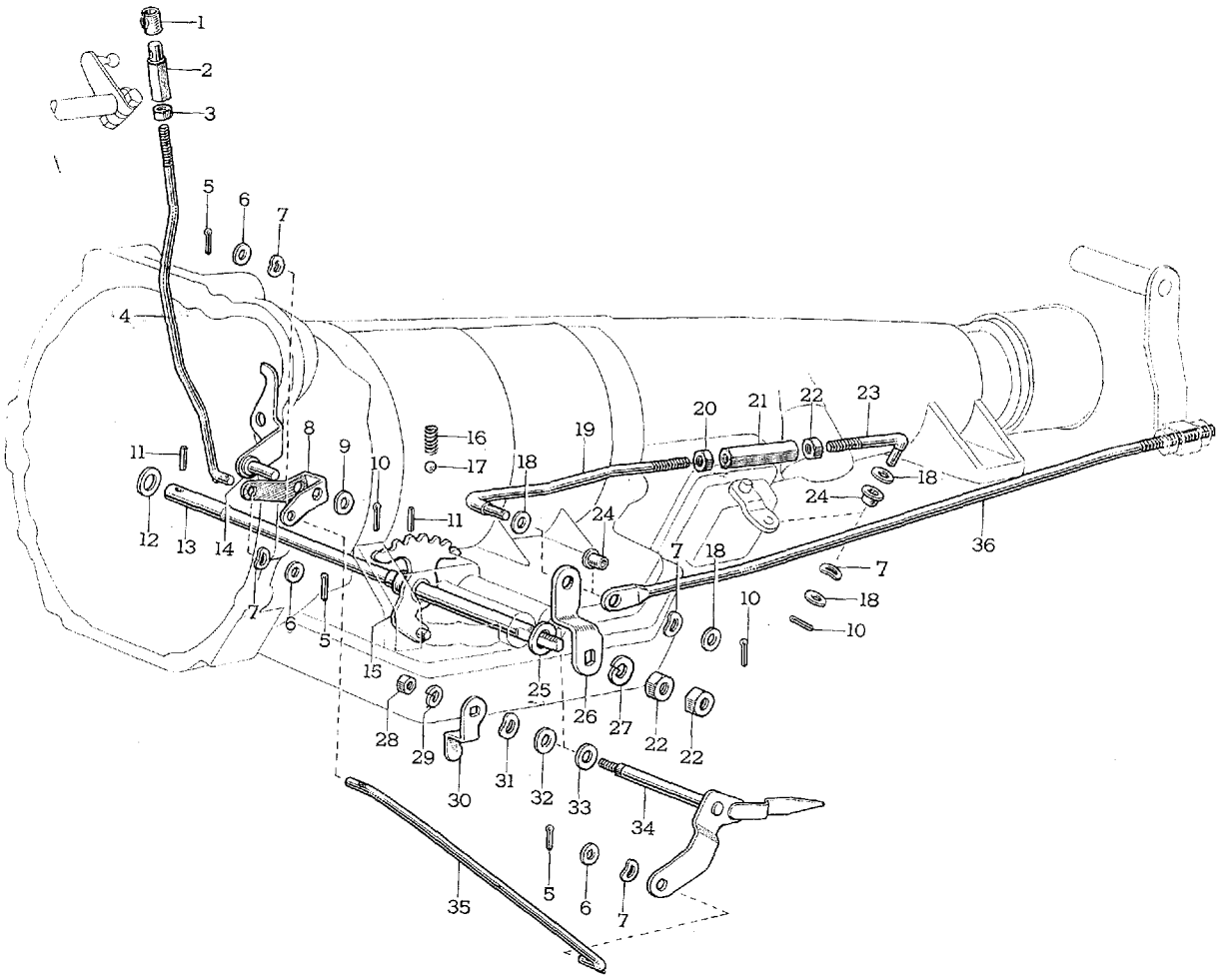

C 4803

図解番号	部品番号	部品名	使用個数	型式

バルブ レバー と スロツトル リンク (MF10-C)

(図番53)

1	78197-10010	クリツプ, アクセルレータ ジヨイント ボール	1	10C
2	35542-30010	エンド, スロツトル リンク コネクテイング ロツド	1	10C
3	94120-40600	ナツト	1	
4	◙35534-62010	ロツド, スロツトル リンク コネクテイング, フアースト	1	10C
5	95381-01615	ピン, コツタ	3	
6	94611-10600	ワツシヤ, プレート	3	
7	90206-06002	ワツシヤ, ウエーブ	5	10C
8	◙35537-62010	ベルクランク, スロツトル リンク	1	10C
9	94611-10800	ワツシヤ, プレート	1	
10	95381-02015	ピン, コツタ	4	
11	90254-03010	ピン, スロツテツド スプリング	2	10C
12	94613-11000	ワツシヤ, プレート	1	
13	35561-30020	シヤフト, マニユアル バルブ レバー	1	10C
14	◙35504-62010	ブラケツト サブ アツセンブリ, スロツトル リンク ベルクランク	1	10C
15	35505-30010	レバー サブ アツセンブリ, マニユアル バルブ	1	10C
16	90501-12324	スプリング, コンプレツシヨン	1	10C
17	90360-08009	ボール	1	10C
18	94612-10600	ワツシヤ, プレート	4	
19	◙35585-62010	ロツド, パーキング ロツク, フアースト	1	10C
20	90170-08052	ナツト, ヘキサゴン	1	10C
21	90587-08008	ターン, バツクル	1	10C
22	94120-40800	ナツト	3	
23	◙35589-62010	ロツド, パーキング ロツク, セカンド	1	10C
24	90386-06113	ブシユ	2	10C
25	94612-11000	ワツシヤ, プレート	1	
26	◙35573-62010	レバー, トランスミツシヨン コントロール シヤフト, LH	1	10C
27	94512-00800	ワツシヤ, スプリング	1	
28	94110-40600	ナツト	1	
29	94511-00600	ワツシヤ, スプリング	1	
30	35532-30010	レバー, スロツトル バルブ, インナ	1	10C
31	90206-08024	ワツシヤ, ウエーブ	1	10C

図番—53　バルブ レバー と スロツトル リンク (MF10-C)

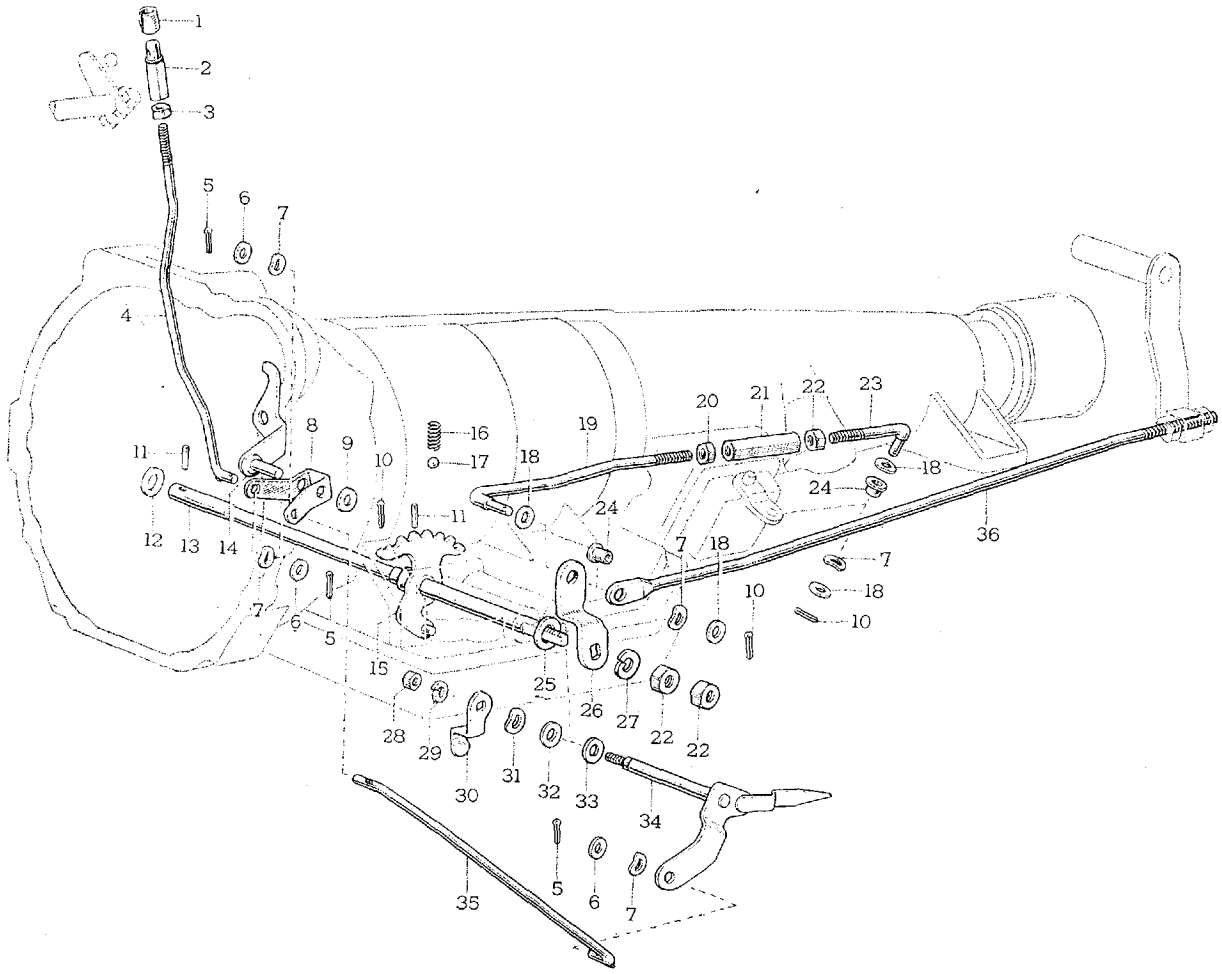

C 4803

図解番号	部品番号	部品名	使用個数	型式
(図番53)				
32	94612-10800	ワツシヤ, プレート	1～2	
33	94613-10800	ワツシヤ, プレート	1	
34	35502-30011	レバー サブ アツセンブリ, スロツトル バルブ	1	10C
35	◙35535-62010	ロツド, スロツトル リンク コネクテイング セカンド	1	10C
36	◙35569-88101	ロツド, トランスミツシヨン コントロール	1	10C

図番—54　シフト レバー と コントロール シヤフト (MF10-C)

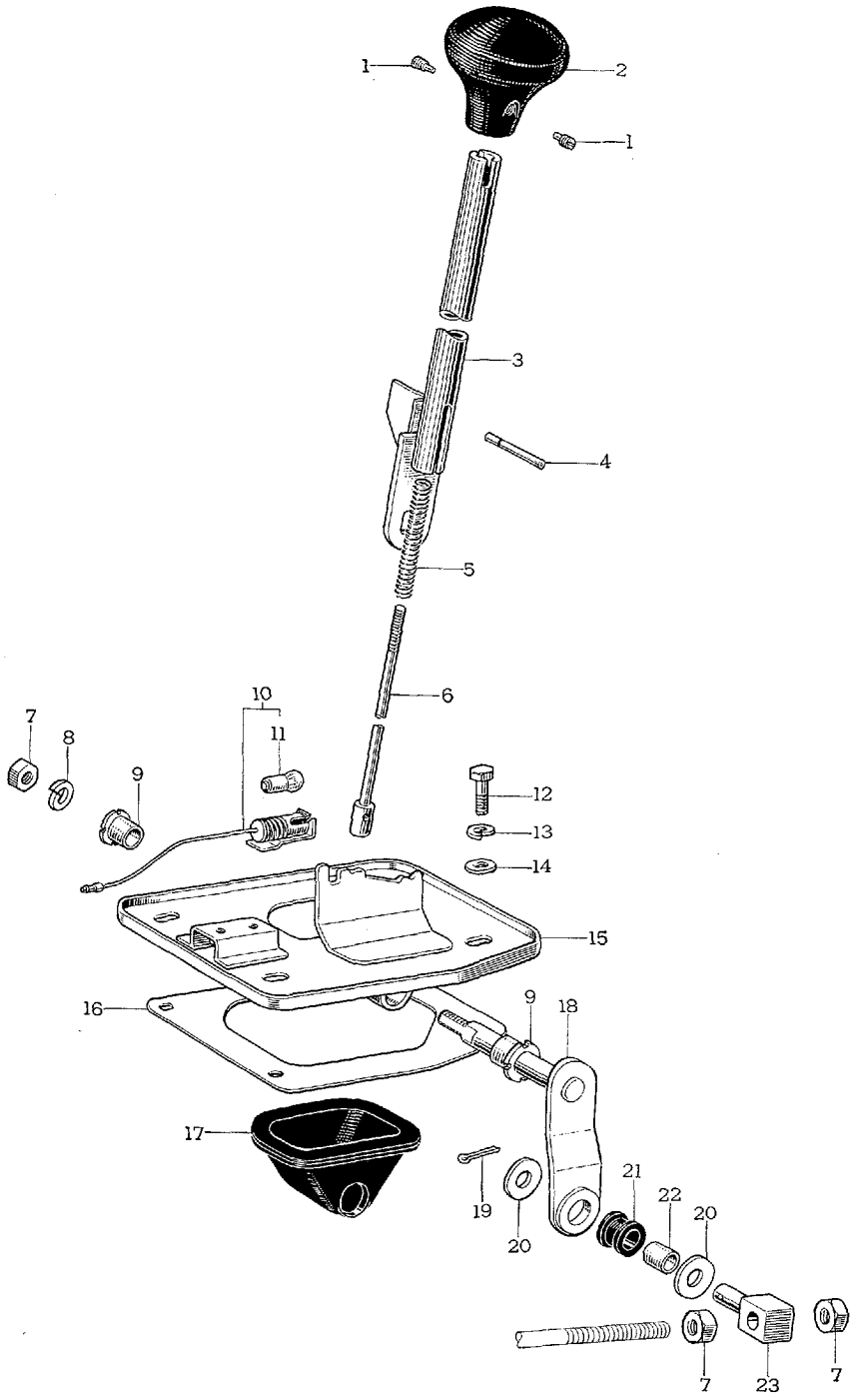

C 4804

図解番号	部品番号	部品名	使用個数	型式
		シフト レバー と コントロール シヤフト (MF10-C)		
(図番54)				
1	33523-20010	ピン, シフト レバー	2	10C
2	33542-20031	ノツブ, シフト レバー	1	10C
3	※33503-88102	レバー サブ アツセンブリ, シフト	1	10C
4	※90072-25404	ピン, スロツテツド スプリング	1	10C
5	90501-09319	スプリング, コンプレツシヨン	1	10C
6	※33631-88102	ロツド, デイテント	1	10C
7	94120-40800	ナツト	3	
8	94512-00800	ワツシヤ, スプリング	1	
9	90385-10243	ブシユ 選択使用	2	10C
	90385-10244	ブシユ		
10	※35960-88101	ランプ アツセンブリ, ポジシヨン インジケータ	1	10C
11	99132-13030	バルブ (12V 3W)	1	MF10. 10C
12	91111-40816	ボルト	4	
13	94511-00800	ワツシヤ, スプリング	4	
14	94612-10800	ワツシヤ, プレート	4	
15	※33502-88101	プレート サブ アツセンブリ, シフト レバー	1	10C
16	※33556-88101	ガスケツト, シフト レバー プレート ツウ フレーム	1	10C
17	※33555-88101	ブーツ, シフト レバー	1	10C
18	※33501-88101	シヤフト サブ アツセンブリ, コントロール	1	10C
19	95381-02015	ピン, コツタ	1	
20	94613-10800	ワツシヤ, プレート	2	
21	90480-17177	グロメツト	1	10C
22	90389-08005	ブシユ	1	10C
23	※33723-88101	スイベル, コネクテイング ロツド	1	10C

図番—55　オイル クーラ チユーブ と クランプ (MF10-C)

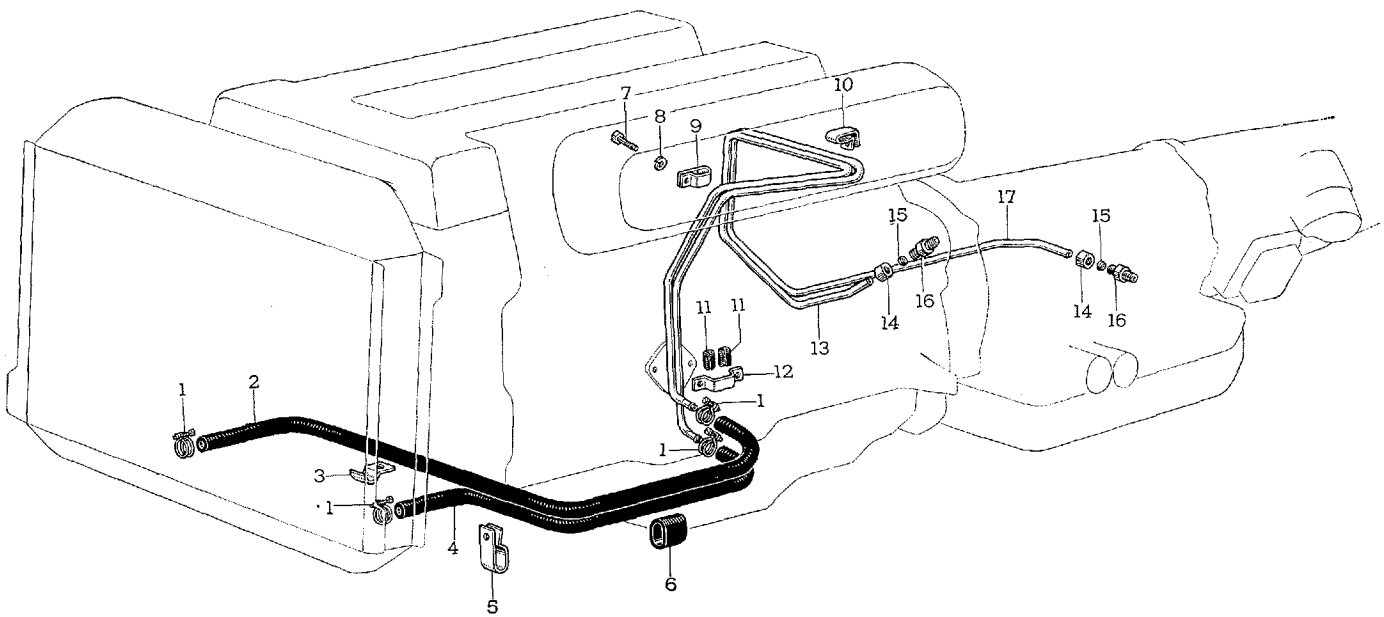

C 4805

図解番号	部品番号	部品名	使用個数	型式

オイル クーラ チユーブ と クランプ (MF10-C)

(図番55)

1	90460-14045	クランプ	4	10C
2	ℕ90445-14515	ホース	1	10C
3	90462-10004	クランプ, ケーブル ラージ	1	10C
4	90445-14514	ホース	1	10C
5	ℕ90461-08475	クランプ	1	10C
6	ℕ90445-24445	ホース	1	10C
7	93180-16012	スクリユ	1	10C
8	94511-00600	ワツシヤ, スプリング	1	10C
9	90461-08076	クランプ	1	10C
10	ℕ90461-08438	クランプ	1	10C
11	32926-30011	クツシヨン, オイル クーラ, チユーブ	2	10C
12	ℕ90462-12125	クランプ	1	10C
13	ℕ32921-62010	チユーブ, オイル クーラ, インレツト	1	10C
14	90404-13105	ユニオン	2	10C
15	96395-71400	オリーブ	2	10C
16	90402-13041	ナツト, ユニオン	2	10C
17	ℕ32922-62010	チユーブ, オイル クーラ, アウトレツト	1	10C

図番—56　プロペラ シャフト と ユニバーサル ジョイント (MF10)

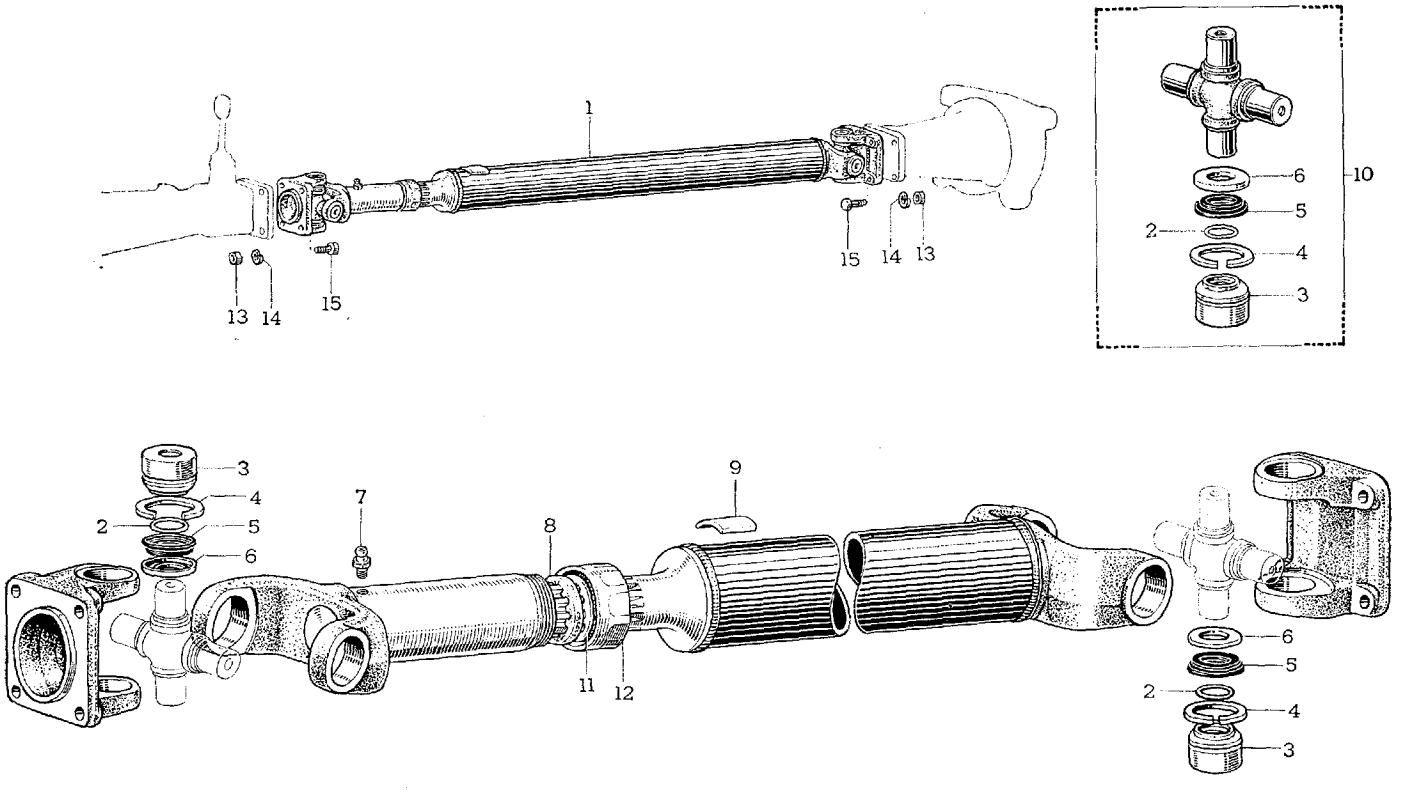

C 2633-A

プロペラ シヤフト と ユニバーサル ジヨイント (MF10)

(図番56)

図解番号	部品番号	部品名	使用個数	型式
1	37110-62010	シヤフト アツセンブリ, プロペラ	1	MF10
	◙37110-62011	シヤフト アツセンブリ, プロペラ-①	1	MF10
2	90301-13066	リング, O	8	MF10. 10C
3	37402-20010	ベアリング, ユニバーサル ジヨイント スパイダ (選択使用)	8	MF10. 10C
	37402-20020	ベアリング, ユニバーサル ジヨイント スパイダ (選択使用)		
4	90521-29070	リング, ホール スナツプ (t=2.4) (選択使用)	0~8	MF10. 10C
	90521-29071	リング, ホール スナツプ (t=2.45) (選択使用)		
	90521-29072	リング, ホール スナツプ (t=2.5) (選択使用)		
	90521-29073	リング, ホール スナツプ (t=2.55) (選択使用)		
5	37434-20010	シール, ユニバーサル ジヨイント スパイダ ベアリング	8	MF10. 10C
6	37433-20011	カバー, ユニバーサル ジヨント ニードル ローラ	8	MF10. 10C
7	96451-00600	フイツテイング, グリース	1	MF10
8	37354-62010	シール, ジヨイント ヨーク	1	MF10
9	90937-01059	ピース, バランス (4g) (選択使用)	0~数個	MF10. 10C
	90937-01060	ピース, バランス (8g) (選択使用)		
	90937-01061	ピース, バランス (12g) (選択使用)		
	90937-01062	ピース, バランス (16g) (選択使用)		
	90937-01063	ピース, バランス (20g) (選択使用)		
	90937-01064	ピース, バランス (24g) (選択使用)		
10	37411-20010*	スパイダ, ユニバーサル ジヨイント-(代替04371-20010)	2	MF10
	04371-20010	スパイダ キツト, ユニバーサル ジヨイント	2	MF10. 10C
11	37352-62010	プレート, ジヨイント ヨーク オイル リテーナ	1	MF10
12	37351-62010	リテーナ, オイル ジヨイント ヨーク	1	MF10
13	94110-40800	ナツト	8	
14	94512-00800	ワツシヤ, スプリング	8	
15	90101-08072	ボルト, ヘキサゴン	8	MF10. 10C

図番—57　プロペラ シヤフト と ユニバーサル ジヨイント (MF10-C)

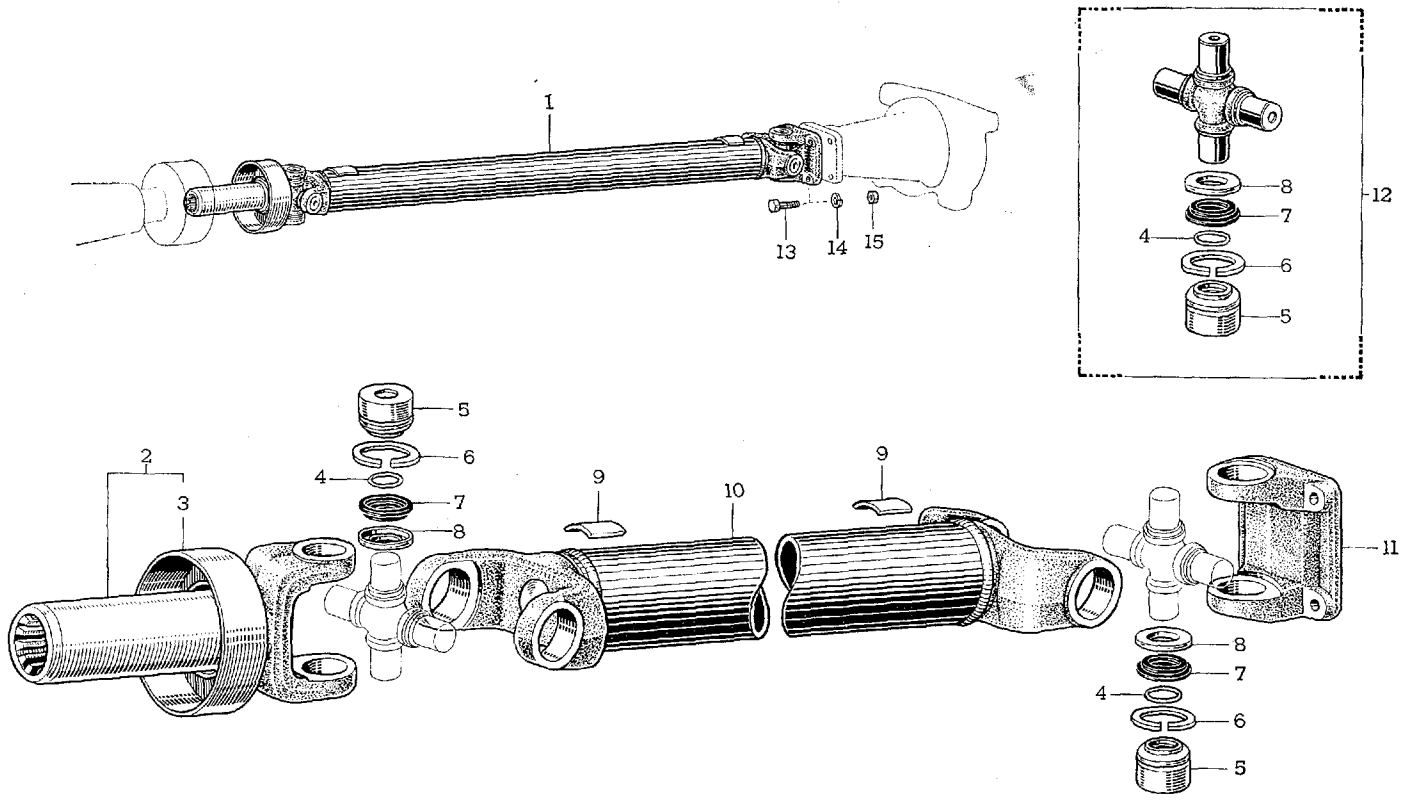

C 4806

図解番号	部品番号	部品名	使用個数	型式
		プロペラ シャフト と ユニバーサル ジョイント (MF10-C)		
(図番57)				
1	◙37110-62021	シャフト アッセンブリ, プロペラ	1	10C
2	37302-20040	ヨーク サブ アッセンブリ, ユニバーサル ジョイント スリーブ	1	10C
3	37331-30010	カバー, スライディング シャフト ダスト	1	MF10. 10C
4	90301-13066	リング, O	8	MF10. 10C
5	37402-20010	ベアリング, ユニバーサル ジョイント ダスト (選択使用)	8	MF10. 10C
	37402-20020	ベアリング, ユニバーサル ジョイント ダスト (選択使用)		
6	90521-29070	リング, ホール スナップ (t=2.4) (選択使用)	0～8	MF10. 10C
	90521-29071	リング, ホール スナップ (t=2.45) (選択使用)		
	90521-39072	リング, ホール スナップ (t=2.5) (選択使用)		
	90521-29073	リング, ホール スナップ (t=2.55) (選択使用)		
7	37434-20010	シール, ユニバーサル ジョイント スパイダ ベアリング	8	MF10. 10C
8	37433-20011	カバー, ユニバーサル ジョイント ニードル ローラ	8	MF10. 10C
9	90937-01059	ピース, バランス (4g) (選択使用)	0～数個	MF10. 10C
	90937-01060	ピース, バランス (8g) (選択使用)		
	90937-01061	ピース, バランス (12g) (選択使用)		
	90937-01062	ピース, バランス (16g) (選択使用)		
	90937-01063	ピース, バランス (20g) (選択使用)		
	90937-01064	ピース, バランス (24g) (選択使用)		
10	◙37101-62020	シャフト サブ アッセンブリ, プロペラ	1	10C
11	37315-20011*	ヨーク, ユニバーサル ジョイント フランジ	1	10C
12	04371-20010	スパイダ キット, ユニバーサル ジョイント	2	MF10. 10C
13	90101-08072	ボルト, ヘキサゴン	4	MF10. 10C
14	94512-00800	ワッシャ, スプリング	4	
15	94110-40800	ナット	4	

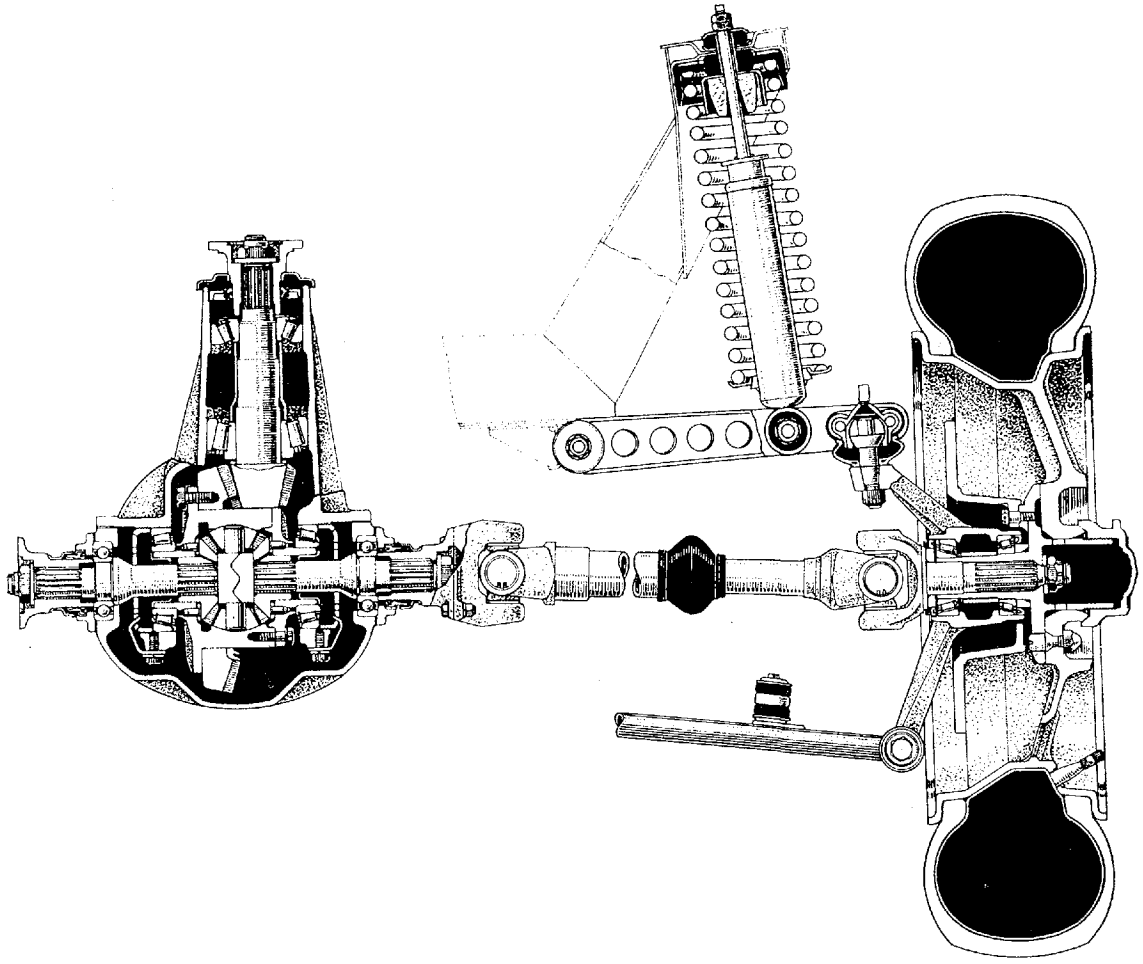

C 2634

図番—58(α)　リヤ アクスル セクシヨン

(F.N. MF10-10059 以降)

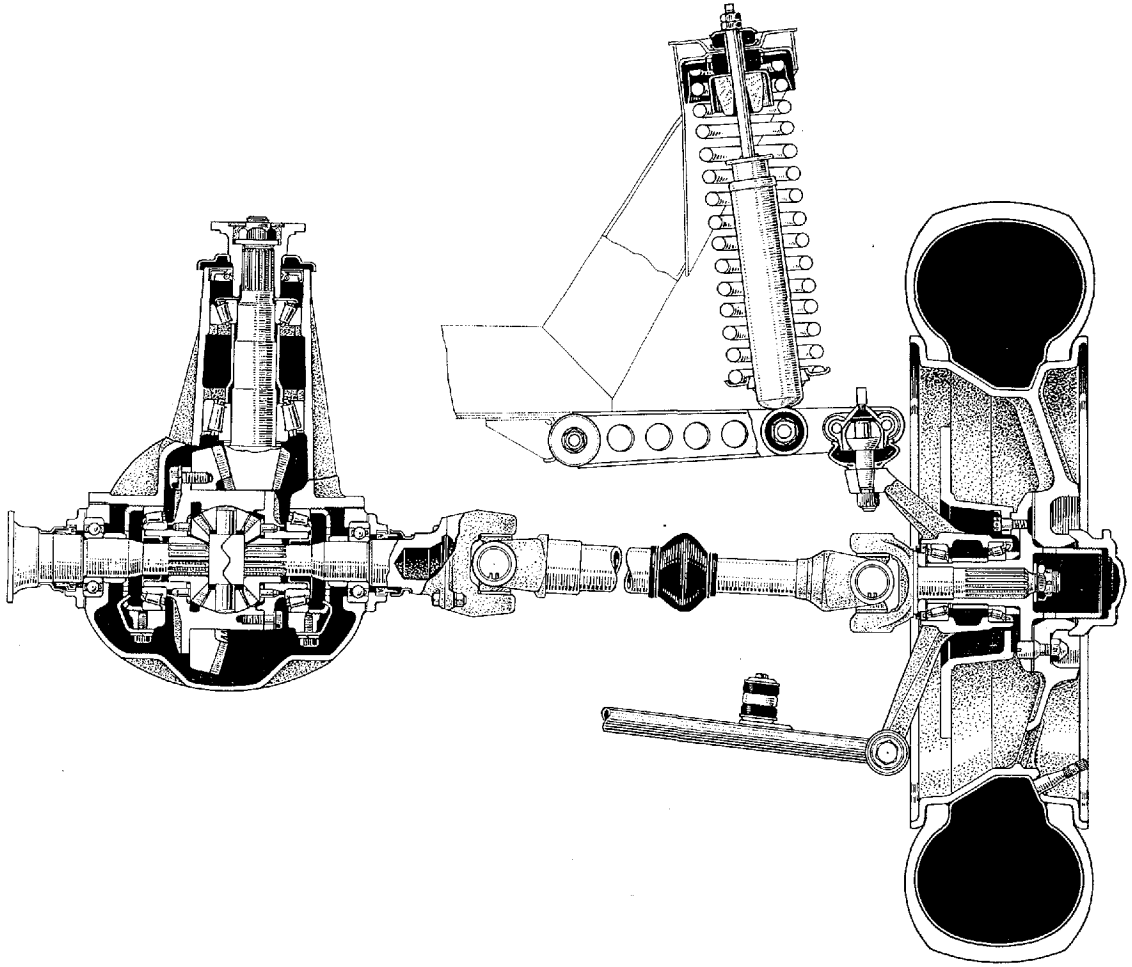

C 2634-B

Old

図番—59　デイフアレンシヤル と マウンテイングー—Old

Old

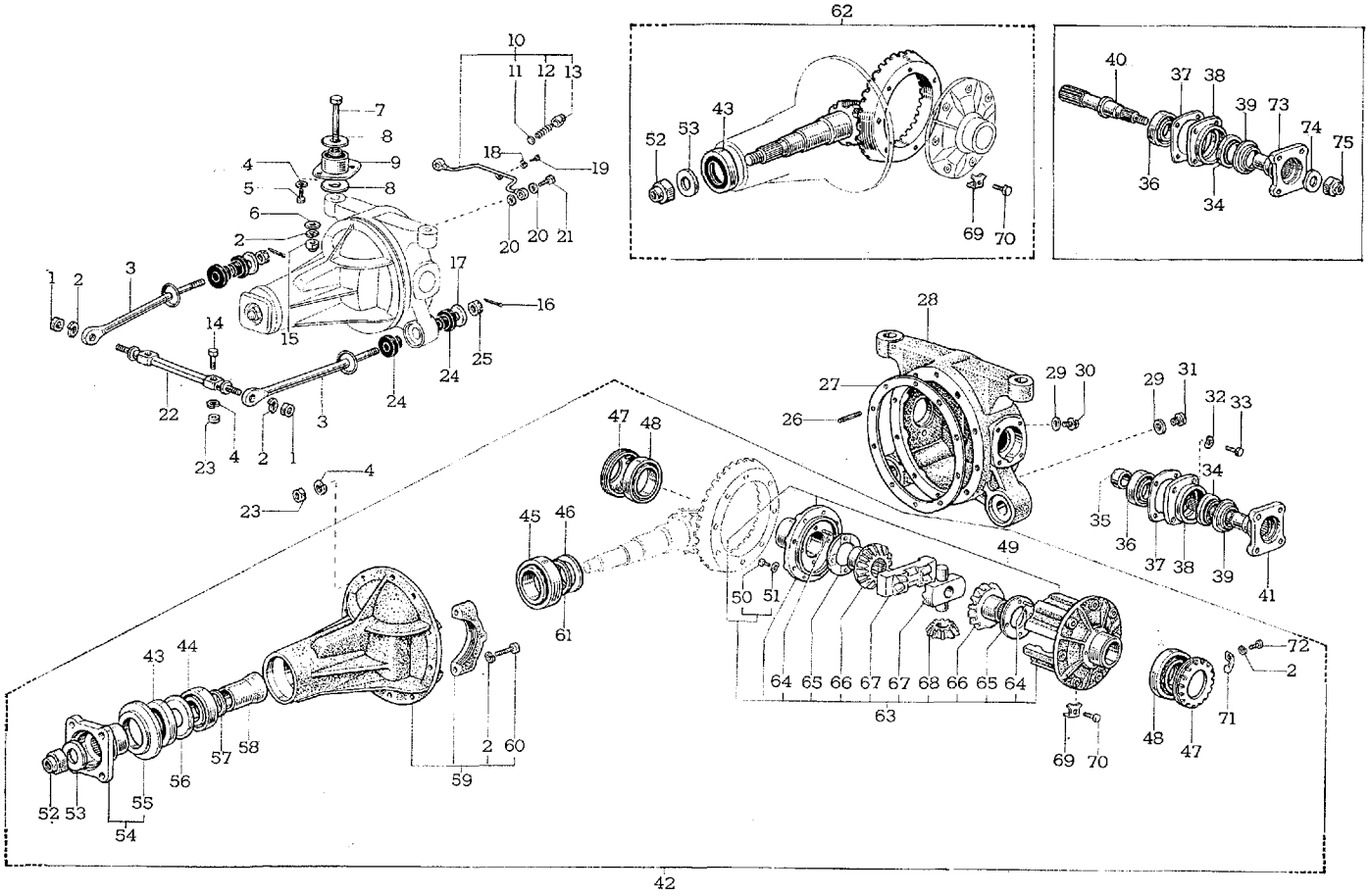

C 2635-B

図番—59(α)　デイフアレンシヤル と マウンテイング

(F.N. MF10-10401 以降)

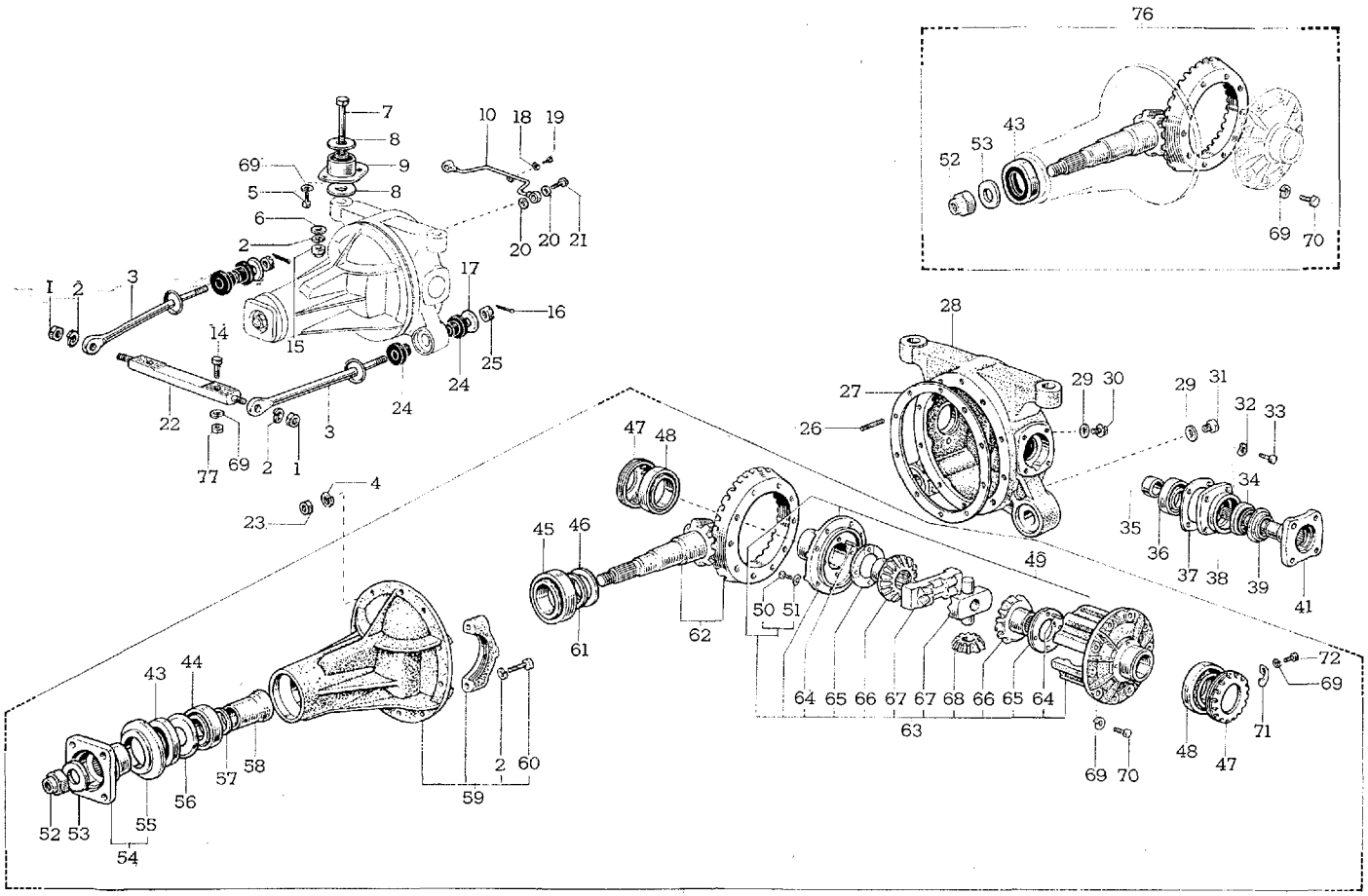

42

C 4807

図解番号	部品番号	部品名	使用個数	型式

デイフアレンシヤル と マウンテイング

(図番59)

1	94110-41200	ナツト	2	
	94115-41200	ナツト (ISO)	2	
2	94512-01200	ワツシヤ, スプリング	14	
3	41805-88110	ロツド サブ アツセンブリ, デイフアレンシヤル マウンテイング	2	MF10
	ℕ41805-88111	ロツド サブ アツセンブリ, デイフアレンシヤル マウンテイング-①	2	MF10. 10C
4	94512-00800	ワツシヤ, スプリング	12 (F.N. MF10-10399 まで=18)	
5	91111-50818	ボルト	4	
	91111-51020	ボルト-①	4	
6	94612-11200	ワツシヤ, プレート	4	
7	90072-10124	ボルト, ヘキサゴン	2	MF10
	ℕ90072-10134	ボルト, ヘキサゴン-①	2	MF10. 10C
8	94613-11200	ワツシヤ, プレート-(90072-20910 と互換性あり)	4	
	ℕ90072-20910	ワツシヤ, プレート	4	MF10
	ℕ90072-20911	ワツシヤ, プレート-①	4	MF10. 10C
9	41811-88110	マウンテイング, デイフアレンシヤル キヤリヤ	2	MF10
	ℕ41811-88111	マウンテイング, デイフアレンシヤル キヤリヤ-①	2	MF10. 10C
10	90072-81301	ブリーザ サブ アツセンブリ	1	MF10. 10C
11	90930-03001*	プラグ, ブリーザ, No.3	1	MF10. 10C
12	90503-03001*	スプリング, バレル シエイプド	1	MF10. 10C
13	90930-03021*	プラグ, ブリーザ, No.2	1	MF10. 10C
14	90101-08059	ボルト, ヘキサゴン	2	MF10
	ℕ90072-10135	ボルト, ヘキサゴン-①	2	MF10. 10C
15	94181-11200	ナツト, ロツク	4	
	94186-11200	ナツト, ロツク (ISO)	4	
16	95381-03025	ピン, コツタ	2	
17	90072-20901	ワツシヤ	2	MF10. 10C
18	94512-00600	ワツシヤ, スプリング	1	
19	91111-40612	ボルト	1	
20	90430-10074	ガスケツト	4	MF10. 10C

① F.N. MF10-10401 以降

図番—59(α)　デイフアレンシヤル と マウンテイング

(F.N. MF10-10401 以降)

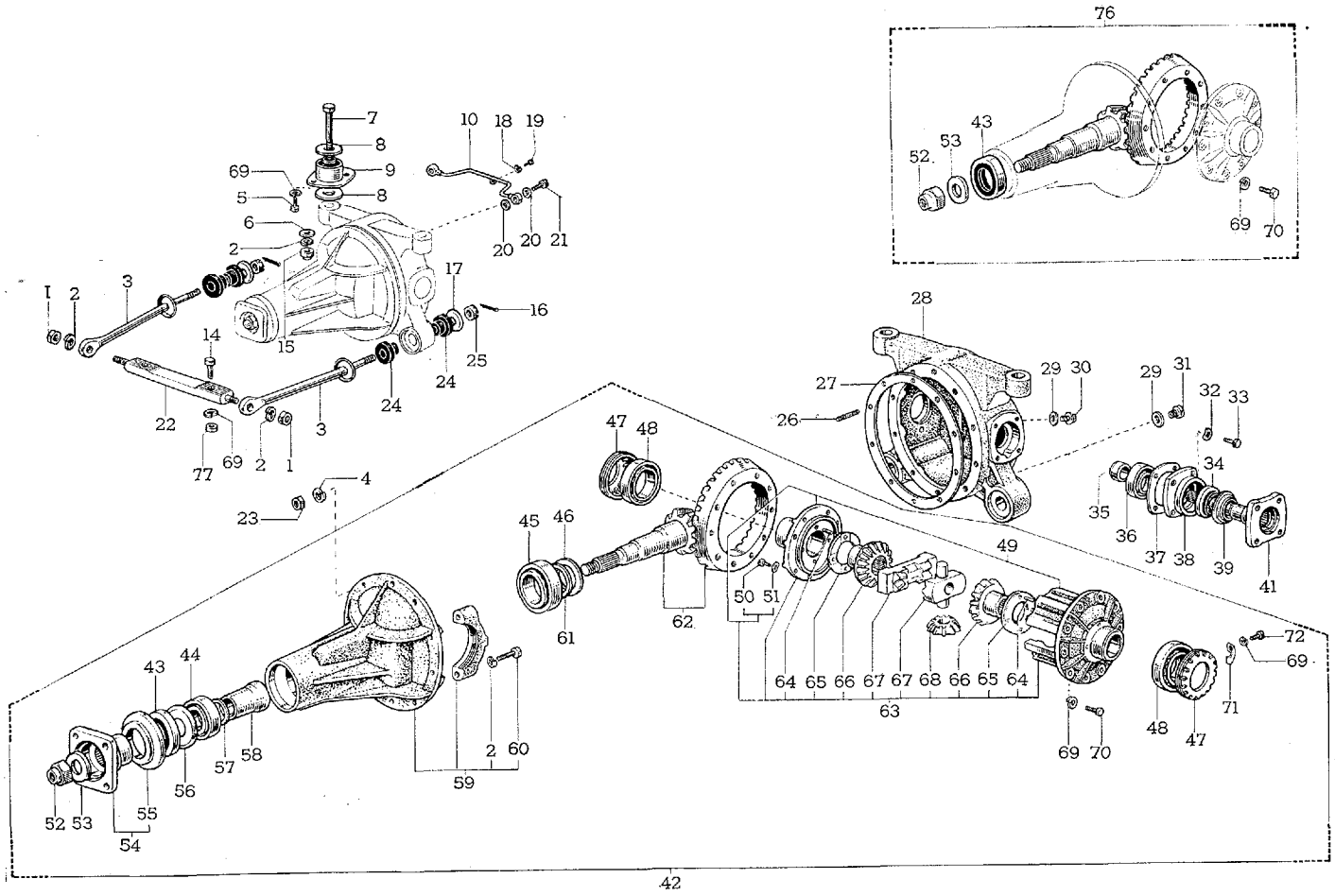

C 4807

図解番号	部品番号	部品名	使用個数	型式
(図番59)				
21	90401-10010	ボルト，ユニオン	2	MF10. 10C
22	41814-88110	シャフト，トルク ロッド ピボット	1	MF10
	ⓃN41814-88111	シャフト，トルク ロッド ピボット-③	1	MF10. 10C
23	94110-40800	ナット	10 (F.N. MF10-10399 まで=14)	
24	90072-54001	クッション	4	MF10. 10C
25	94141-41200	ナット，キャッスル	2	
26	90116-08025	ボルト，スタッド	8	MF10. 10C
	90116-08114	ボルト，スタッド-③	2 (F.N. MF10-10399まで=10)	MF10. 10C
27	42181-30010	ガスケット，デイファレンシャル キャリヤ	1	MF10
	42181-35010	ガスケット，デイファレンシャル キャリヤ-③	1	MF10. 10C
28	41171-88110	ケース，デイファレンシャル キャリヤ	1	MF10
	ⓃN41171-88111	ケース，デイファレンシャル キャリヤ-③	1	MF10. 10C
29	12157-10010	ガスケット	2	MF10. 10C
30	90341-18002	プラグ，ウイズ ヘッド ストレート スクリュ	1	MF10. 10C
31	33104-30010	プラグ サブ アッセンブリ，ドレーン	1	MF10. 10C
	90341-18057	プラグ サブ アッセンブリ，ウイズ ヘッド ストレート スクリュ (ISO)	1	MF10. 10C
32	94541-00800	ワッシャ，ウエーブ	8	
33	91111-40820	ボルト	8	
34	90072-31102	シール，タイプ TB オイル	2	MF10
	ⓃN90072-31103	シール，タイプ TB オイル-③	2	MF10. 10C
35	42423-20020	リテーナ，リア アクスル ベアリング	2	MF10
	42423-21011	リテーナ，リア アクスル ベアリング-③	2	MF10. 10C
36	97103-06206	ベアリング	2	MF10
	ⓃN90072-36302	ベアリング，ラジアル ボール-③	2	MF10. 10C
37	41174-88110	ガスケット，ベアリング リテーナ	2	MF10
	ⓃN41174-88111	ガスケット，ベアリング リテーナ-③	2	MF10. 10C
38	41173-88110	リテーナ，サイド ギヤ シャフト ベアリング	2	MF10
	ⓃN41173-88111	リテーナ，サイド ギヤ シャフト ベアリング-③	2	MF10. 10C
39	41336-88110	カバー，ダスト	2	MF10
	ⓃN41336-88111	カバー，ダスト-③	2	MF10. 10C
40	41334-88110	シャフト，デイファレンシャル サイド ギヤ-①	2	MF10

① F.N. MF10-10058 まで　② F.N. MF10-10059 以降　③ F.N. MF10-10401 以降

図番—59(α)　デイフアレンシヤル と マウンテイング

(F.N. MF10-10401 以降)

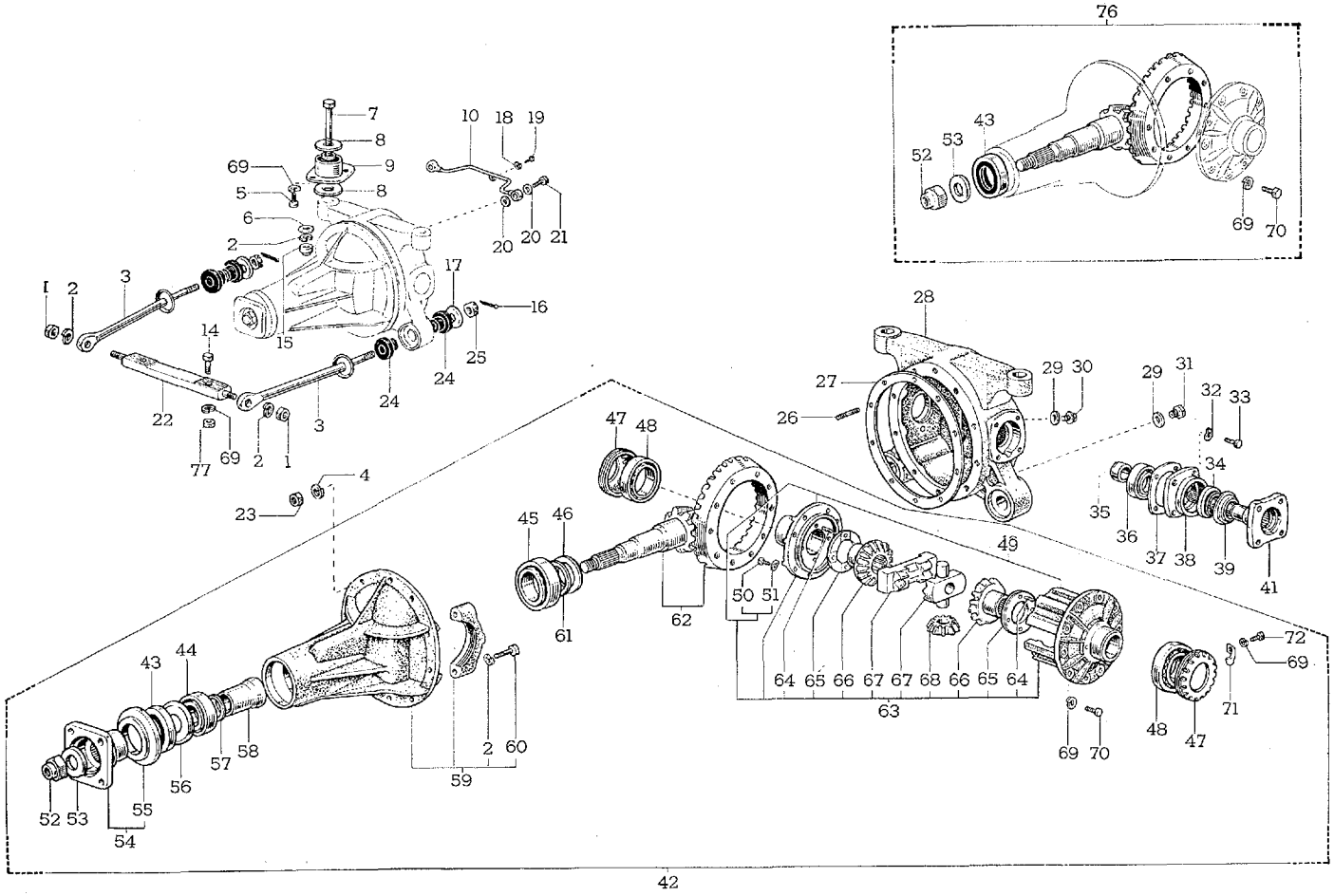

C 4807

Toyota 2000 GT

図解番号	部品番号	部品名	使用個数	型式
(図番59)				
41	⊠41334-88111	シャフト，デイフアレンシャル サイド ギヤ-①	2	MF10
	⊠41334-88112	シャフト，デイフアレンシャル サイド ギヤ-②	2	MF10. 10C
42	41110-62010	キャリヤ アツセンブリ，デイフアレンシャル（ギヤ比 35:8）	1	MF10
	⊠41110-62050	キャリヤ アツセンブリ，デイフアレンシャル（ギヤ比 35:8)-②	1	MF10
	⊠41110-62060	キャリヤ アツセンブリ，デイフアレンシャル（ギヤ比 37:9）	1	10C
43	90311-38079	シール，タイプ T オイル	1	MF10. 10C
44	97609-30306	ベアリング	1	MF10
	90366-30022	ベアリング，テーパード ローラ-②	1	MF10. 10C
45	97609-32307	ベアリング	1	MF10
	90366-35023	ベアリング，テーパード ローラ-②	1	MF10. 10C
46	90209-35022	ワツシヤ（t=2.99～3.01）		
	90209-35023	ワツシヤ（t=3.03～3.04）		
	90209-35024	ワツシヤ（t=3.05～3.07）		
	90209-35025	ワツシヤ（t=3.08～3.10）		
	90209-35026	ワツシヤ（t=3.11～3.13） 選択使用	1	MF10
	90209-35027	ワツシヤ（t=3.14～3.16）		
	90209-35028	ワツシヤ（t=3.17～3.19）		
	90209-35029	ワツシヤ（t=3.20～3.22）		
	90209-35058	ワツシヤ（t=3.26～3.28）		
	90564-35066	シム（t=0.25）		
	90564-35067	シム（t=0.30）		
	90564-35068	シム（t=0.35） 選択使用-②	0～1	MF10. 10C
	90554-35122	シム（t=0.40）		
	90564-35069	シム（t=0.45）		
47	41315-30010	ナツト，デイフアレンシャル ベアリング アジヤステイング	2	MF10
	41315-35010	ナツト，デイフアレンシャル ベアリング アジヤステイング-②	2	MF10. 10C
48	90368-45001	ベアリング，テーパード ローラ	2	MF10. 10C
49	41302-62010	ケース サブ アツセンブリ，デイフアレンシャル，No.2	1	MF10
	⊠41302-62011	ケース サブ アツセンブリ，デイフアレンシャル，No.2	1	MF10. 10C
50	90101-09177	ボルト，ヘキサゴン	8	MF10
	90101-10195	ボルト，ヘキサゴン-②	8	MF10. 10C
51	90204-09030*	ワツシヤ，ウエーブ-(代替 90206-09044)	8	MF10
	90206-09044	ワツシヤ，ウエーブ	8	MF10
	90206-10045	ワツシヤ，ウエーブ-②	8	MF10. 10C

① F.N. MF10-10059 以降　② F.N. MF10-10401 以降

図番—59(a)　デイフアレンシヤル と マウンテイング

(F.N. MF10-10401 以降)

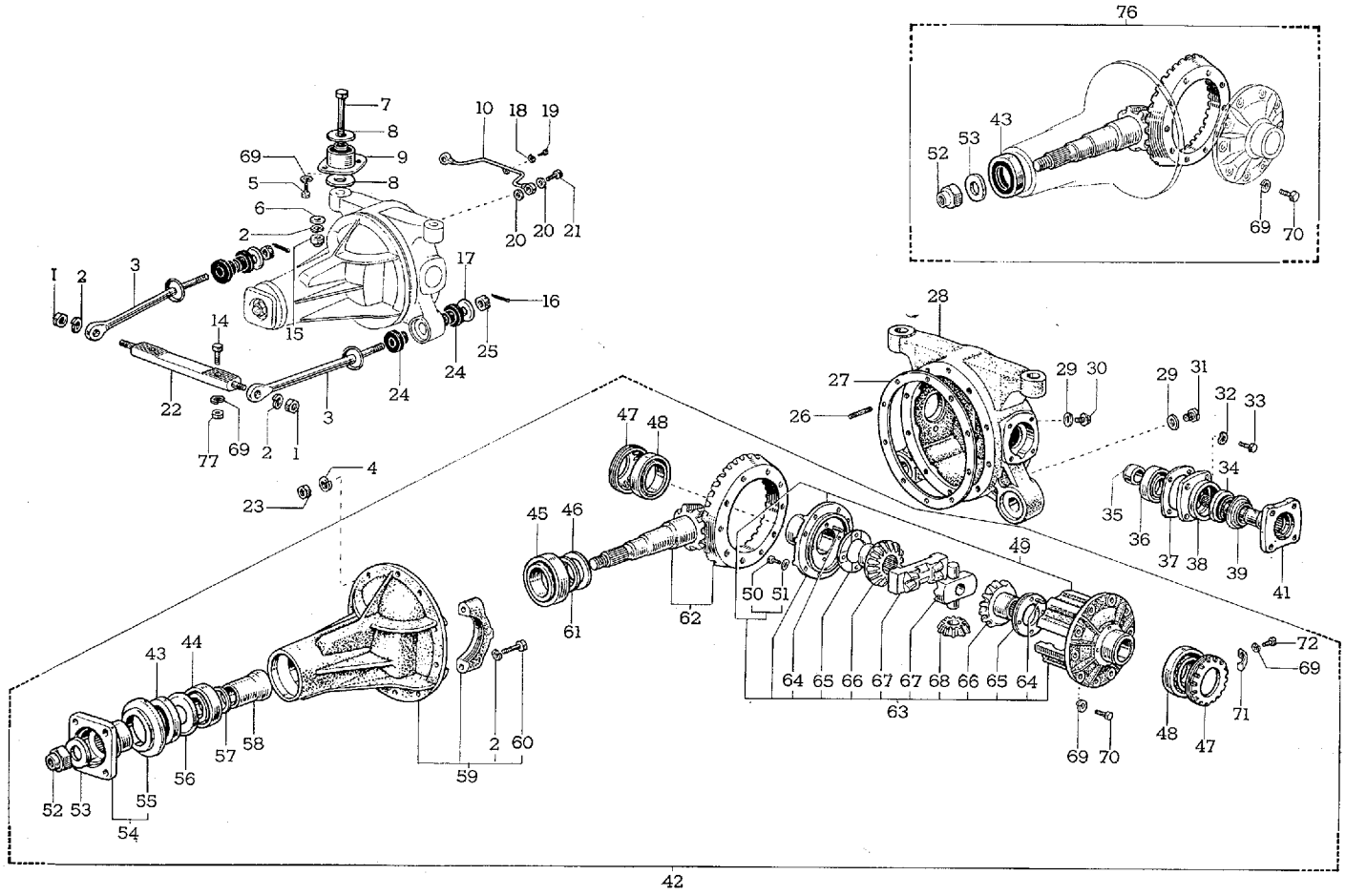

C 4807

図解番号	部品番号	部品名	使用個数	型式
(図番59)				
52	90179-18015	ナット	1	MF10
	90179-20061	ナット-①	1	MF10. 10C
53	90201-18182	ワッシャ, プレート	1	MF10
	90201-20329	ワッシャ, プレート-①	1	MF10. 10C
54	37324-30901	フランジ, ユニバーサル ジョイント	1	MF10
	※**41204-62010**	フランジ サブ アッセンブリ, ドライブ ピニオン コンパニオン-①	1	MF10. 10C
55	37341-30020	デフレクタ, ダスト	1	MF10
	37341-30010	デフレクタ, ダスト-①	1	MF10. 10C
56	41214-30020	スリンガ, ドライブ ピニオン オイル	1	MF10
	41214-30010	スリンガ, ドライブ ピニオン オイル-①	1	MF10. 10C
57	90564-30032	シム (t=0.271)	0～4	MF10
	90564-30035	シム (t=0.25)		
	90564-30193	シム (t=0.30)		
	90564-30194	シム (t=0.35) 選択使用-①	0～2	MF10. 10C
	90564-30195	シム (t=0.40)		
	90564-30063	シム (t=0.45)		
58	41231-30010	スペーサ, デイファレンシャル ドライブ ピニオン ベアリング, No.1 (L=61～61.025)		
	41232-30010	スペーサ, デイファレンシャル ドライブ ピニオン ベアリング, No.2 (L=61.045～61.070)		
	41233-30010	スペーサ, デイファレンシャル ドライブ ピニオン ベアリング, No.3 (L=61.090～61.115)		
	41234-30010	スペーサ, デイファレンシャル ドライブ ピニオン ベアリング, No.4 (L=61.135～61.160) 選択使用	1	MF10
	41235-30010	スペーサ, デイファレンシャル ドライブ ピニオン ベアリング, No.5 (L=61.180～61.205)		
	41236-30010	スペーサ, デイファレンシャル ドライブ ピニオン ベアング, No.6 (L=61.225～61.250)		
	41239-39010	スペーサ, デイファレンシャル ドライブ ピニオン ベアリング-①	1	MF10. 10C
59	**41101-30010**	キャリヤ サブ アッセンブリ, デイファレンシャル	1	MF10. 10C
60	**90101-12056**	ボルト, ヘキサゴン	4	MF10. 10C
61	90564-38072*	シム (t=0.271)-(代替 90564-35067)	0～1	MF10
	90564-35067	シム (t=0.3)	0～1	MF10. 10C

① F.N. MF10-10401 以降

図番—59(α)　デイフアレンシヤル と マウンテイング

(F.N. MF10-10401 以降)

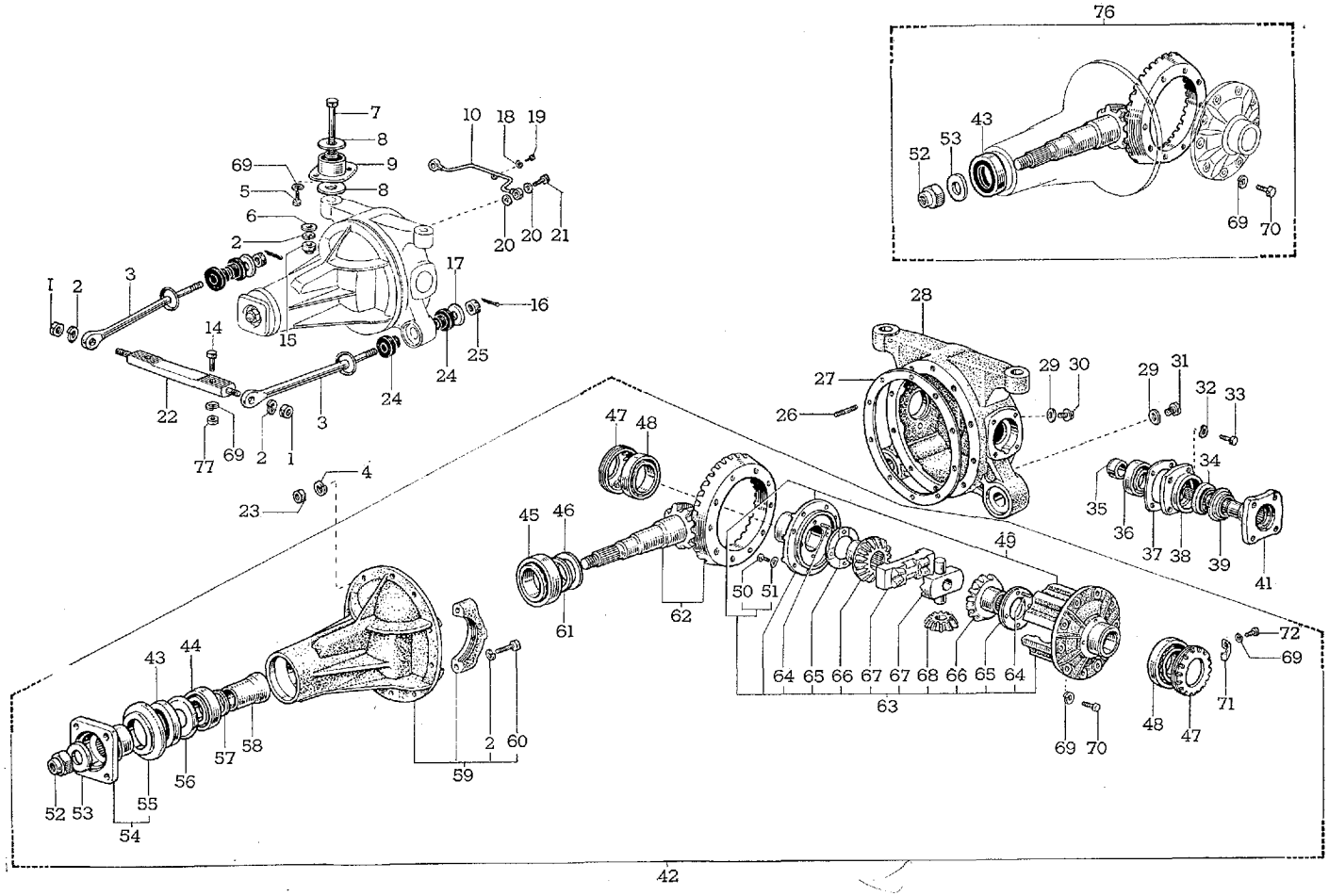

C 4807

図解番号	部品番号	部品名	使用個数	型式
(図番59)				
62	41201-29016*	リング ギヤ アンド ドライブ ピニオン キツト, デイフアレンシヤル (ギヤ比 35:8) (代替 41201-29017)	1	MF10
	N41201-62020	リング ギヤ アンド ドライブ ピニオン キツト, デイフアレンシヤル (ギヤ比 35:8)-①	1	MF10
63	41301-62010	ケース サブ アツセンブリ, デイフアレンシヤル, No.1	1	MF10
	41301-40011	ケース サブ アツセンブリ, デイフアレンシヤル, No.1-①	1	MF10. 10C
64	90250-06132	ピン, ストレート	1	MF10. 10C
65	41361-62010	ワツシヤ, デイフアレンシヤル サイド ギヤ スラスト, No.1 (t=2.97)	選択使用 2	MF10
	41362-62010	ワツシヤ, デイフアレンシヤル サイド ギヤ スラスト, No.2 (t=3.01)		
	41363-62010	ワツシヤ, デイフアレンシヤル サイド ギヤ スラスト, No.3 (t=3.05)		
	41364-62010	ワツシヤ, デイフアレンシヤル サイド ギヤ スラスト, No.4 (t=3.09)		
	41361-40010	ワツシヤ, デイフアレンシヤル サイド ギヤ スラスト, No.1 (t=2.85)	選択使用-① 2	MF10. 10C
	41362-40010	ワツシヤ, デイフアレンシヤル サイド ギヤ スラスト, No.2 (t=2.95)		
	41363-40010	ワツシヤ, デイフアレンシヤル サイド ギヤ スラスト, No.3 (t=3.05)		
66	41331-62010	ギヤ, デイフアレンシヤル サイド (N=16)	2	MF10
	41331-40010	ギヤ, デイフアレンシヤル サイド (N=16)-①	2	MF10. 10C
67	41381-62011	メンバ, クラツチ, RH	1	MF10
	41382-62011	メンバ, クラツチ, LH	1	MF10
	41381-40010	メンバ, クラツチ, RH-①	1	MF10. 10C
	41382-40010	メンバ, クラツチ, LH-①	1	MF10. 10C
68	41341-62010	ピニオン, デイフアレンシヤル (N=10)	2	MF10. 10C
69	41222-30010*	プレート, リング ギヤ セツト ボルト ロツク (代替 41222-30011)	8	MF10
	41222-30011	プレート, リング ギヤ セツト ボルト ロツク	8	MF10
	94512-01000	ワツシヤ, スプリング-①	16	

41341-39020-①

① F.N. MF10-10401 以降

図番—59(α)　デイフアレンシヤル と マウンテイング

(F.N. MF10-10401 以降)

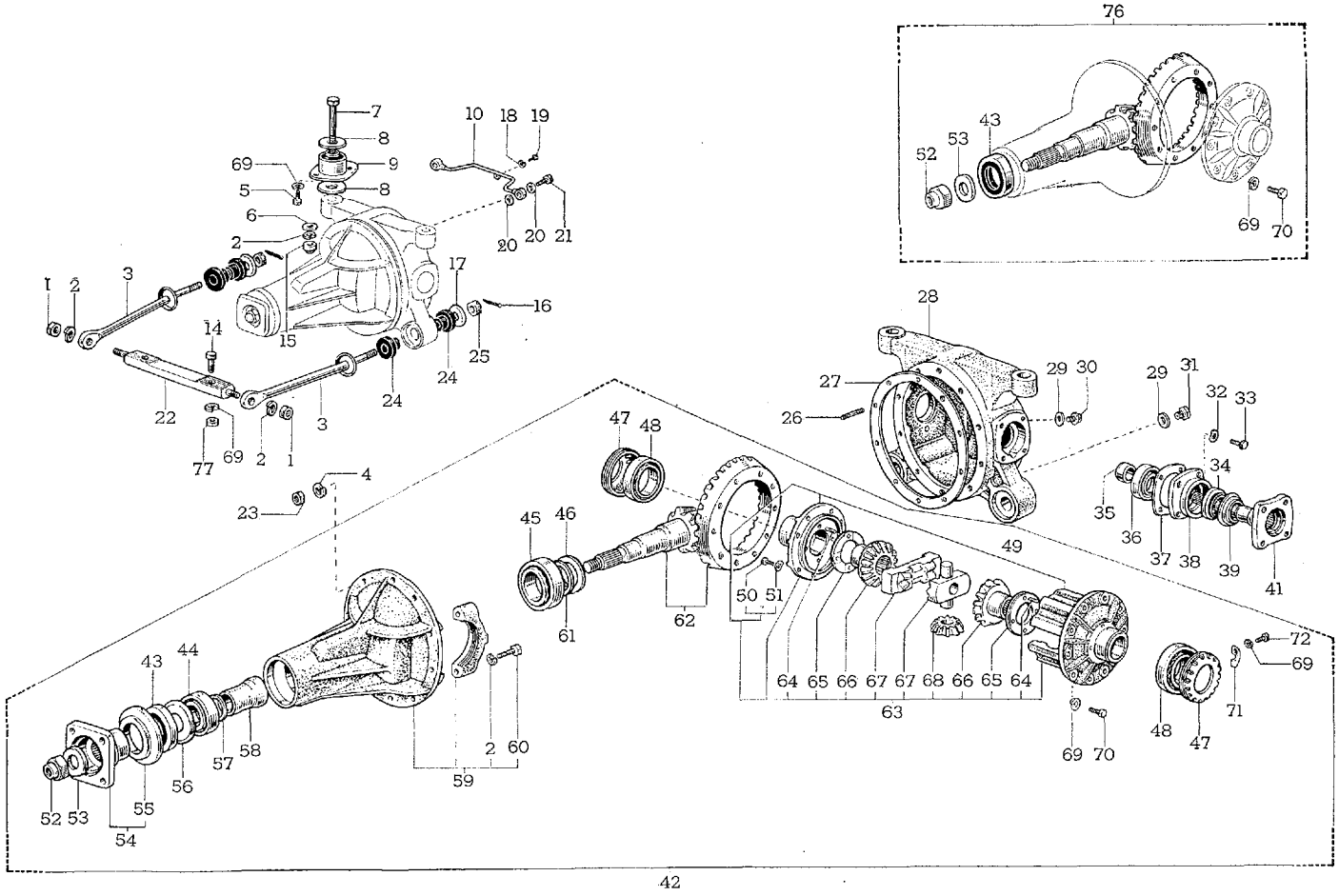

C 4807

図解番号	部品番号	部品名	使用個数	型式
(図番59)				
70	90913-01001	ボルト，フライホイール-(90101-10237 と互換性あり)	8	MF10
	90101-10237	ボルト，ヘキサゴン	8	MF10
	90101-10154	ボルト，ヘキサゴン-②	10	MF10. 10C
71	**41316-30010**	ロツク，ディフアレンシヤル ベアリング アジヤステイング ナツト	2	MF10. 10C
72	91111-40816	ボルト	2	
73	41335-88110	フランジ，サイド ギヤ シヤフト-①	2	MF10
74	90201-18182	ワツシヤ，プレート-①	2	MF10
75	90179-18015	ナツト-①	2	MF10
76	**41201-69016**	リング ギヤ アンド ドライブ ピニオン キツト，ディフアレンシヤル（ギヤ比 37:9）	1	10C
77	**94110-41000**	ナツト-②	2	

① F.N. MF10-10058 まで　② F.N. MF10-10401 以降

図番—60　リヤ アクスル シヤフト と デイスク ホイール

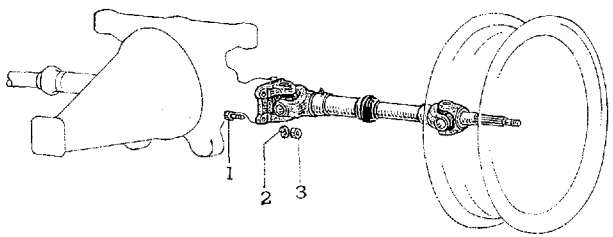

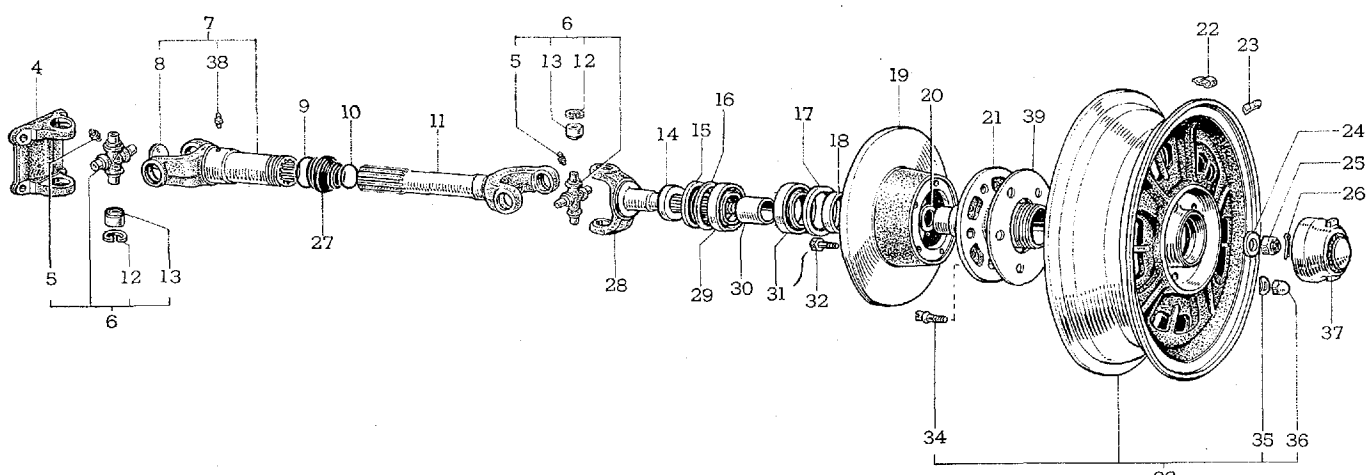

C 2636-A

図解番号	部品番号	部品名	使用個数	型式

リヤ アクスル シヤフト と デイスク ホイール

(図番60)

1	90072-10122	ボルト, ヘキサゴン	8	MF10. 10C
2	94512-00800	ワツシヤ, スプリング	8	
3	94110-50800	ナツト	8	
4	37315-60010	ヨーク, ユニバーサル ジヨイント フランジ (37315-88110 と互換性あり)	2	MF10
	⊠37315-88110	ヨーク, ユニバーサル ジヨイント フランジ-①	2	MF10. 10C
5	96451-00600	フイツテイング, グリース	4	MF10. 10C
6	37411-60020*	スパイダ, ユニバーサル ジヨイント-(代替 04371-60010)	4	MF10
	04371-60010	スパイダ キツト, ユニバーサル ジヨイント	4	MF10. 10C
7	42302-88110	スリーブ サブ アツセンブリ, リヤ アクスル シヤフト	2	MF10. 10C
8	90330-36020*	プラグ, エクスパンシヨン	2	MF10. 10C
9	96710-03042	リング, O	2	MF10. 10C
10	90072-30104	リング, O	2	MF10. 10C
11	42311-88110	シヤフト, リヤ アクスル	2	MF10. 10C
12	90521-31038	リング, ホール スナツプ (t=1.4)	16	MF10. 10C
	90521-31039	リング, ホール スナツプ (t=.145) 選択使用		
	90521-31040	リング, ホール スナツプ (t=1.5)		
	90521-31041	リング, ホール スナツプ (t=1.55)		
13	37402-60010	ベアリング, ユニバーサル ジヨイント スパイダ	16	MF10. 10C
	37402-60020	ベアリング, ユニバーサル ジヨイント スパイダ 選択使用		
	37402-60030	ベアリング, ユニバーサル ジヨイント スパイダ		
	37402-60040	ベアリング, ユニバーサル ジヨイント スパイダ		
14	90072-56001	スペーサ-②	2	MF10
15	90072-31203	シール, タイプ V オイル	2	MF10. 10C
16	90072-56016	スペーサ (t=4.0)	2	MF10. 10C
17	90072-31202	シール, タイプ V オイル	2	MF10. 10C
18	42413-88110	スペーサ, リヤ アクスル ハブ	2	MF10. 10C
19	42431-88110	デイスク, リヤ	2	MF10. 10C
20	90072-56423	シム (t=2.52)		
	90072-56424	シム (t=2.54)		
	90072-56425	シム (t=2.56)		
	90072-56426	シム (t=2.58)		

① F.N. MF10-10038 以降　② F.N. MF10-10399 まで

図番—60　リヤ アクスル シヤフト と デイスク ホイール

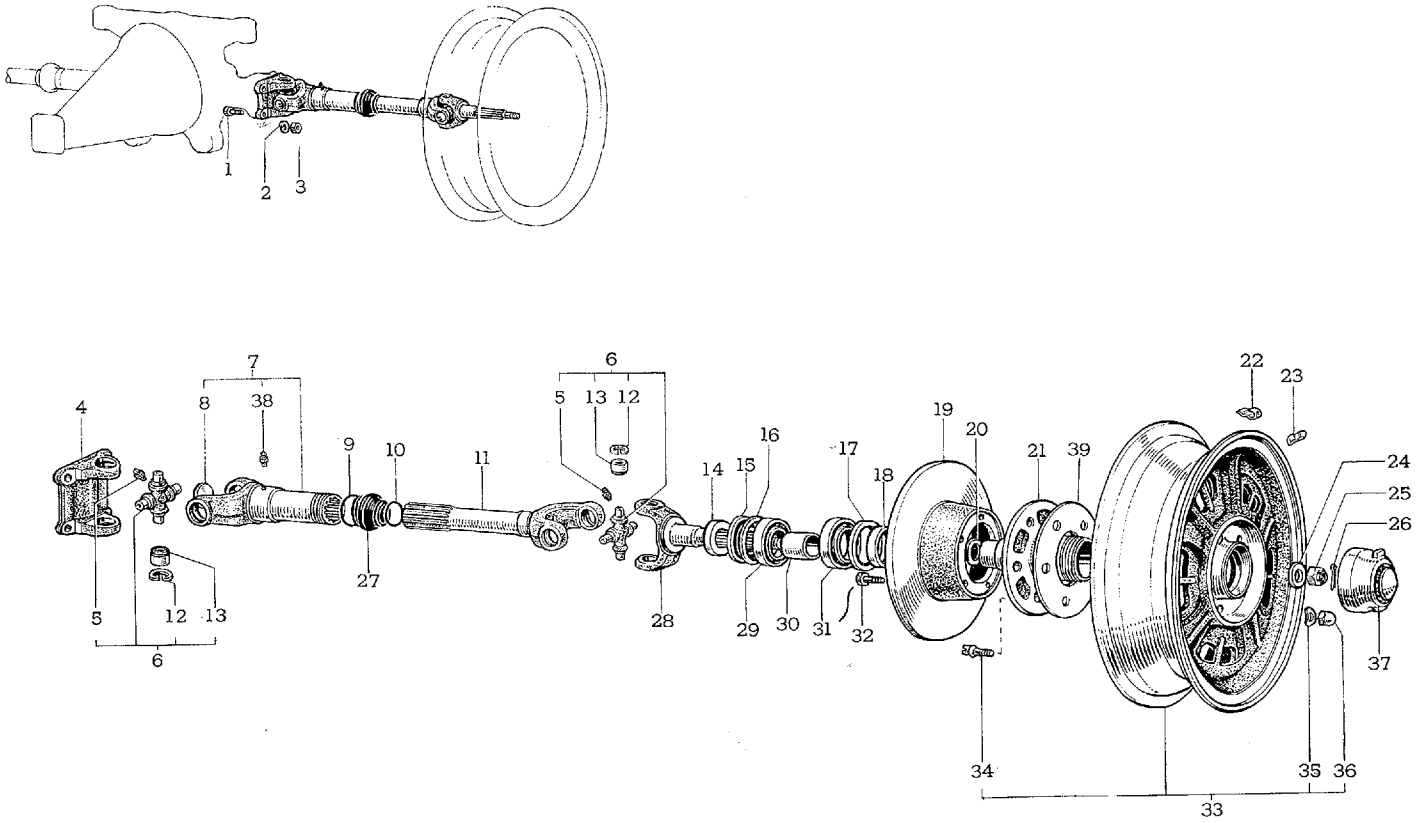

C 2636-A

図解番号	部品番号	部品名	使用個数	型式
(図番60)				
	90072-56427	シム (t=2.5) } 選択使用	0～2	MF10. 10C
	90072-56428	シム (t=2.6)		
	90072-56429	シム (t=2.7)		
	90072-56430	シム (t=2.8)		
	90072-56431	シム (t=2.9)		
	90072-56432	シム (t=3.0)		
21	42411-88110	ハブ, リヤ アクスル, RH	1	MF10. 10C
	42412-88110	ハブ, リヤ アクスル, LH	1	MF10. 10C
22	90942-03062*	ウエイト, バランス, No.1-(代替 90942-03065) }	0～数個	MF10
	90942-03063*	ウエイト, バランス, No.2-(代替 90942-03066) }		
	90942-03065	ウエイト, バランス, No.1 }	0～数個	MF10. 10C
	90942-03066	ウエイト, バランス, No.2 }		
23	90942-03056	ウエイト, バランス (10g)	0～数個	MF10. 10C
	90942-03057	ウエイト, バランス (20g)		
	90942-03058	ウエイト, バランス (30g)		
	90942-03059	ウエイト, バランス (40g)		
	90942-03060	ウエイト, バランス (50g)		
	90942-03061	ウエイト, バランス (60g)		
24	90201-18182	ワツシヤ, プレート	2	MF10
	⊠90072-20109	ワツシヤ, プレート-①	2	MF10. 10C
25	94141-51800	ナツト, キヤツスル	2	
	94146-42000	ナツト, キヤツスル-①	2	
26	95381-04035	ピン, コツタ	2	
27	42332-88110	ブーツ, リヤ アクスル シヤフト	2	MF10. 10C
28	42335-88110	ヨーク, ハブ シヤフト	2	MF10
	⊠42335-88112	ヨーク, ハブ シヤフト-①	2	MF10. 10C
29	90368-34020	ベアリング, テーパード ローラ	2	MF10. 10C
30	90072-56014	スペーサ (L=28.7) } 選択使用	1	MF10. 10C
	90072-56015	スペーサ (L=29.3) }		
31	90368-38032	ベアリング, テーパード ローラ	2	MF10. 10C
32	90072-10302	ボルト, ヘツド ウイズ ホール ヘキサゴン	10	MF10. 10C
33	42601-62010	ホイール サブ アツセンブリ	2	MF10. 10C
	98038-65150	タイヤ チユーブ セツト (165-HR15 SP41)	2	MF10. 10C

① F.N. MF10-10401 以降

図番—60　リヤ アクスル シヤフト と デイスク ホイール

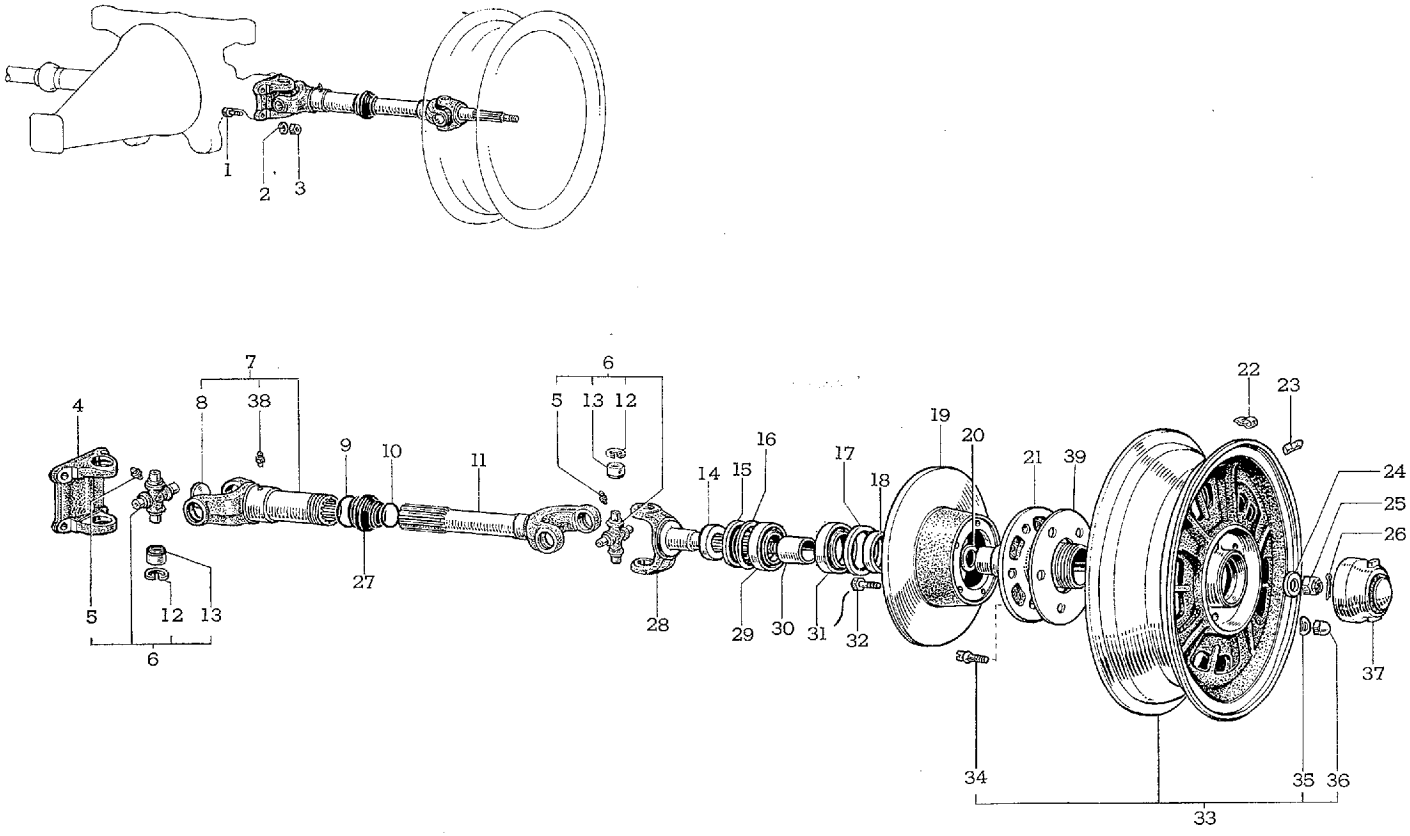

C 2636-A

Toyota 2000 GT

図解番号	部品番号	部品名	使用個数	型式
(図番60)				
34	42637-88110	ピン，ホイール セツト	10	MF10. 10C
35	90206-10041	ワツシヤ，ウエーブ	10	MF10. 10C
36	90072-17902*	ナツト，キヤツプ-(代替 90072-17904)	10	MF10
	N90072-17904	ナツト，キヤツプ	10	MF10. 10C
37	42606-88110	ナツト サブ アツセンブリ，ハブ，RH	1	MF10. 10C
	42607-88110	ナツト サブ アツセンブリ，ハブ，LH	1	MF10. 10C
38	90345-06014	プラグ，ウイズ ヘツド テーパ スクリユ	2	MF10. 10C
39	N42449-62010	プロテクタ，ホイール-①	2	MF10. 10C

① F.N. MF10-10401 以降

図番—61　コントロール アーム と ボール ジヨイント

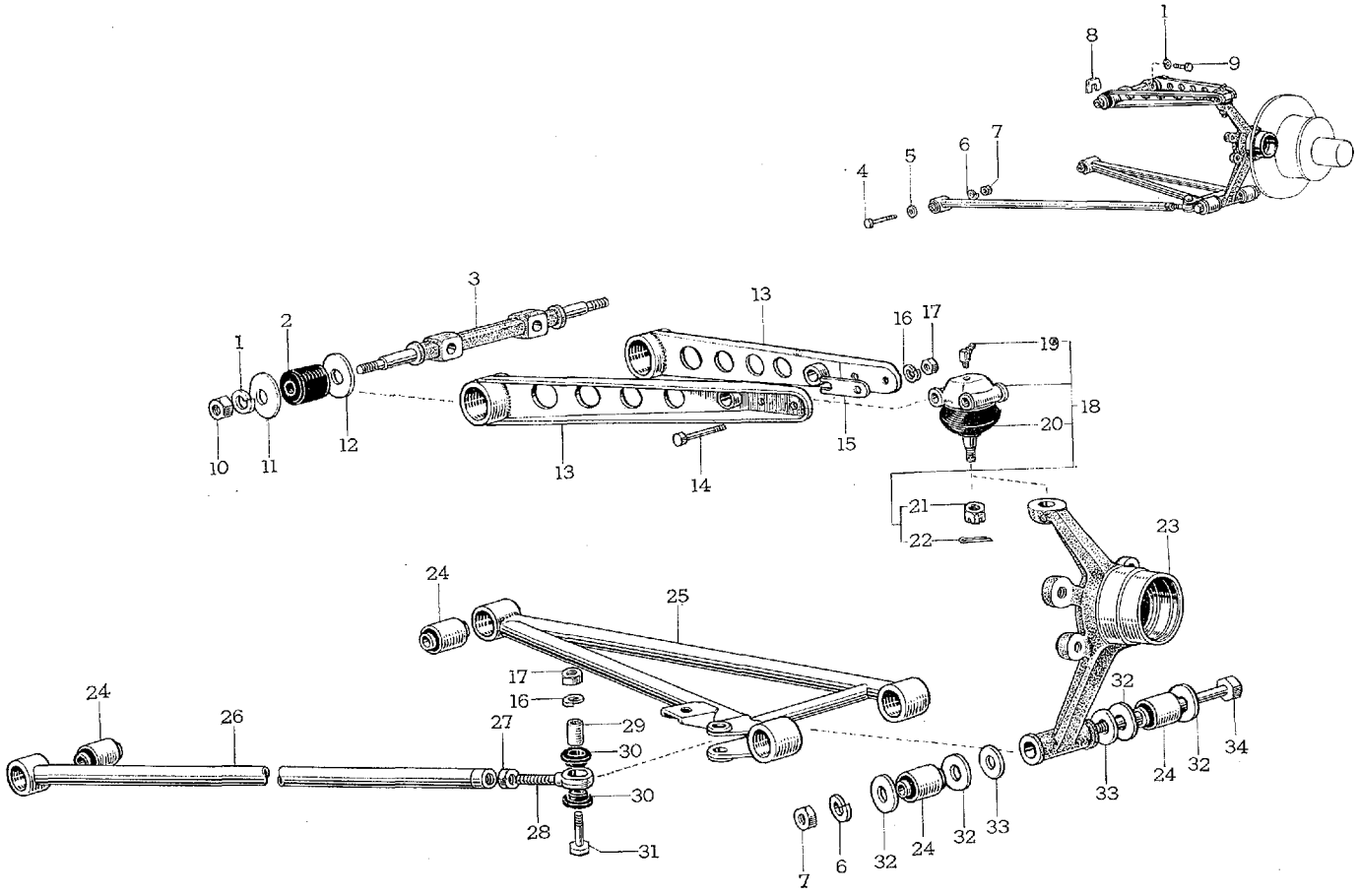

C 2637

図解番号	部品番号	部品名	使用個数	型式
		コントロール アーム，ボール ジヨイント，リヤ ナツクル と コントロール ロツド		
(図番61)				
1	94512-01200	ワツシヤ，スプリング	8	
2	90072-38902	ブシユ	4	MF10. 10C
3	48751-88110	シヤフト，アツパ コントロール アーム	2	MF10
	◙48751-88111	シヤフト，アツパ コントロール アーム (ISO)-①	2	MF10. 10C
4	91121-51471	ボルト	4	
5	◙90072-56021	スペーサ	8	MF10. 10C
6	94512-01400	ワツシヤ，スプリング	6	
7	94110-51400	ナツト	6	
	94115-51400	ナツト (ISO)	6	
8	48196-88110	シム，キヤンバ アジヤスト，No.2 (t=1.0)	0～8	MF10. 10C
	48195-88110	シム，キヤンバ アジヤスト，No.1 (t=2.0)	0～12	MF10. 10C
	48197-88110	シム，キヤンバ アジヤスト，No.3 (t=3.2)	0～8	MF10. 10C
9	90072-10111	ボルト，ヘキサゴン	4	MF10
	◙90072-10132	ボルト，ヘキサゴン (ISO)	4	MF10. 10C
10	94110-51200	ナツト	4	
	94115-51200	ナツト (ISO)	4	
11	90072-20903	ワツシヤ	4	MF10. 10C
12	90072-20902	ワツシヤ	4	MF10. 10C
13	48711-88110	アーム，アツパ コントロール	4	MF10. 10C
14	91121-51075	ボルト	4	
15	48739-88110	シム，アツパ コントロール アーム，No.3 (t=0.6)		
	48738-88110	シム，アツパ コントロール アーム，No.2 (t=1.0)	0～4	MF10. 10C
	84737-88110	シム，アツパ コントロール アーム，No.1 (t=2.0)		
16	94512-01000	ワツシヤ，スプリング	6	
17	94110-51000	ナツト	6	
18	42501-88110	ジヨイント セツト，アツパ ボール，リヤ	2	MF10. 10C
19	96459-00600	フイツテイング，グリース	2	MF10
	96459-00609	フイツテイング，グリース (ISO)-①	2	MF10. 10C
20	43345-20010	カバー，ロワー ボール ジヨイント ダスト	2	MF10. 10C
21	90171-12005	ナツト，キヤツスル	2	MF10
	90171-12028	ナツト，キヤツスル (ISO)-①	2	MF10. 10C

① F.N. MF10-10401 以降

図番—61　コントロール アーム と ボール ジヨイント

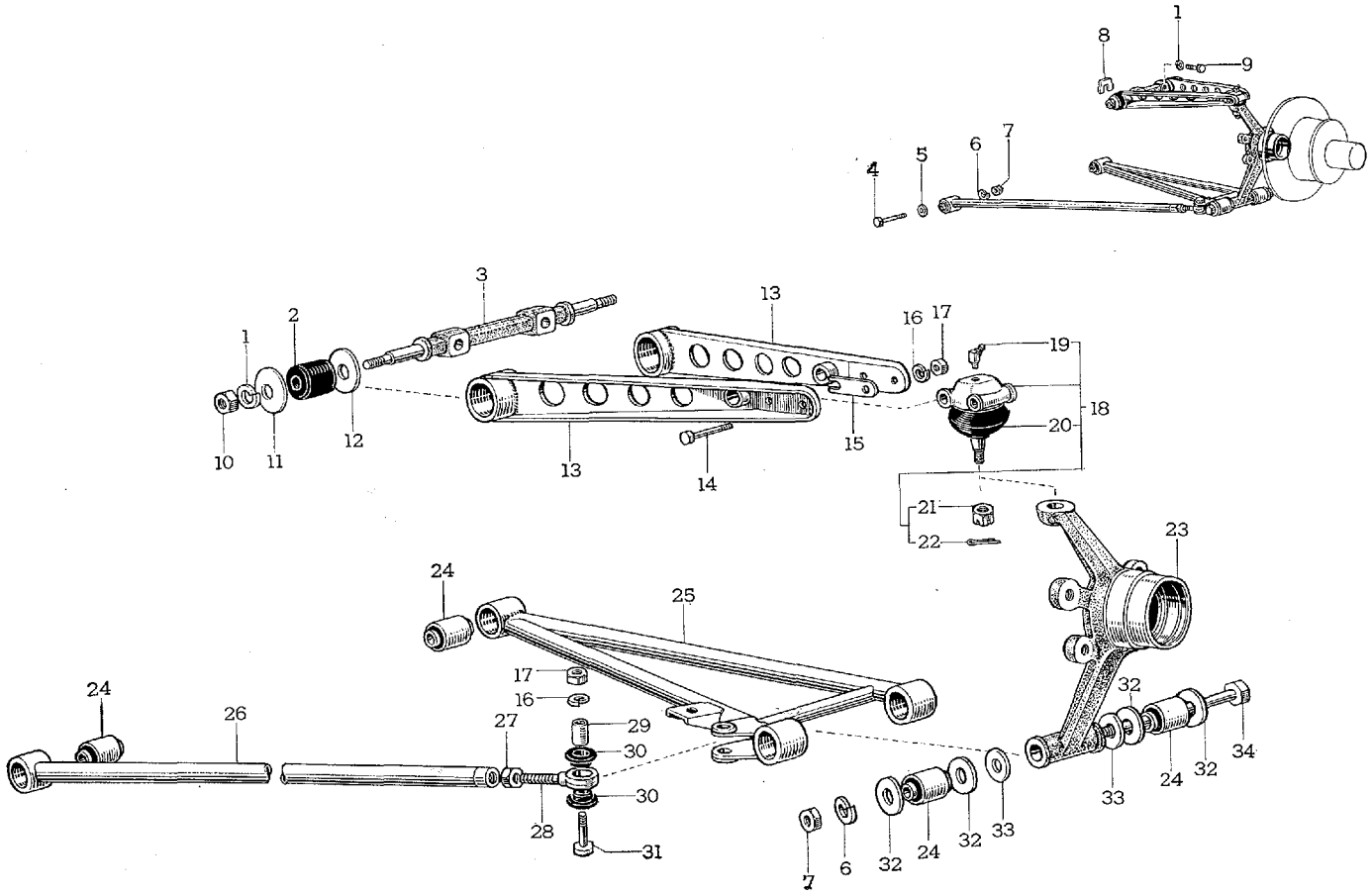

C 2637

Toyota 2000 GT

図解番号	部品番号	部品名	使用個数	型式
(図番61)				
22	95381-03025	ピン，コツタ	2	
23	42561-88110	ナツクル，リヤ	2	MF10
	ℕ42561-88111	ナツクル，リヤ (ISO)-①	2	MF10. 10C
24	48725-88110	ブシユ，ロワー コントロール アーム	8	MF10. 10C
25	48703-88110	アーム サブ アツセンブリ，ロワー コントロール No.1，RH	1	MF10. 10C
	48707-88110	アーム サブ アツセンブリ，ロワー コントロール No.1，LH	1	MF10. 10C
26	48722-88110	アーム，ロワー コントロール，No.2	2	MF10. 10C
27	94120-41400	ナツト	2	
	94125-41400	ナツト (ISO)	2	
28	48724-88110	エンド，ロワー コントロール，No.2	2	MF10. 10C
29	90072-38701	カラー	2	MF10. 10C
30	90072-38501	ブシユ	4	MF10. 10C
31	90072-10112	ボルト，ヘキサゴン	2	MF10. 10C
32	90072-20101	ワツシヤ，プレート	8	MF10. 10C
33	90072-56003※	スペーサ-(代替 90072-56021)	4	MF10
	ℕ90072-56021	スペーサ	4	MF10. 10C
34	90072-10109	ボルト，ヘキサゴン	2	MF10. 10C

① F.N. MF10-10401 以降

図番—62　リヤ シヨツク アブソーバ と スタビライザ

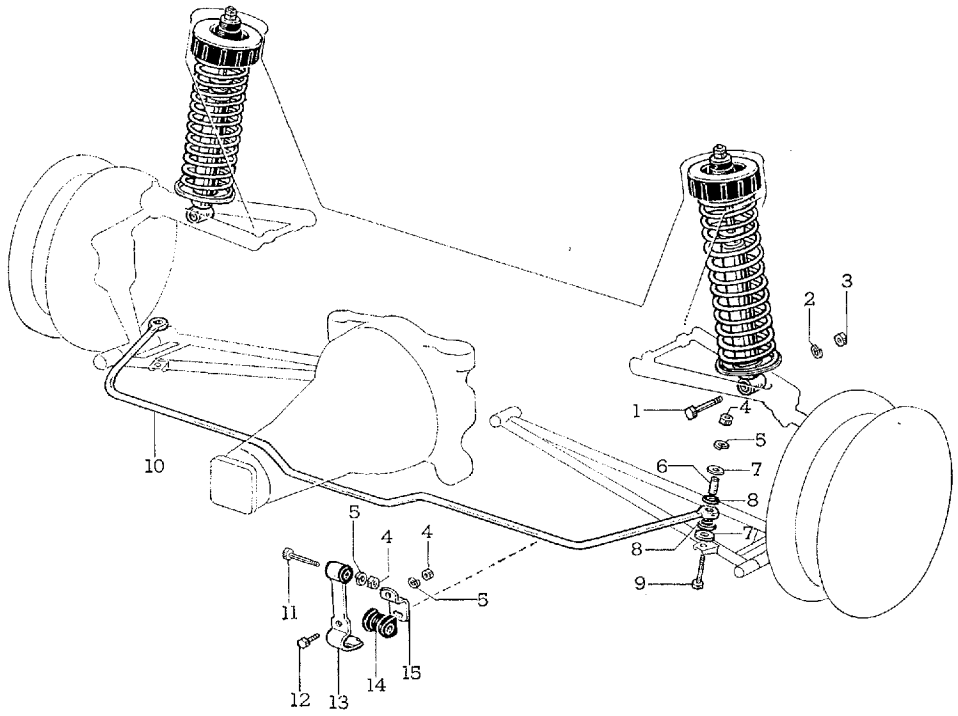

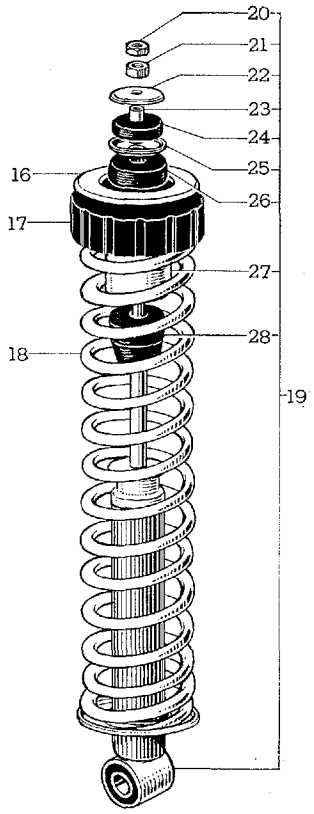

C 2638

図解番号	部品番号	部品名	使用個数	型式

リヤ シヨツク アブソーバ，ブシユ，コイル スプリング と スタビライザ

(図番62)

1	90072-10108	ボルト，ヘキサゴン	2	MF10. 10C
2	94512-01400	ワツシヤ，スプリング	2	
3	94110-51400	ナツト	2	
	94115-51400	ナツト (ISO)	2	
4	94110-40800	ナツト	6	
5	94512-00800	ワツシヤ，スプリング	6	
6	90387-08027	カラー	2	MF10. 10C
7	90948-02010	リテーナ，クツシヨン	4	MF10. 10C
8	48817-20010	クツシヨン，スタビライザ	4	MF10. 10C
9	91111-50856	ボルト	2	
10	48812-88110	バー，スタビライザ，リヤ	1	MF10. 10C
11	91111-50850	ボルト	2	
12	91111-40822	ボルト	2	
13	48831-88110	リンク，スタビライザ，リヤ	2	MF10. 10C
14	48815-88110	ブシユ，スタビライザ，フロント	2	MF10. 10C
15	48823-20020	カバー，スタビライザ リンク	2	MF10. 10C
16	48158-88110	スペーサ，コイル スプリング	0～2	MF10. 10C
17	48157-88110	インシユレータ，コイル スプリング	2	MF10. 10C
18	48231-88110	スプリング，コイル，リヤ，No.1	2	MF10. 10C
19	48530-88110	アブソーバ アツセンブリ，シヨツク リヤ	2	MF10. 10C
20	94120-41000	ナツト	2	
21	94110-41000	ナツト	2	
22	90072-81502	リテーナ，シヨツク アブソーバ クツシヨン	2	MF10. 10C
23	90072-38706	カラー	2	MF10. 10C
24	90072-81402	クツシヨン，シヨツク アブソーバ	2	MF10. 10C
25	90072-81501	リテーナ，シヨツク アブソーバ クツシヨン	2	MF10. 10C
26	90072-81401	クツシヨン，シヨツク アブソーバ	2	MF10. 10C
27	48333-88110	シート，スプリング バンパ	2	MF10. 10C
28	48331-88110	バンパ，スプリング	2	MF10. 10C

図番—63　フロント アクスル セクシヨン

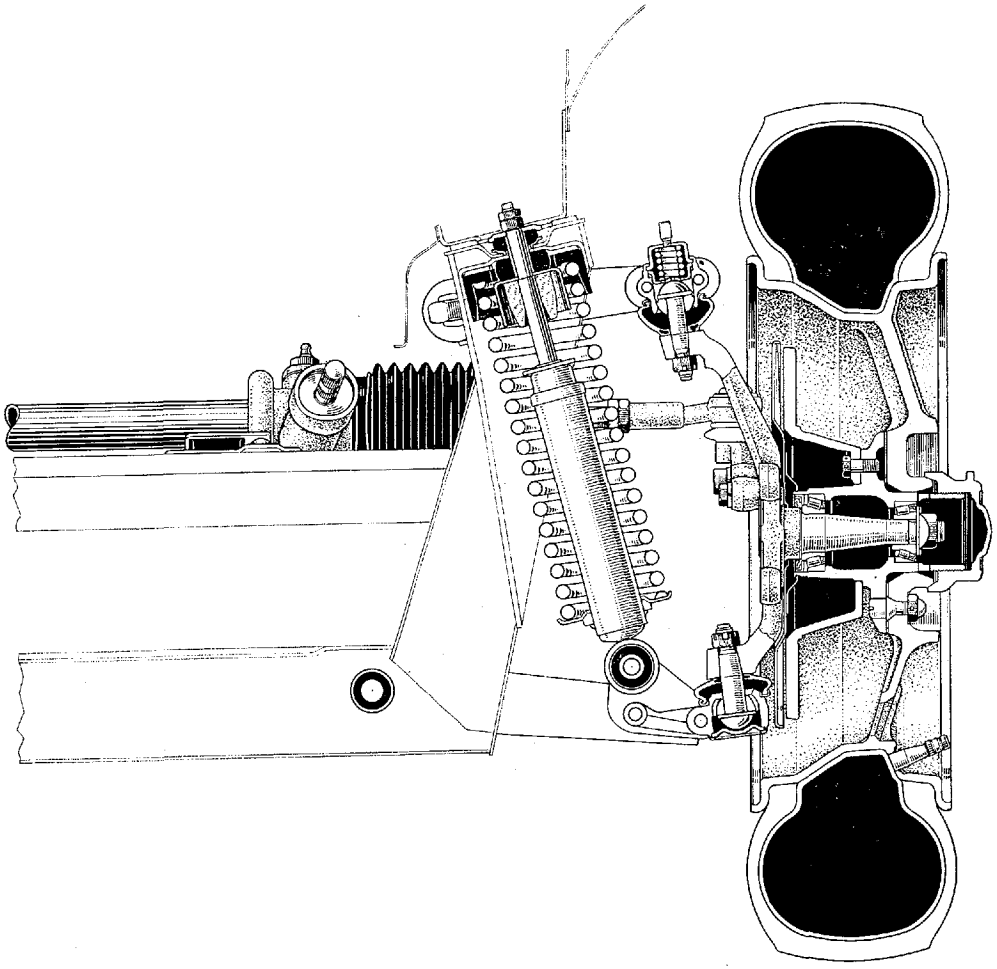

C 2639-A

図番—64　サスペンシヨン アーム と ステアリング ナツクル

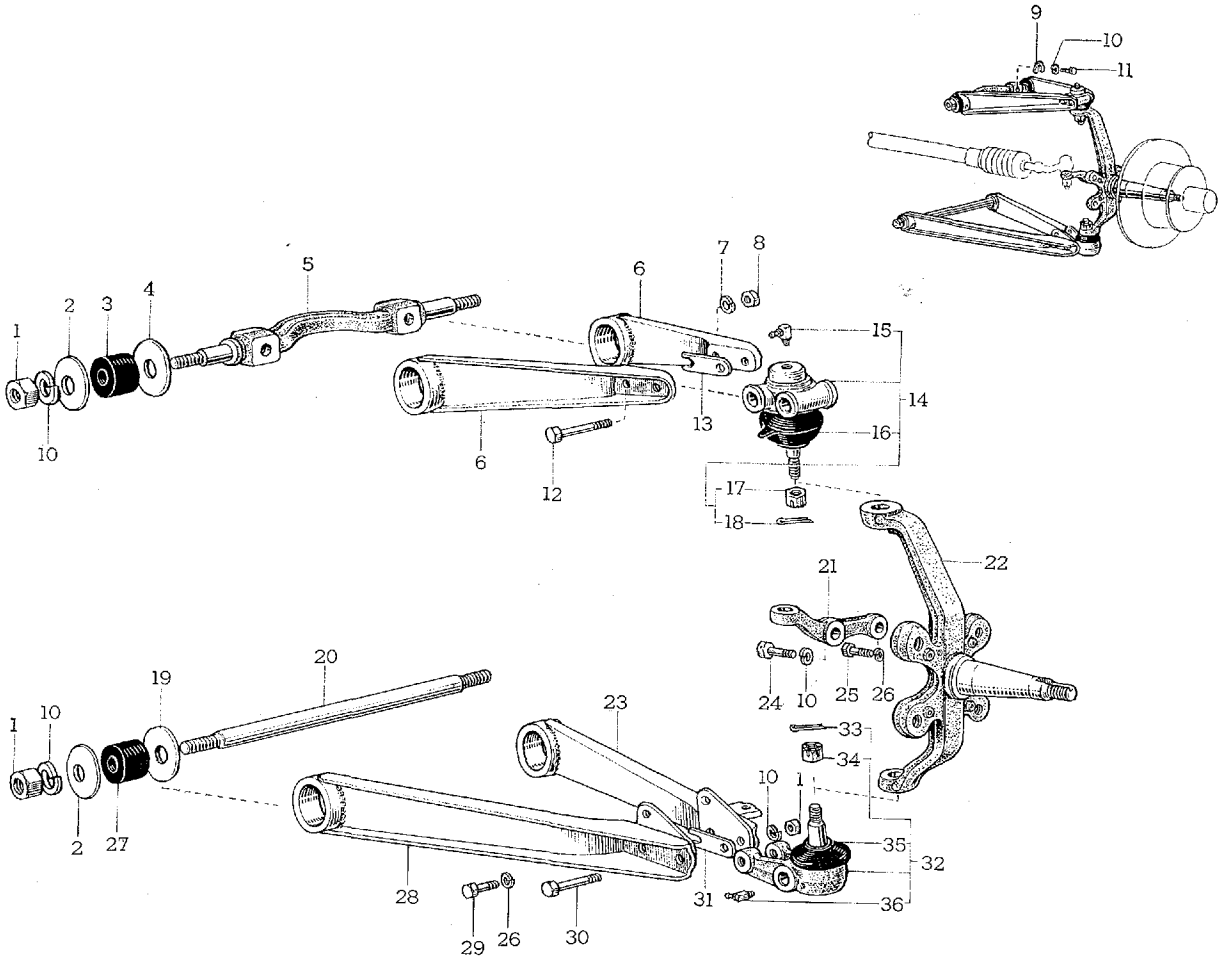

C 2640-A

ステアリング ナツクル, ボール ジヨイント, サスペンシヨン アーム と アツパ アーム

(図番64)

図解番号	部品番号	部品名	使用個数	型式
1	94110-51200	ナツト	10	
	94115-51200	ナツト (ISO)	10	
2	90072-20903	ワツシヤ (t=3.2)	8	MF10. 10C
3	90072-38902	ブシユ	4	MF10. 10C
4	90072-20902	ワツシヤ	4	MF10. 10C
5	48631-88110	シヤフト, アツパ アーム, フロント	2	MF10
	N48631-88111	シヤフト, アツパ アーム, フロント-①	2	MF10. 10C
6	48611-88110	アーム, アツパ フロント	4	MF10
	N48611-88111	アーム, アツパ フロント-①	4	MF10. 10C
7	94512-00800	ワツシヤ, スプリング	4	
8	94110-40800	ナツト	4	
9	48196-88110	シム, キヤンバ アジヤスト, No.2 (t=1.0)	0～8	MF10. 10C
	48195-88110	シム, キヤンバ アジヤスト, No.1 (t=2.0)	0～12	MF10. 10C
	48197-88110	シム, キヤンバ アジヤスト, No.3 (t=3.2)	0～8	MF10. 10C
10	94512-01200	ワツシヤ, スプリング	14	
11	90072-10103	ボルト, ヘキサゴン	4	MF10
	N90072-10129	ボルト, ヘキサゴン (ISO)	4	MF10. 10C
12	90072-10102	ボルト, ヘキサゴン	4	MF10. 10C
13	48618-88110	シム, アツパ アーム, No.3 (t=0.6)	0～4	MF10. 10C
	48617-88110	シム, アツパ アーム, No.2 (t=1.0)		
	48616-88110	シム, アツパ アーム, No.1 (t=2.0)		
14	43307-88110	ジヨイント セツト, アツパ ボール, フロント	2	MF10. 10C
15	96459-00600	フイツテイング, グリース	2	MF10
	96459-00609	フイツテイング, グリース (ISO)	2	MF10. 10C
16	43324-20020	カバー, ロワー ボール ジヨイント ダスト	2	MF10. 10C
17	90171-10004	ナツト, キヤツスル	2	MF10. 10C
18	95381-02025	ピン, コツタ	2	
19	90072-20904	ワツシヤ (t=3.2)	4	MF10. 10C
20	48641-88110	シヤフト, ロワー アーム, フロント	2	MF10
	N48641-88111	シヤフト, ロワー アーム, フロント-①	2	MF10. 10C

① F.N. MF10-10401 以降

図番—64　サスペンシヨン アーム と ステアリング ナツクル

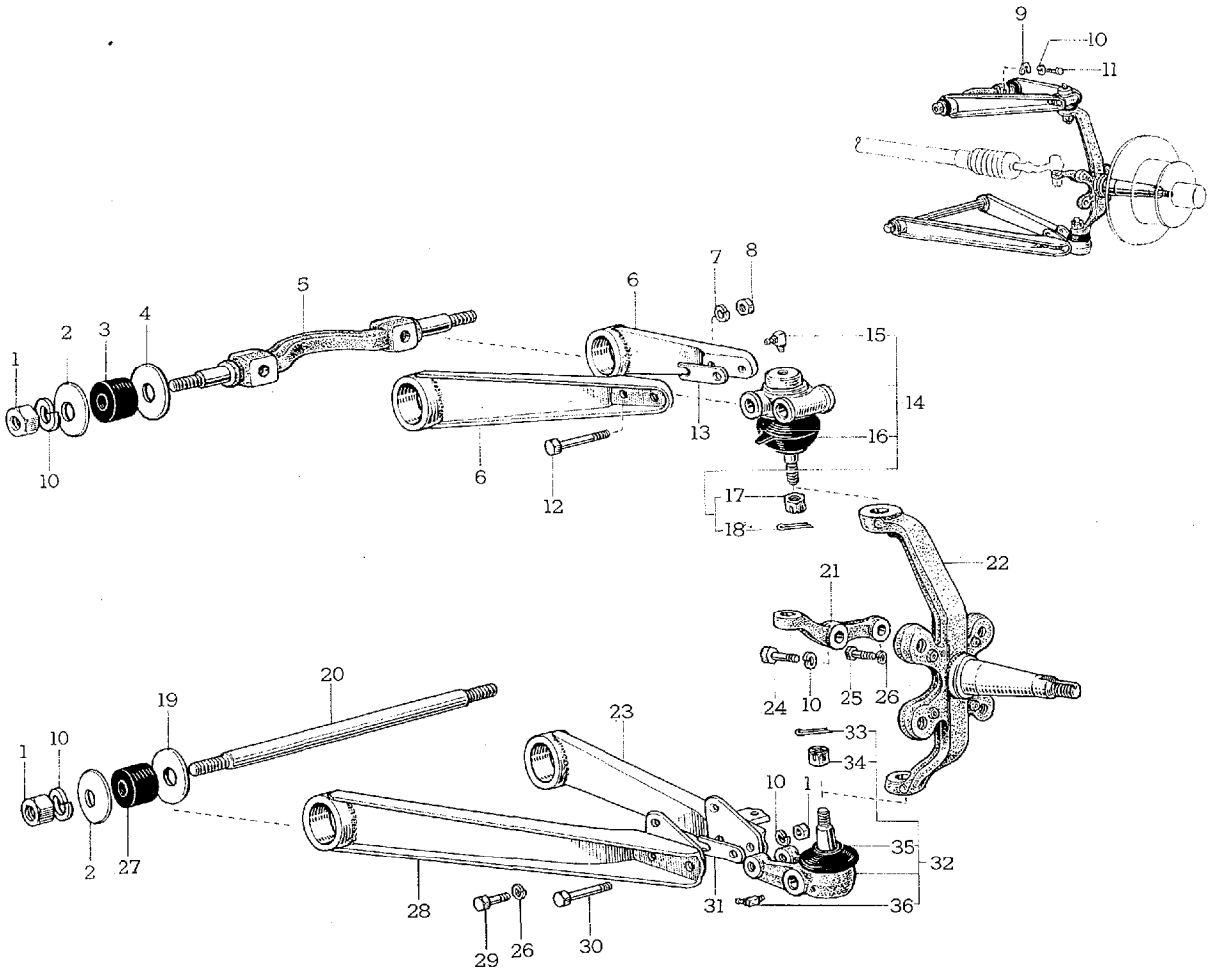

C 2640-A

図解番号	部品番号	部品名	使用個数	型式
(図番64)				
21	45611-88110	アーム，ステアリング ナツクル，RH	1	MF10. 10C
	45612-88110	アーム，ステアリング ナツクル，LH	1	MF10. 10C
22	43211-88110	ナツクル，ステアリング	2	MF10
	◙43211-88111	ナツクル，ステアリング (ISO)	2	MF10. 10C
23	48605-88110	アーム サブ アツセンブリ，サスペンシヨン ロワー，RH	2	MF10
→	48606-88110	アーム サブ アツセンブリ，サスペンシヨン ロワー，LH	1	MF10
	◙48605-88111	アーム サブ アツセンブリ，サスペンシヨン ロワー，RH-①	1	MF10. 10C
	◙48606-88111	アーム サブ アツセンブリ，サスペンシヨン ロワー，LH-①	1	MF10. 10C
24	90072-10106	ボルト，ヘキサゴン	2	MF10
	◙90072-10131	ボルト，ヘキサゴン (ISO)	2	MF10. 10C
25	90072-10104	ボルト，ヘキサゴン	2	MF10. 10C
26	94512-01000	ワツシヤ，スプリング	6	
27	90072-38901	ブシユ	4	MF10. 10C
28	48621-88110	アーム，ロワー，No.1 (RH用)	1	MF10
→	48622-88110	アーム，ロワー，No.2 (LH用)	1	MF10
	48622-88110	アーム，ロワー，No.2 (RH用)-①	1	MF10. 10C
	48621-88110	アーム，ロワー，No.1 (LH用)-①	1	MF10. 10C
29	91111-51025	ボルト	4	
30	90072-10105	ボルト，ヘキサゴン	2	MF10
	90072-10130	ボルト，ヘキサゴン (ISO)	2	MF10. 10C
31	48646-88110	シム，ロワー アーム，No.3 (t=0.6)	0～2	MF10. 10C
	48645-88110	シム，ロワー アーム，No.2 (t=1.0)		
	48644-88110	シム，ロワー アーム，No.1 (t=2.0)		
32	43308-88110	ジヨイント セツト，ロワー ボール	2	MF10. 10C
33	93581-03025	ピン，コツタ	2	
34	90171-12005	ナツト，キヤツスル	2	MF10
	90171-12028	ナツト，キヤツスル (ISO)	2	MF10. 10C
35	43345-20010	カバー，ロワー ボール ジヨイント ダスト	2	MF10. 10C
36	96456-00600	フイツテイング，グリース	2	MF10
	96456-00609	フイツテイング，グリース (ISO)	2	MF10. 10C

① F.N. MF10-10401 以降

図番—65　フロント アクスル ハブ と デイスク ホイール

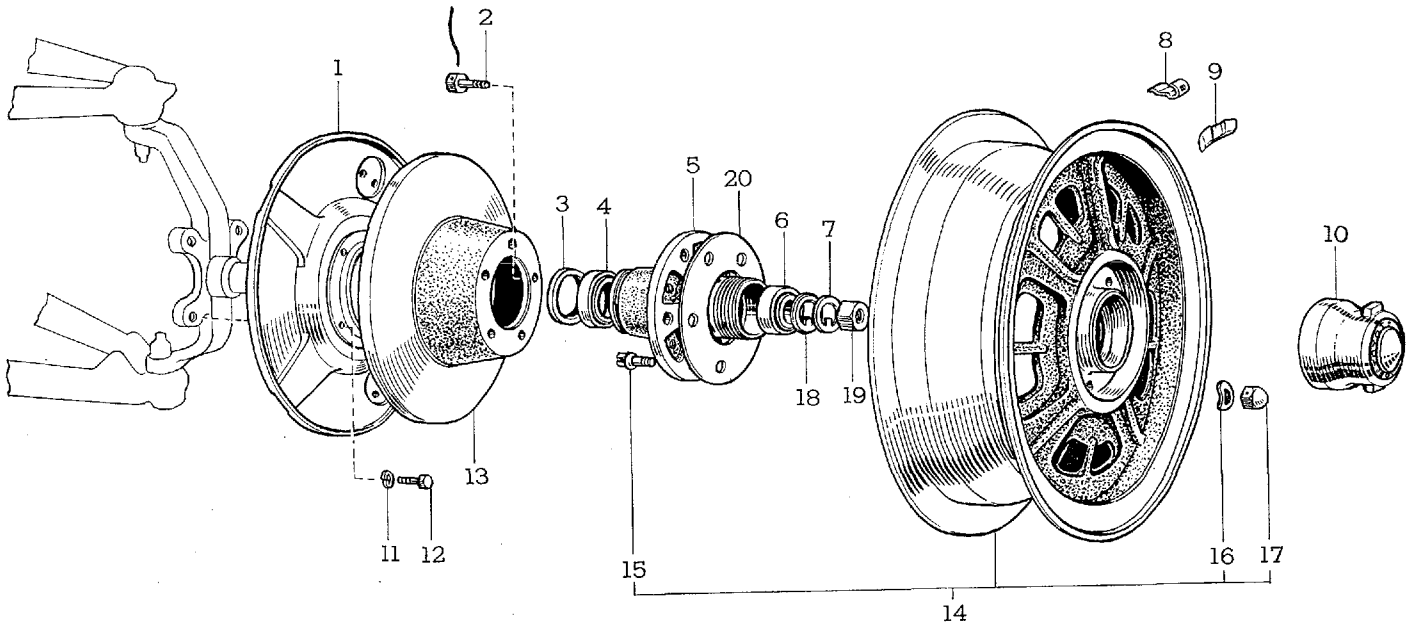

C 2641-A

図解番号	部品番号	部品名	使用個数	型式

フロント アクスル ハブ と デイスク ホイール

(図番65)

1	47781-88110	カバー, デイスク ブレーキ ダスト, フロント	2	MF10. 10C
2	90072-10302	ボルト, ヘツド ウイズ ホール ヘキサゴン	10	MF10. 10C
3	90072-31201	シール, タイプ V オイル	2	MF10. 10C
4	90368-28031	ベアリング, テーパード ローラ	2	MF10. 10C
5	43511-88110	ハブ, フロント アクスル, RH	1	MF10. 10C
	43515-88110	ハブ, フロント アクスル, LH	1	MF10. 10C
6	90368-19030	ベアリング, テーパード ローラ	2	MF10. 10C
7	90072-21401	ワツシヤ, クロー (t=0.8)	2	MF10. 10C
8	90942-03062*	ウエイト, バランス, No.1-(代替 90942-03065)	0～数個	MF10
	90942-03063*	ウエイト, バランス, No.2-(代替 90942-03066)		
	90942-03065	ウエイト, バランス, No.1	0～数個	MF10. 10C
	90942-03066	ウエイト, バランス, No.2		
9	90942-03056	ウエイト, バランス (10g)	0～数個	MF10. 10C
	90942-03057	ウエイト, バランス (20g)		
	90942-03058	ウエイト, バランス (30g)		
	90942-03059	ウエイト, バランス (40g)		
	90942-03060	ウエイト, バランス (50g)		
	90942-03061	ウエイト, バランス (60g)		
10	42606-88110	ナツト サブ アツセンブリ, ハブ, RH	1	MF10. 10C
	42607-88110	ナツト サブ アツセンブリ, ハブ, LH	1	MF10. 10C
11	94512-00600	ワツシヤ, スプリング	8	
12	91111-40608	ボルト	8	
13	43512-88110	デイスク, フロント	2	MF10. 10C
14	42601-62010	ホイール サブ アツセンブリ	2	MF10. 10C
	98038-65150	タイヤ チユーブ セツト (165-HR15 SP41)	2	MF10. 10C
15	42637-88110	ピン, ホイール セツト	10	MF10. 10C
16	90206-10041	ワツシヤ, ウエーブ	10	MF10. 10C
17	90072-17902*	ナツト, キヤツプ-(代替 90072-17904)	10	MF10
	N90072-17904	ナツト, キヤツプ	10	MF10. 10C
18	90072-21402	ワツシヤ, クロー	2	MF10. 10C

図番—65　フロント アクスル ハブ と デイスク ホイール

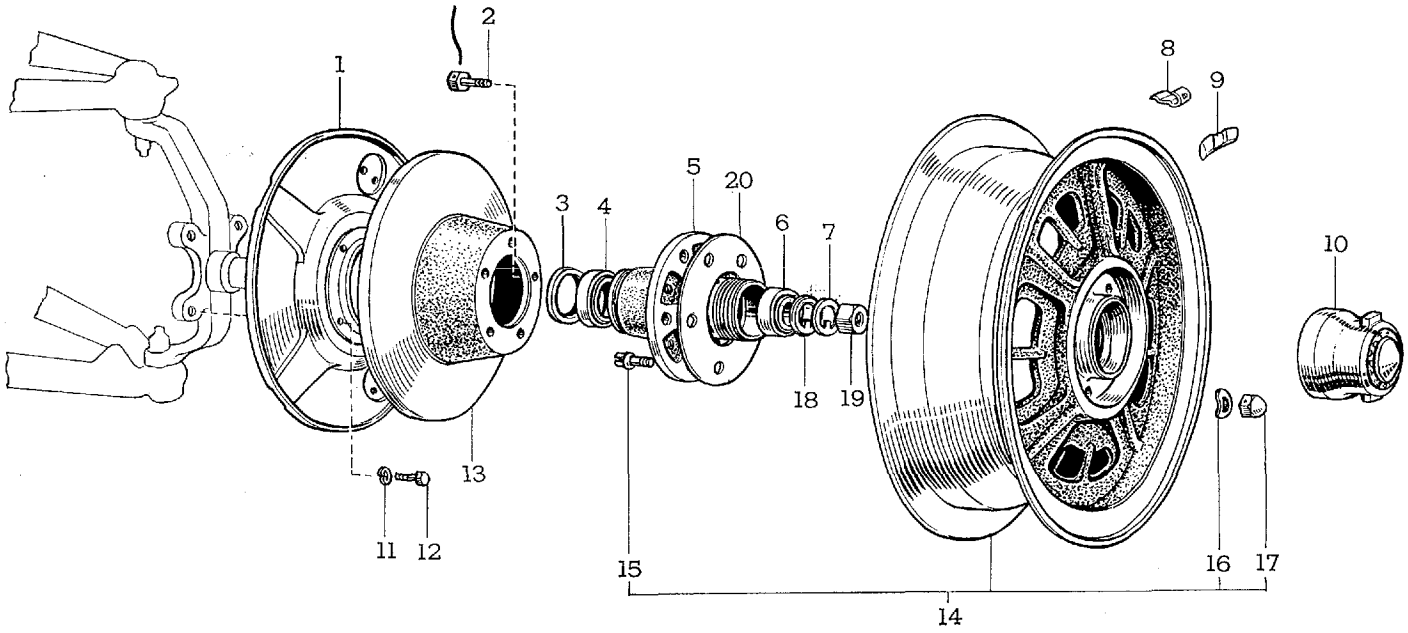

C 2641-A

図解番号	部品番号	部品名	使用個数	型式
(図番65)				
19	94110-51600	ナツト	2	
	94115-51600	ナツト (ISO)	2	
20	ⓝ42449-62010	プロテクタ，ホイール-①	2	MF10. 10C

① F.N. MF10-10401 以降

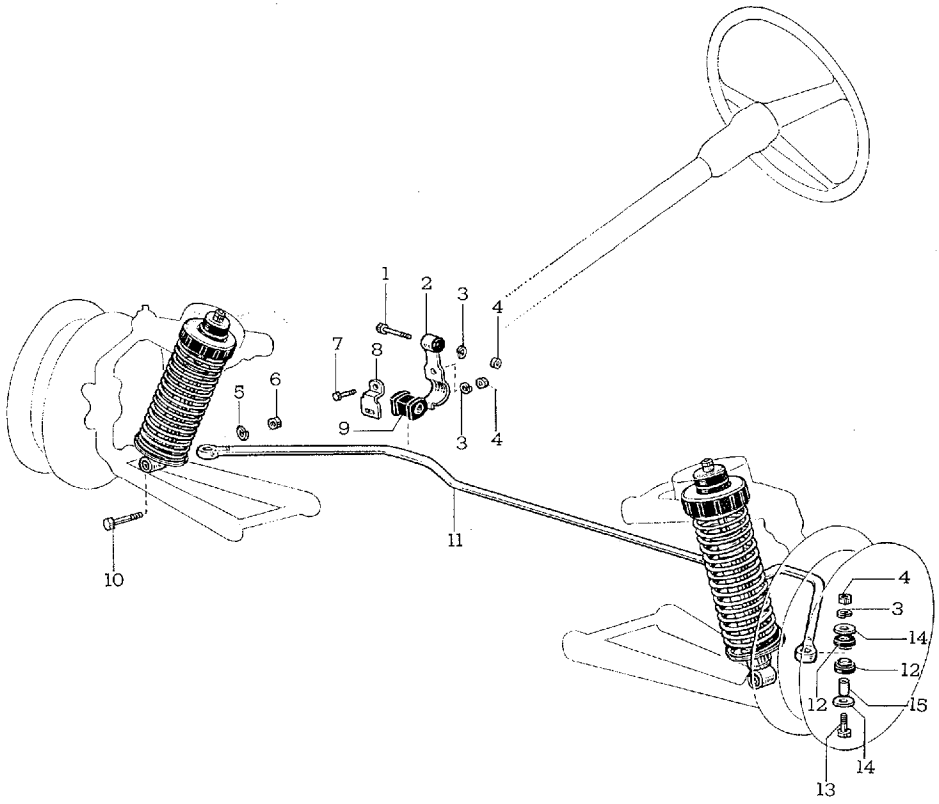
1
2
3
4
7
8
5
6
9
3
4
10
11
4
3
14
12
12
15
14
13

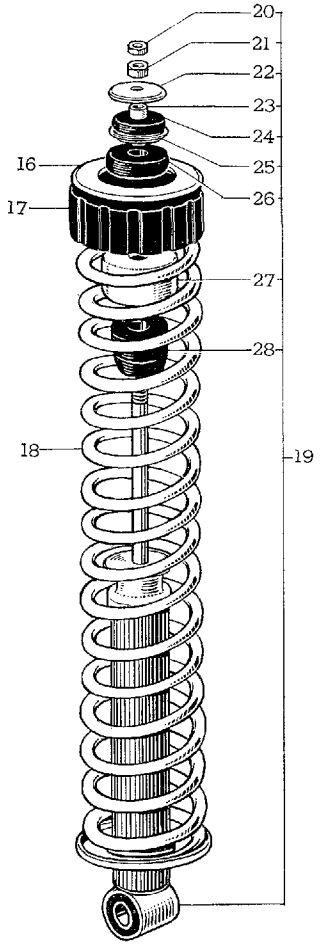
20
21
22
23
24
25
16
26
17
27
28
18
19

C 2642

図番—66(a)　フロント シヨツク アブソーバ と スタビライザ

(F.N. MF10-10401 以降)

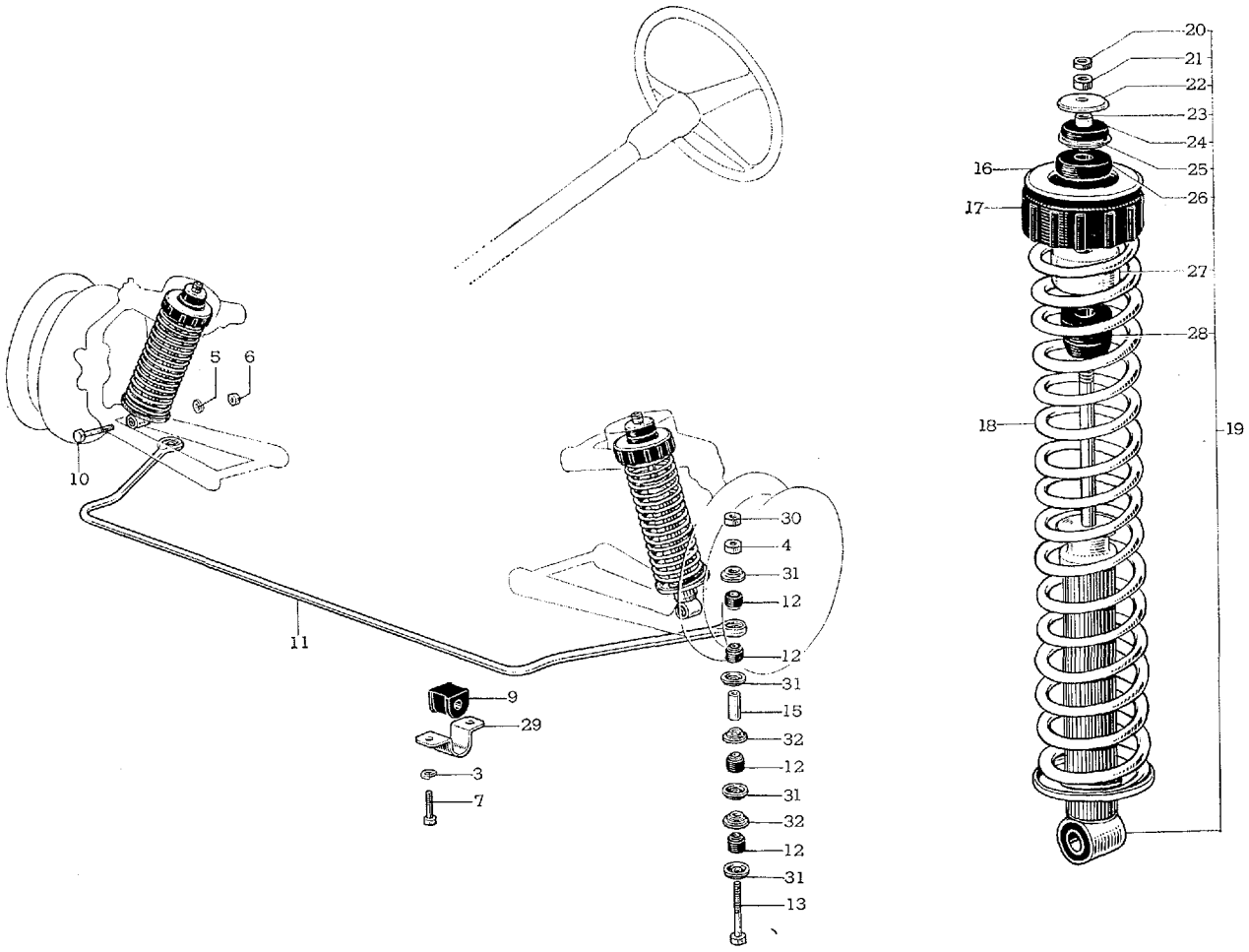

C 4808

図解番号	部品番号	部品名	使用個数	型式

フロント シヨツク アブソーバ，ブシユ，コイル スプリング と スタビライザ

(図番66)

1	91111-50845	ボルト-①	2	
2	48821-88110	リンク，スタビライザ，フロント-①	2	MF10
3	**94512-00800**	ワツシヤ，スプリング	4 (F.N. MF10-10399 まで=6)	
4	**94110-40800**	ナツト	2 (F.N. MF10-10399 まで=6)	
5	**94512-01400**	ワツシヤ，スプリング	2	
6	94110-51400	ナツト	2	
	94115-51400	ナツト (ISO)	2	
7	**91111-40822**	ボルト	4 (F.N. MF10-10399 まで=2)	
8	48823-20020	カバー，スタビライザ リンク-①	2	MF10
9	**48815-88110**	ブシユ，スタビライザ，フロント	2	MF10. 10C
10	**90072-10107**	ボルト，ヘキサゴン	2	MF10. 10C
11	48811-88110	バー，スタビライザ，フロント	1	MF10
	N48811-88112	バー，スタビライザ，フロント-②	1	MF10. 10C
12	48817-20010	クツシヨン，スタビライザ	4	MF10
	48817-30010	クツシヨン，スタビライザ-②	8	MF10. 10C
13	91111-50856	ボルト	2	
	90101-08206	ボルト，ヘキサゴン-②	2	MF10. 10C
14	90948-02010	リテーナ，クツシヨン-①	4	MF10
15	90387-08027	カラー	2	MF10
	90387-09040	カラー-②	2	MF10. 10C
16	48158-88110	スペーサ，コイル スプリング	0～2	MF10
	N48158-88111	スペーサ，コイル スプリング-②	0～2	MF10. 10C
17	48157-88110	インシユレータ，コイル スプリング	2	MF10
	N48157-88111	インシユレータ，コイル スプリング-②	2	MF10. 10C
18	48131-88110	スプリング，コイル，フロント	2	MF10
	N48131-88112	スプリング，コイル，フロント-②	2	MF10. 10C
19	48510-88110	アブソーバ アツセンブリ，シヨツク，フロント	2	MF10
	N48510-88111	アブソーバ アツセンブリ，シヨツク，フロント-②	2	MF10. 10C

① F.N. MF10-10399 まで　② F.N. MF10-10401 以降

図番—66(α)　フロント シヨツク アブソーバ と スタビライザ

(F.N. MF10-10401 以降)

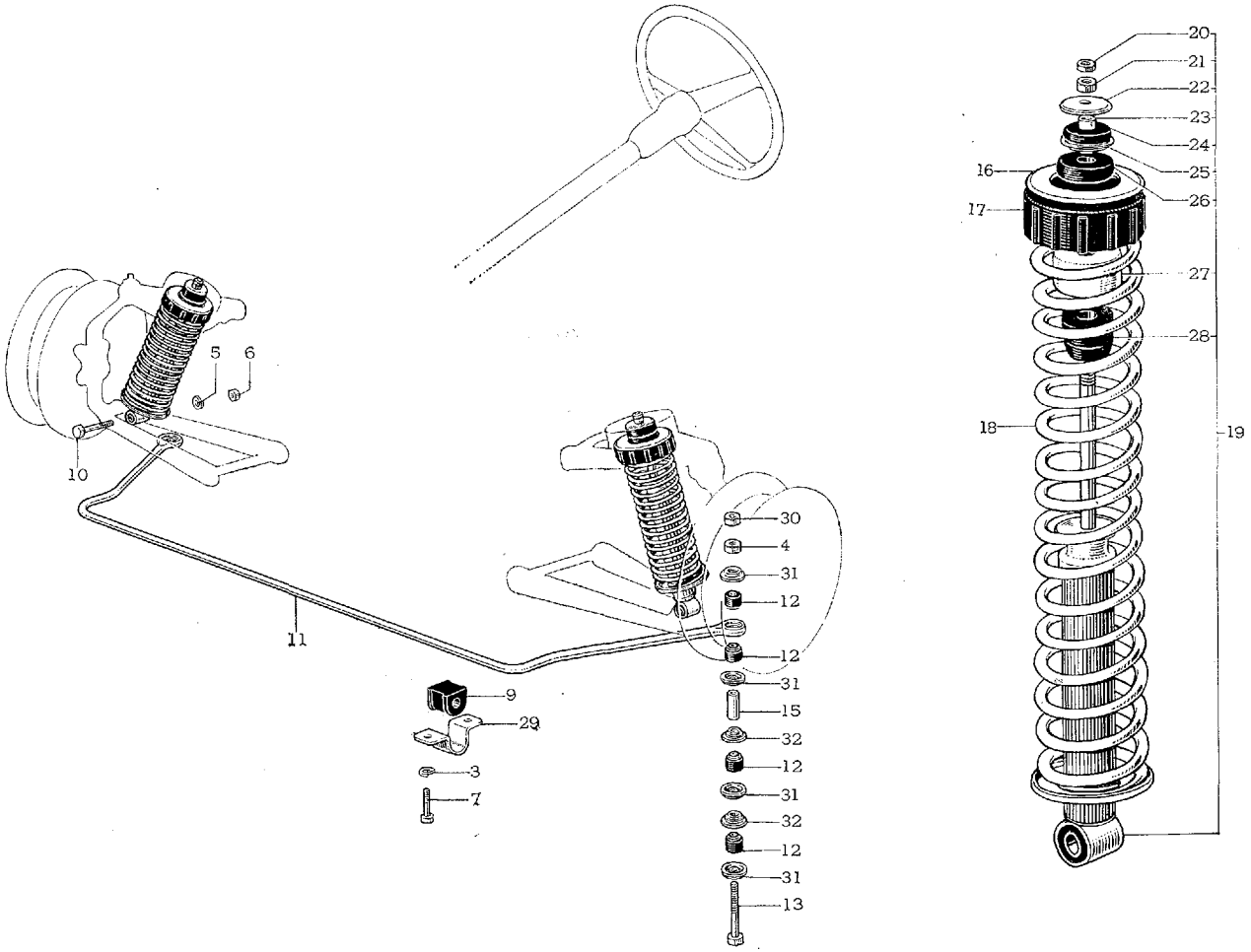

C 4808

図解番号	部品番号	部品名	使用個数	型式
(図番66)				
20	94120-41000	ナツト	2	
21	94110-41000	ナツト	2	
22	90072-81502	リテーナ，シヨツク アブソーバ クツシヨン	2	MF10. 10C
23	90072-38706	カラー	2	MF10. 10C
24	90072-81402	クツシヨン，シヨツク アブソーバ	2	MF10. 10C
25	90072-81501	リテーナ，シヨツク アブソーバ クツシヨン	2	MF10. 10C
26	90072-81401	クツシヨン，シヨツク アブソーバ	2	MF10. 10C
27	48333-88110	シート，スプリング バンパ	2	MF10. 10C
28	48331-88110	バンパ，スプリング	2	MF10. 10C
29	◻48823-88101	カバー，スタビライザ ブラケツト-①	2	MF10. 10C
30	94120-40800	ナツト-①	2	
31	90948-02016	リテーナ，クツシヨン-①	8	MF10. 10C
32	90948-02015	リテーナ，クツシヨン-①	4	MF10. 10C

① F.N. MF10-10401 以降

Old

図番—67　ステアリング セクション—Old

Old

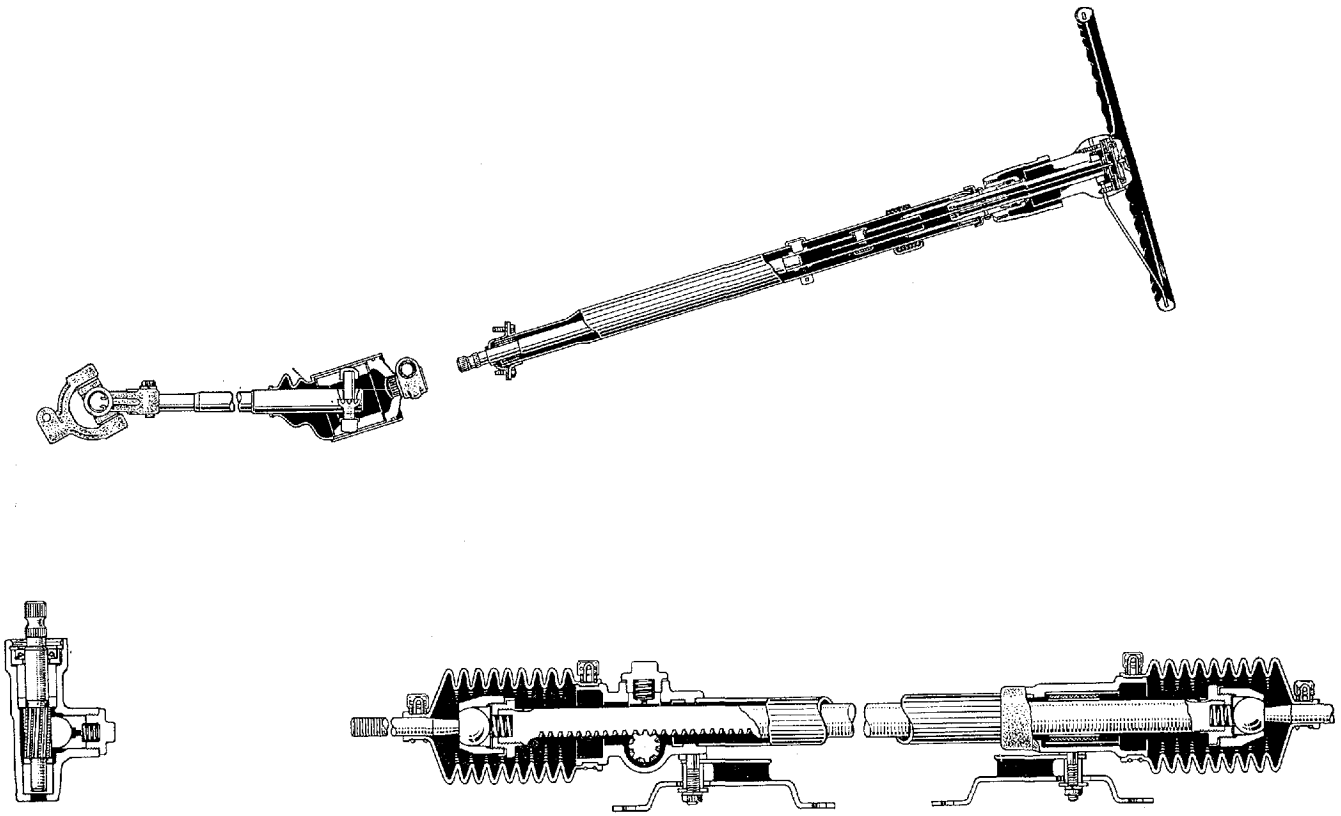

C 2643

図番—67(α)　ステアリング セクシヨン

(F.N. MF10-10401 以降)

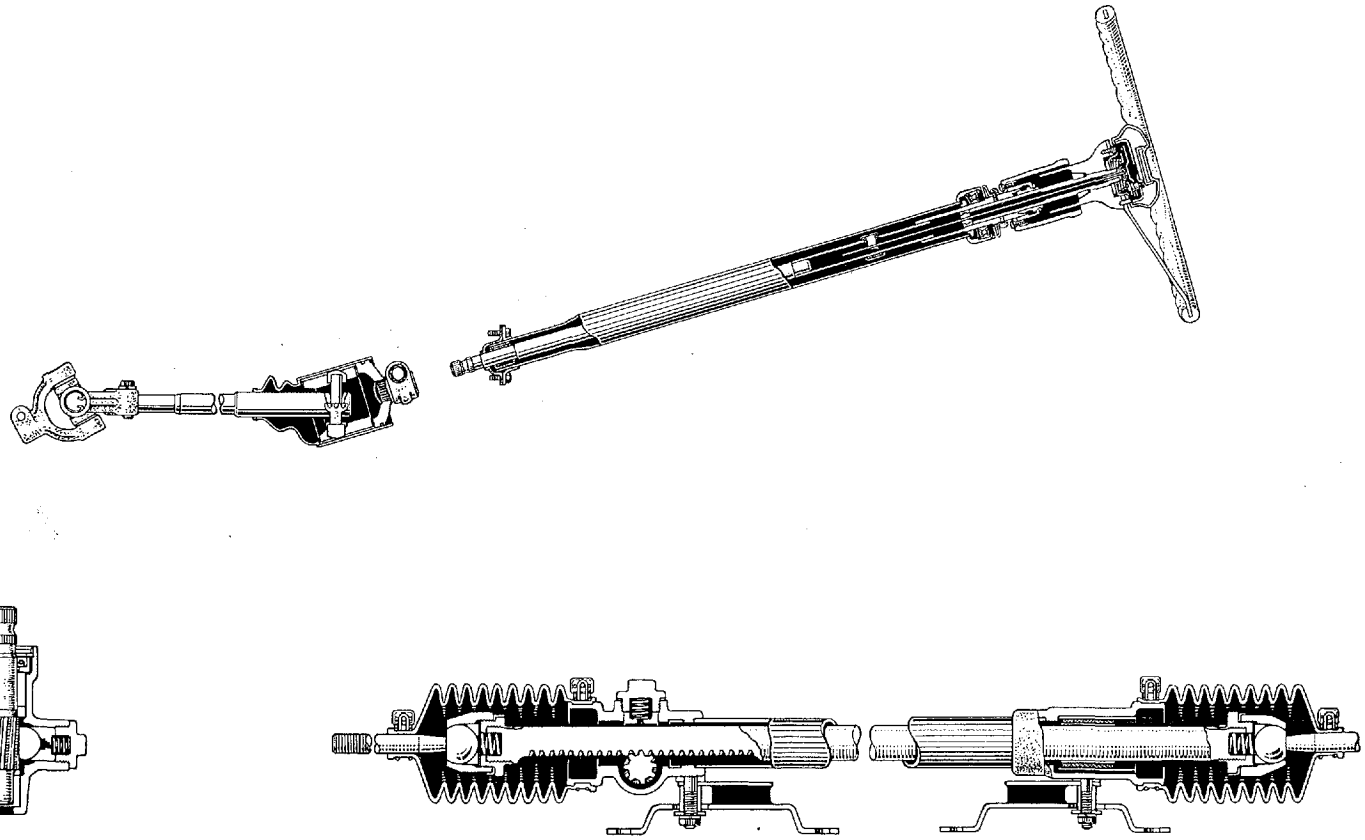

C 4809

図番—68　ステアリング コラム と メイン シヤフト

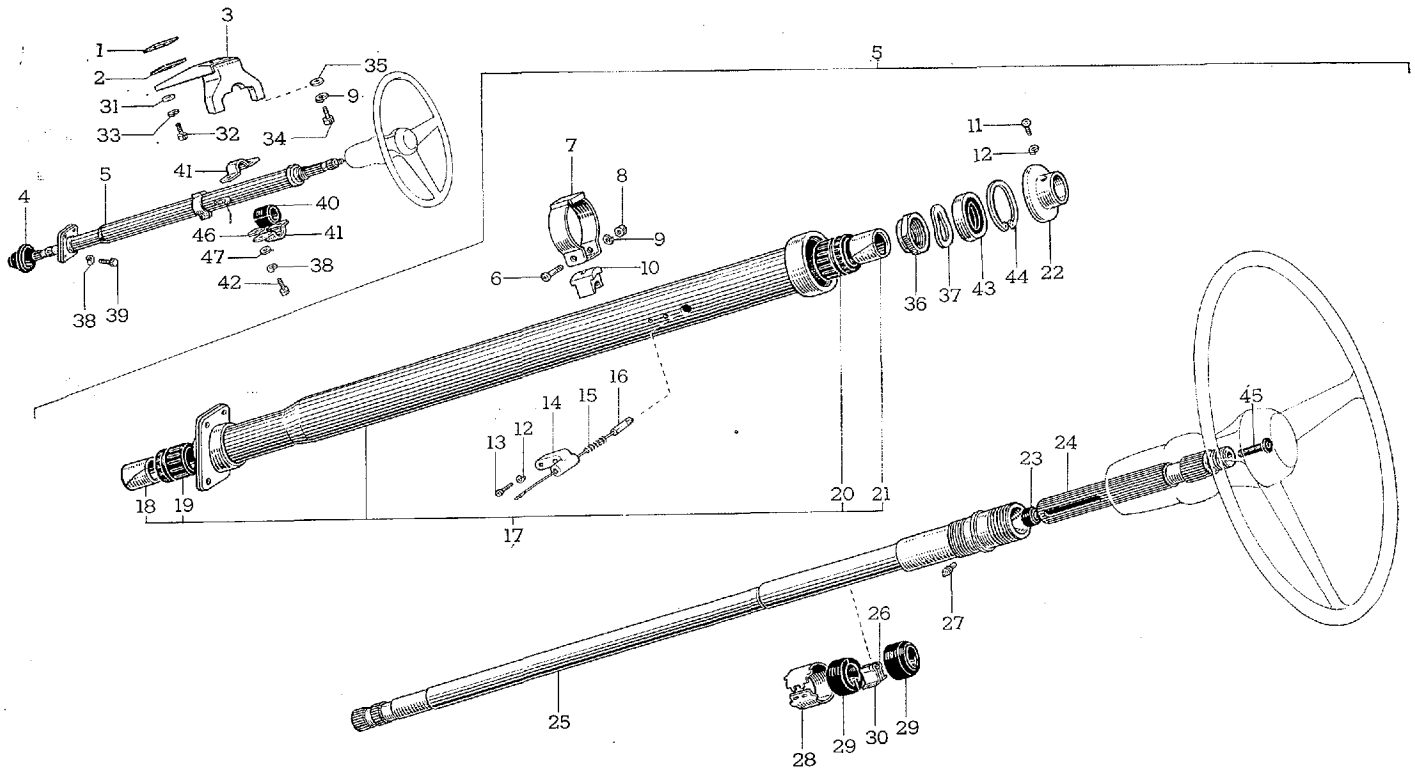

C 2644-B

図解番号	部品番号	部品名	使用個数	型式
		ステアリング コラム と メイン シヤフト		
(図番68)				
1	55666-88110	プレート, ステアリング コラム クランプ, インナ-③	1	MF10
2	55665-88110	シム, ステアリング コラム クランプ (t=2)-③	1	MF10
3	55603-88110	クランプ サブ アツセンブリ, ステアリング コラム-③	1	MF10
4	**45292-88110**	カバー, メイン シヤフト ロワー ベアリング ダスト	1	MF10. 10C
5	45210-88110	シヤフト アツセンブリ, ステアリング メイン	1	MF10
	N**45210-88111**	シヤフト アツセンブリ, ステアリング メイン-④	1	MF10. 10C
6	93210-26014	スクリユ-①	1	
7	90072-46103	クランプ-①	1	MF10
8	94110-40600	ナツト-①	1	
9	**94511-00600**	ワツシヤ, スプリング	4 (F.N. MF10-10399 まで=5)	
10	45817-88110	ストツパ, ステアリング シヤフト スラスト-①	1	MF10
11	93240-14006	スクリユ	2	
	93249-14006	スクリユ (ISO)	2	
12	**94511-00400**	ワツシヤ, スプリング	4	
13	93240-24010	スクリユ	2	
	93249-24010	スクリユ (ISO)	2	
14	**45269-88110**	ハウジング, ホーン コンタクト ローラ	1	MF10. 10C
15	**90501-05083**	スプリング, コンプレツシヨン	1	MF10. 10C
16	**45107-20010**	ワイヤ サブ アツセンブリ, ホーン ボタン	1	MF10. 10C
17	45205-88110	チユーブ サブ アツセンブリ, ステアリング コラム	1	MF10
	N45205-88111	チユーブ サブ アツセンブリ, ステアリング コラム-②	1	MF10
	N**45205-88112**	チユーブ サブ アツセンブリ, ステアリング コラム (ISO)	1	MF10. 10C
18	**90072-38602**	ブシユ	1	MF10. 10C
19	**45267-88110**	ソケツト, ステアリング シヤフト ブシユ, No.2	1	MF10. 10C
20	45261-88110	ソケツト, ステアリング シヤフト ブシユ, No.1-①	1	MF10
21	90072-38601	ブシユ-①	1	MF10
22	45222-88110	カバー, ダスト	1	MF10
	N**45222-88111**	カバー, ダスト-②	1	MF10. 10C
23	**45266-88110**	インシユレータ, ホーン コンタクト ピン	1	MF10. 10C
24	45216-88110	シヤフト, ステアリング スライデイング	1	MF10
	N**45216-88111**	シヤフト, ステアリング スライデイング-④	1	MF10. 10C

① F.N. MF10-10160 まで　② F.N. MF10-10161 以降　③ F.N. MF10-10399 まで　④ F.N. MF10-10401 以降

図番—68　ステアリング コラム と メイン シヤフト

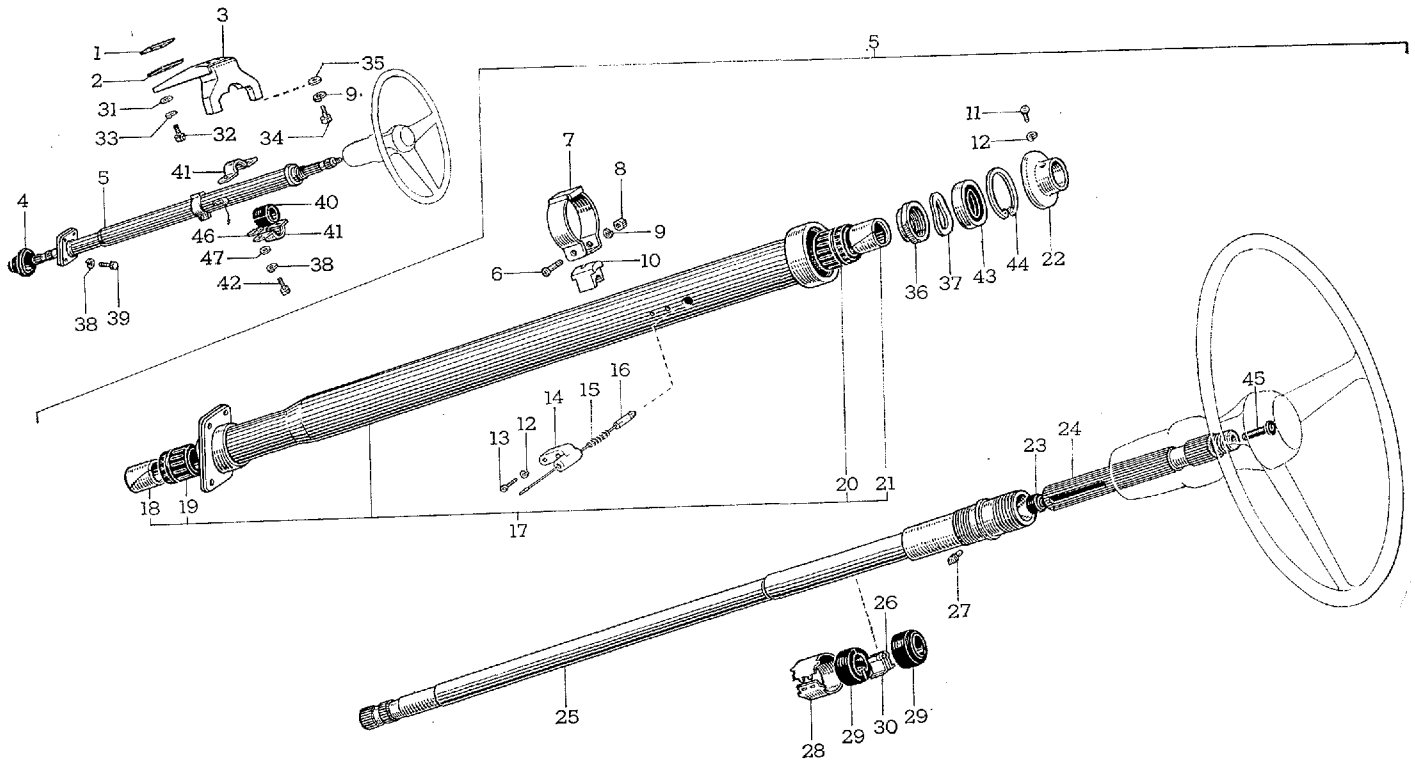

C 2644-B

図解番号	部品番号	部品名	使用個数	型式
(図番68)				
25	45211-88110	シヤフト, ステアリング メイン	1	MF10
	45211-88111	シヤフト, ステアリング メイン-①	1	MF10
	◻45211-88112	シヤフト, ステアリング メイン (ISO)	1	MF10. 10C
26	45265-88110	ブラシ, ホーン コンタクト ピン, No.2	1	MF10. 10C
27	45816-88110	ピン, ステアリング シヤフト ガイド	1	MF10. 10C
28	45262-88110	リング, ホーン コンタクト ローラ	1	MF10. 10C
29	45263-88110	インシユレータ, ホーン コンタクト ローラ リング	2	MF10. 10C
30	45264-88110	ブラシ, ホーン コンタクト ピン, No.1	1	MF10. 10C
31	90072-20301	ワツシヤ, プレート-②	2	MF10
32	90072-10120	ボルト, ヘキサゴン-②	2	MF10
33	90072-20403	ワツシヤ, スプリング-②	2	MF10
34	91112-40618	ボルト	4	
35	94613-10600	ワツシヤ, プレート	4	
36	◻90072-17905	ナツト, ロツク-①	1	MF10
	◻90072-17909	ナツト, ロツク (ISO)	1	MF10. 10C
37	90072-20605	ワツシヤ, ウエーブ-①	1	MF10. 10C
38	94512-00800	ワツシヤ, スプリング	6	
39	91111-50820	ボルト	4	
40	45274-88110	グロメツト, ステアリング コラム クランプ	1	MF10. 10C
41	45271-88110	クランプ, ステアリング コラム	1	MF10
	◻45271-88111	クランプ, ステアリング コラム-③	2	MF10. 10C
42	91111-40820	ボルト	2	
	91111-40825	ボルト-③	2	
43	97140-06006	ベアリング-①	1	MF10. 10C
44	90072-52103	リング, ホール スナツプ-①	1	MF10. 10C
45	◻45268-88101	インシユレータ, ホーン コンタクト ピン-③	1	MF10. 10C
46	◻45374-88101	シム, ステアリング ポスト アジヤスト, No.1 (t=1.6)	選択使用-③ 2	MF10. 10C
	◻45375-88101	シム, ステアリング ポスト アジヤスト, No.2 (t=3.0)		
47	94611-10800	ワツシヤ, プレート-③	2	

① F.N. MF10-10161 以降　② F.N. MF10-10399 まで　③ F.N. MF10-10401 以降

図番—69　インタミーデイト シヤフト と ジヨイント

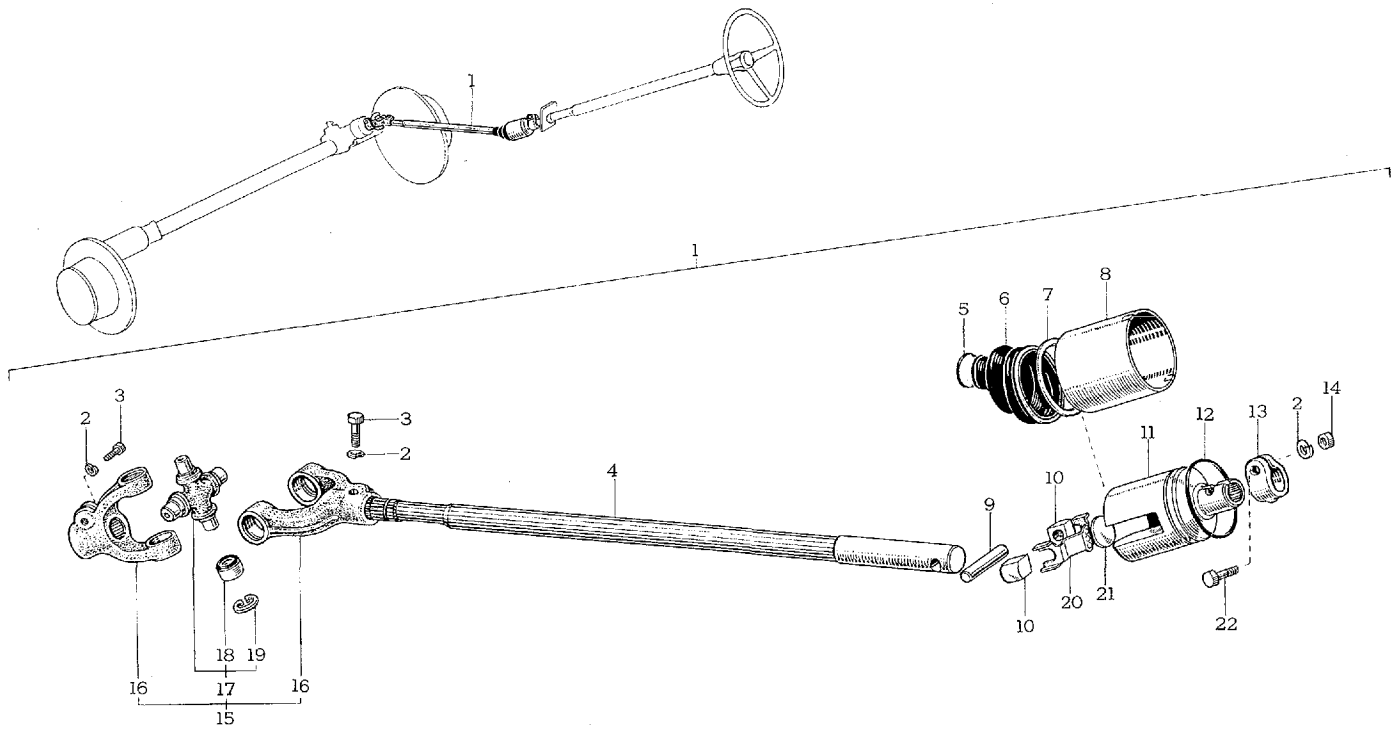

C 2645-A

図解番号	部品番号	部品名	使用個数	型式

インタミーデイト シヤフト と ジヨイント

(図番69)

1	45220-62010	シヤフト アツセンブリ，ステアリング インタミーデイト	1	MF10. 10C
2	94512-00800	ワツシヤ，スプリング	3	
3	91111-50828	ボルト	2	
4	45221-62010	シヤフト，ステアリング インタミーデイト	1	MF10. 10C
5	90301-23054	リング，O	1	MF10. 10C
6	45203-62010	カバー サブ アツセンブリ，ダスト	1	MF10. 10C
7	90201-47248	ワツシヤ，プレート	1	MF10. 10C
8	45213-62010	カバー，メイン シヤフト ジヨイント	1	MF10. 10C
9	90250-10122	ピン，ストレート	1	MF10. 10C
10	45224-30011	ブロツク，ベアリング，No.1 } 選択使用	2	MF10. 10C
	45225-30011	ブロツク，ベアリング，No.2 }		
11	45212-62010	ハウジング，メイン シヤフト ジヨイント	1	MF10. 10C
12	90301-52098	リング，O	1	MF10. 10C
13	45217-62010	クランプ，ジヨイント ハウジング	1	MF10. 10C
14	94120-40800	ナツト	1	
15	45230-62010	ジヨイント アツセンブリ，ステアリング シヤフト ユニバーサル	1	MF10. 10C
16	45244-62010	ヨーク，ステアリング ピニオン	2	MF10. 10C
17	04371-10011	スパイダ キツト，ユニバーサル ジヨイント	1	MF10. 10C
18	37402-10010	ベアリング，ユニバーサル ジヨイント スパイダ	4	MF10. 10C
19	90521-22011	リング，ホール スナツプ (t=1.20) }	0～4	MF10. 10C
	90521-22012	リング，ホール スナツプ (t=1.25) }		
	90521-22013	リング，ホール スナツプ (t=1.30) }		
20	45226-62010	アンチラトル	1	MF10. 10C
21	90330-22025	プラグ，エクスパンシヨン	1	MF10. 10C
22	91111-50840	ボルト	1	

図番—70　ステアリング ラツク ハウジング と ピニオン

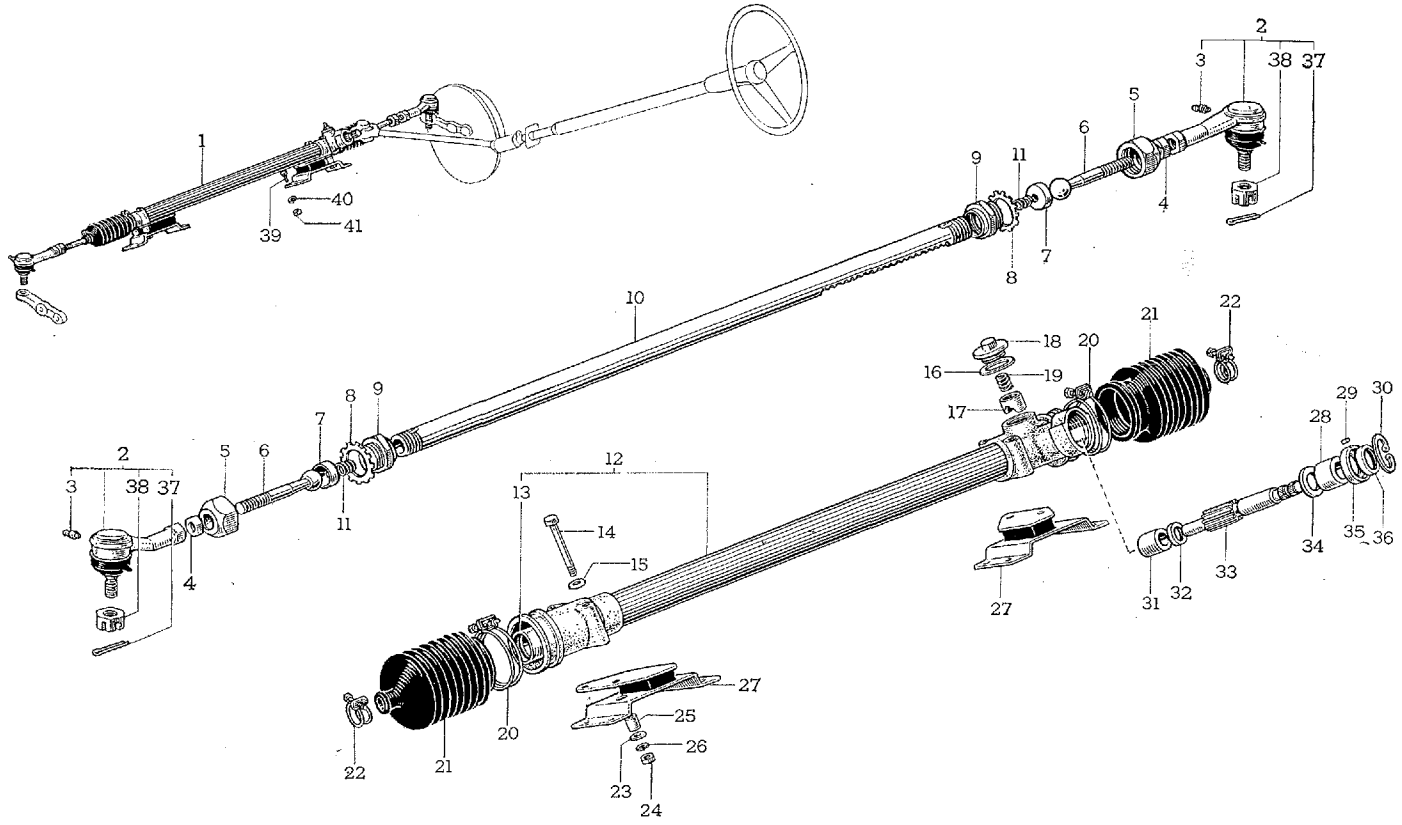

C 2646-A

図解番号	部品番号	部品名	使用個数	型式
		ステアリング ラツク ハウジング, ラツク, ステアリング ピニオン と タイ ロツド エンド		
(図番70)				
1	45500-62010	リンク アツセンブリ, ステアリング	1	MF10
	ℕ45500-62012	リンク アツセンブリ, ステアリング-①	1	MF10. 10C
2	45046-62010*	エンド サブ アツセンブリ, タイ ロツド, No.1 (RH用) (代替 45046-69015)	1	MF10
	45047-62010*	エンド サブ アツセンブリ, タイ ロツド, No.2 (LH用) (代替 45047-69015)	1	MF10
	ℕ45046-69015	エンド サブ アツセンブリ, タイ ロツド, No.1 (RH用) (ISO)-①	1	MF10. 10C
	ℕ45047-69015	エンド サブ アツセンブリ, タイ ロツド, No.2 (LH用) (ISO)-①	1	MF10. 10C
3	96451-00600	フイツテイング, グリース	2	MF10. 10C
4	94120-41400	ナツト	2	
5	45532-62011*	ソケツト, ラツク エンド ボール-(代替 45532-62012)	2	MF10
	45532-62012	ソケツト, ラツク エンド ボール	2	MF10. 10C
6	45531-62011	ボール, ラツク エンド	2	MF10. 10C
7	45533-62010	シート, ラツク エンド ボール	1	MF10. 10C
8	90215-35008	ワツシヤ, ロツク (t=0.8)	0～2	MF10. 10C
	90215-35009	ワツシヤ, ロツク (t=1.0)		
	90215-35010	ワツシヤ, ロツク (t=1.2)		
9	45534-62012	ナツト, ラツク エンド	2	MF10
	ℕ45534-62013	ナツト, ラツク エンド (ISO)-①	2	MF10. 10C
10	45521-62011	ラツク, ステアリング (N=22)	1	MF10
	ℕ45521-62012	ラツク, ステアリング (N=22) (ISO)-①	1	MF10. 10C
11	90501-32297	スプリング, コンプレツシヨン	2	MF10. 10C
12	45501-62011	ハウジング サブ アツセンブリ, ステアリング ラツク	1	MF10. 10C
13	45522-62010	ブシユ, ステアリング ラツク	1	MF10. 10C
14	91121-50880	ボルト	4	
15	94611-10800	ワツシヤ, プレート	4	
16	90564-28107	シム (t=0.1)	0～数枚	MF10. 10C
	90564-28108	シム (t=0.2)		

① F.N. MF10-10401 以降

図番—70　ステアリング ラツク ハウジング と ピニオン

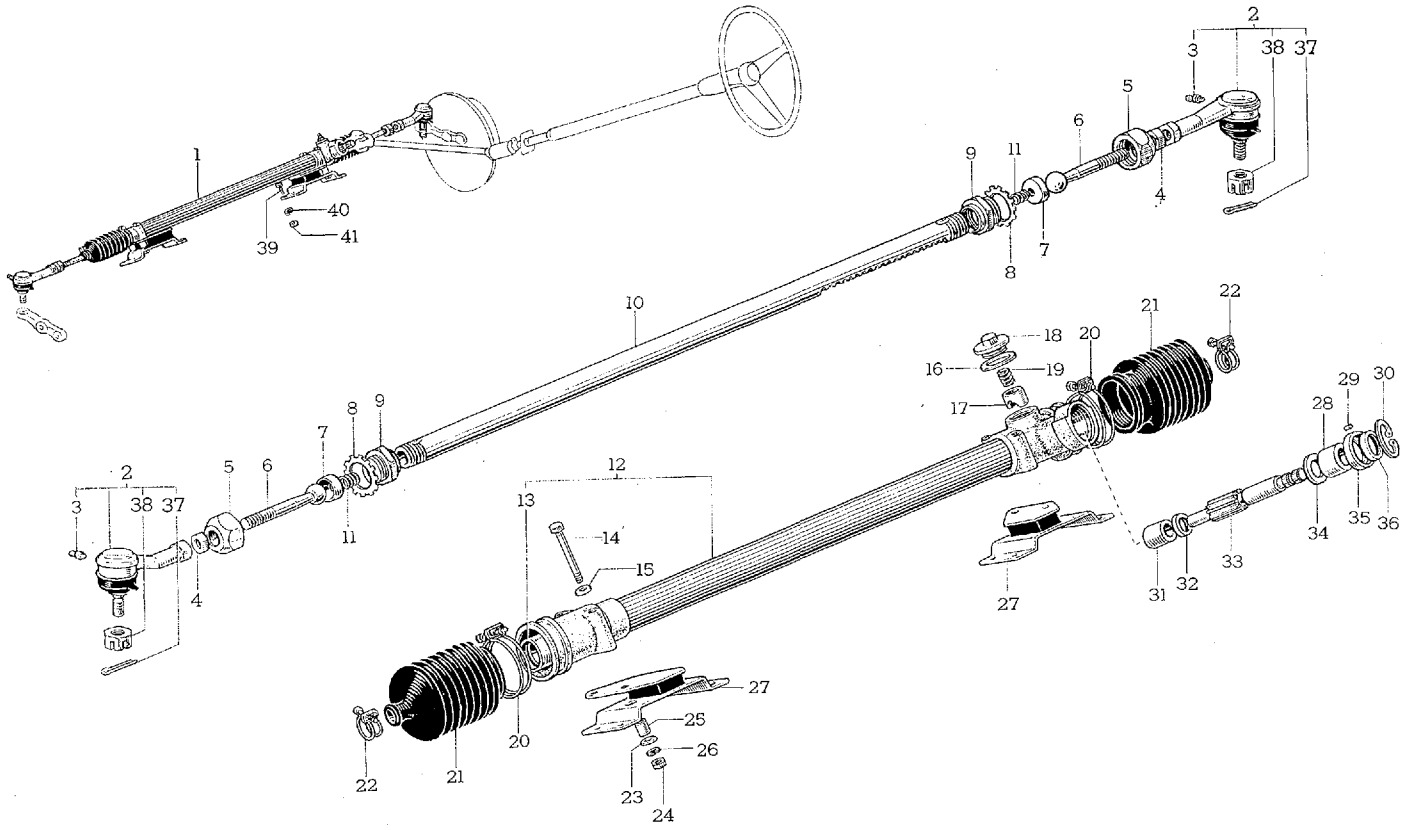

C 2646-A

図解番号	部品番号	部品名	使用個数	型式
(図番70)				
17	45523-62010	ガイド，ラツク	1	MF10. 10C
18	45524-62012	キヤツプ，ラツク ガイド スプリング	1	MF10. 10C
19	90501-23296	スプリング，コンプレツシヨン	1	MF10. 10C
20	90460-66017	クランプ アツセンブリ（ステアリング ラツク ブーツ用）	2	MF10. 10C
21	45535-62010	ブーツ，ステアリング ラツク	2	MF10. 10C
22	90460-18011	クランプ，ホース	2	MF10. 10C
23	90201-08085	ワツシヤ，プレート	4	MF10. 10C
24	90170-08027	ナツト，ヘキサゴン	4	MF10. 10C
25	90560-08203	スペーサ	4	MF10. 10C
26	94511-00800	ワツシヤ，スプリング	4	
27	45514-62010	ブラケツト，ステアリング ラツク ハウジング	2	MF10
	◪45514-62011	ブラケツト，ステアリング ラツク ハウジング，RH-①	1	MF10. 10C
	◪45515-62010	ブラケツト，ステアリング ラツク ハウジング，LH-①	1	MF10. 10C
28	45543-62010	ブシユ，ステアリング ピニオン，No.2	1	MF10. 10C
29	90250-03123	ピン，ストレート	1	MF10. 10C
30	90521-44090	リング，ホール スナツプ（t=1.50）		
	90521-44091	リング，ホール スナツプ（t=1.80） 選択使用	1	MF10. 10C
	90521-44092	リング，ホール スナツプ（t=2.00）		
31	45542-62010	ブシユ，ステアリング ピニオン，No.1	1	MF10. 10C
32	90560-12204	スペーサ	1	MF10. 10C
33	45541-62010	ピニオン，ステアリング	1	MF10. 10C
34	90560-18205	スペーサ	1	MF10. 10C
35	45544-62010	ケース，オイル シール	1	MF10. 10C
36	90311-18021	シール，タイプ T オイル	1	MF10. 10C
37	95381-03028	ピン，コツタ	2	
38	90171-12005	ナツト，キヤツスル	2	MF10
	90171-12028	ナツト，キヤツスル（ISO）-①	2	MF10. 10C
39	91111-50818	ボルト	8	
40	94512-00800	ワツシヤ，スプリング	8	
41	94110-50800	ナツト	8	

① F.N. MF10-10401 以降

Old

図番—71　ステアリング ホイール—Old

Old

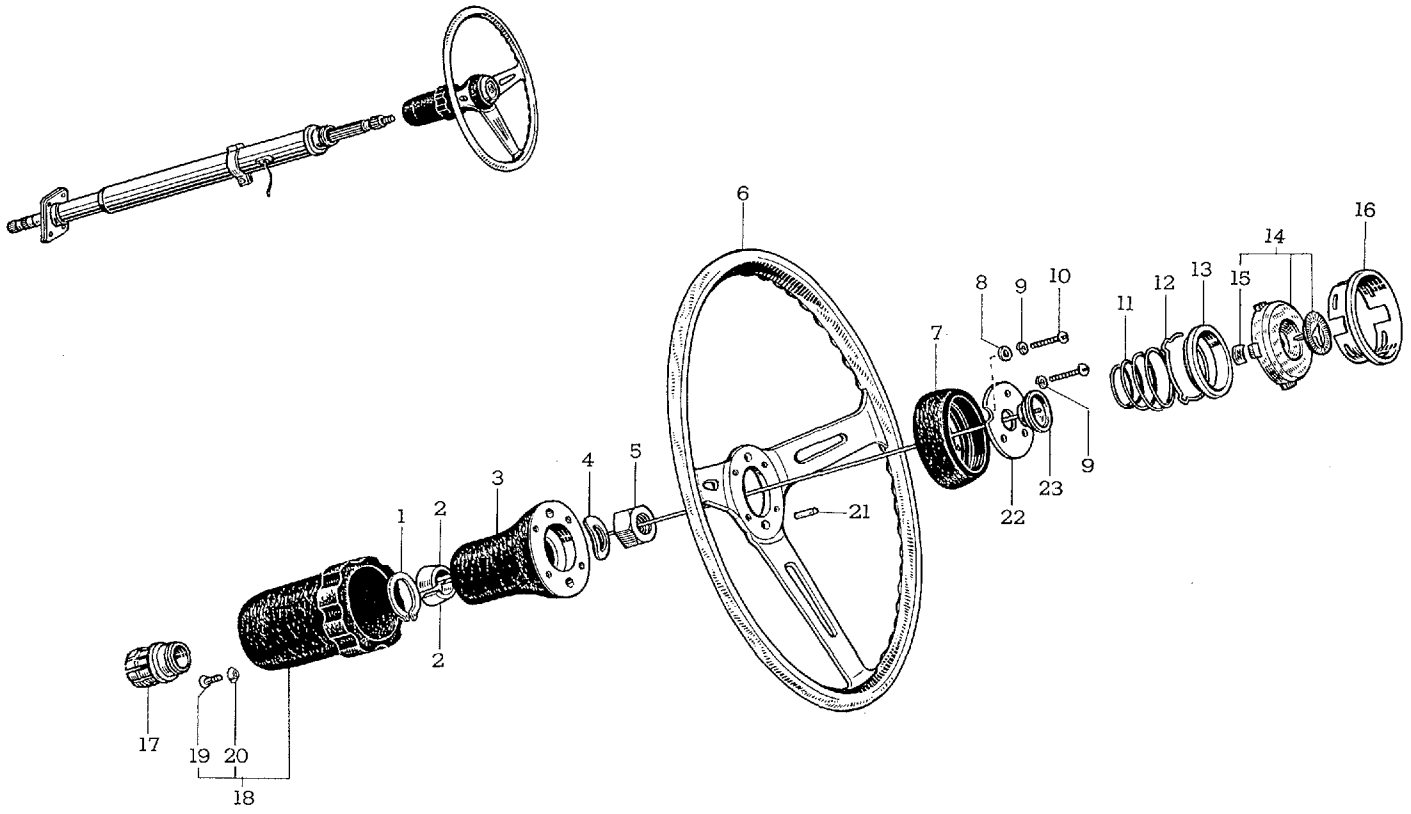

C 2647

図番—71(α)　ステアリング ホイール

(F.N. MF10-10401 以降)

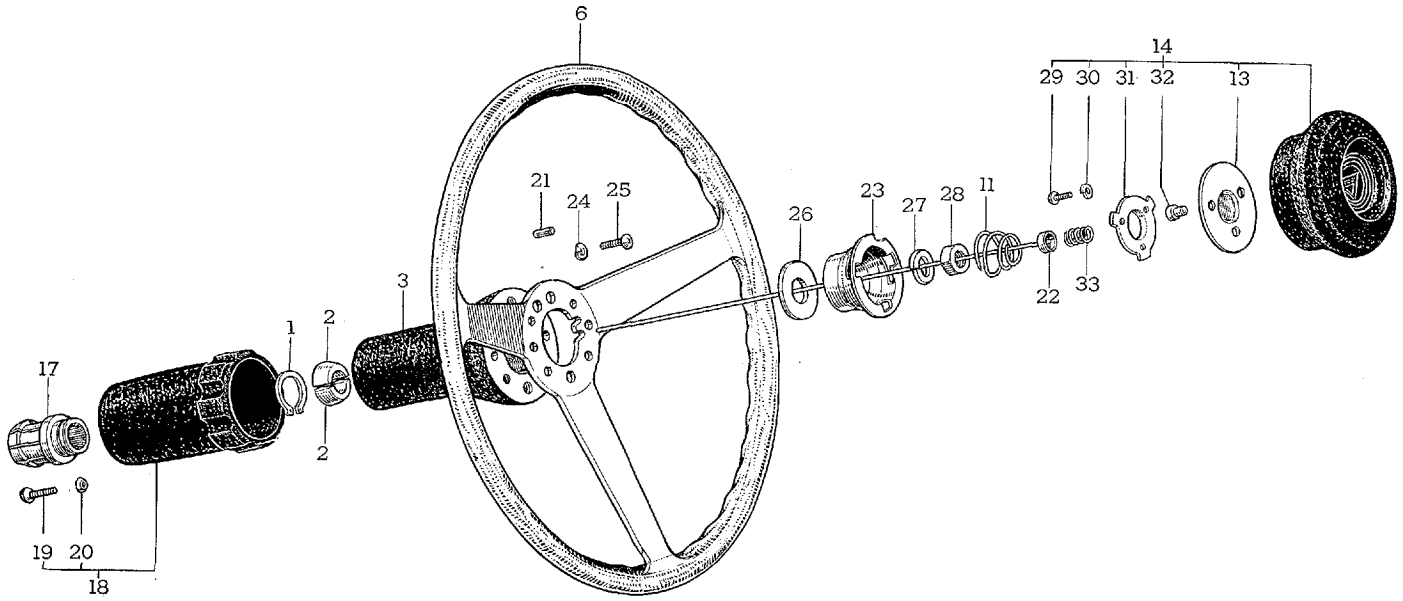

C 4810

図解番号	部品番号	部品名	使用個数	型式
		ステアリング ホイール		
(図番71)				
1	**90072-52001**	リング, シャフト スナップ	1	MF10. 10C
2	**45214-88110**	コーン, ステアリング シャフト スプリット	2	MF10. 10C
3	45112-88110	ハブ, ステアリング ホイール	1	MF10
	◻45112-88111	ハブ, ステアリング ホイール (ISO)	1	MF10
	◻**45112-88112**	ハブ, ステアリング ホイール-②	1	MF10. 10C
4	90072-20601	ワツシヤ, ウエーブ-①	1	MF10
5	90072-17001	ナツト-①	1	MF10
6	45111-88110	ホイール, ステアリング	1	MF10
	◻**45111-88111**	ホイール, ステアリング-②	1	MF10. 10C
7	45115-88110	リング, ステアリング ホイール-①	1	MF10
8	94611-10500	ワツシヤ, プレート-①	1	
9	94511-00500	ワツシヤ, スプリング-①	4	
10	93110-15025	スクリユ	4	
	93119-15025	スクリユ (ISO)-①	4	
11	90072-50201	スプリング, コンプレツシヨン	1	MF10
	◻**90072-50202**	スプリング, コンプレツシヨン-②	1	MF10. 10C
12	90072-52101	リング, ホール スナツプ-①	1	MF10
13	45136-88110	プレート, ホーン ボタン コンタクト	1	MF10
	◻**45136-88111**	プレート, ホーン ボタン コンタクト-②	1	MF10. 10C
14	45104-88110	ボタン サブ アツセンブリ, ホーン	1	MF10
	◻**45130-88101**	ボタン アツセンブリ, ホーン-②	1	MF10. 10C
15	90183-04003	ナツト, スプリング-①	1	MF10
16	45145-88110	リング, ホーン ボタン ストツパ-①	1	MF10
17	**45813-88110**	コレツト, スプリツト	1	MF10. 10C
18	**45801-88110**	スリーブ サブ アツセンブリ, ステアリング アジヤスト	1	MF10. 10C
19	93230-14014	スクリユ	4	
	93239-14014	スクリユ (ISO)	4	
20	94524-00400	ワツシヤ, ツースド	4	
21	**90072-25002**	ピン, ストレート	2	MF10. 10C
22	45151-88110	プレート, ホーン コンタクト スプリング セツト	1	MF10
	◻**45151-88111**	プレート, ホーン コンタクト スプリング セツト-②	1	MF10. 10C

① F.N. MF10-10399 まで　② F.N. MF10-10401 以降

図番—71(α)　ステアリング ホイール

(F.N. MF10-10401 以降)

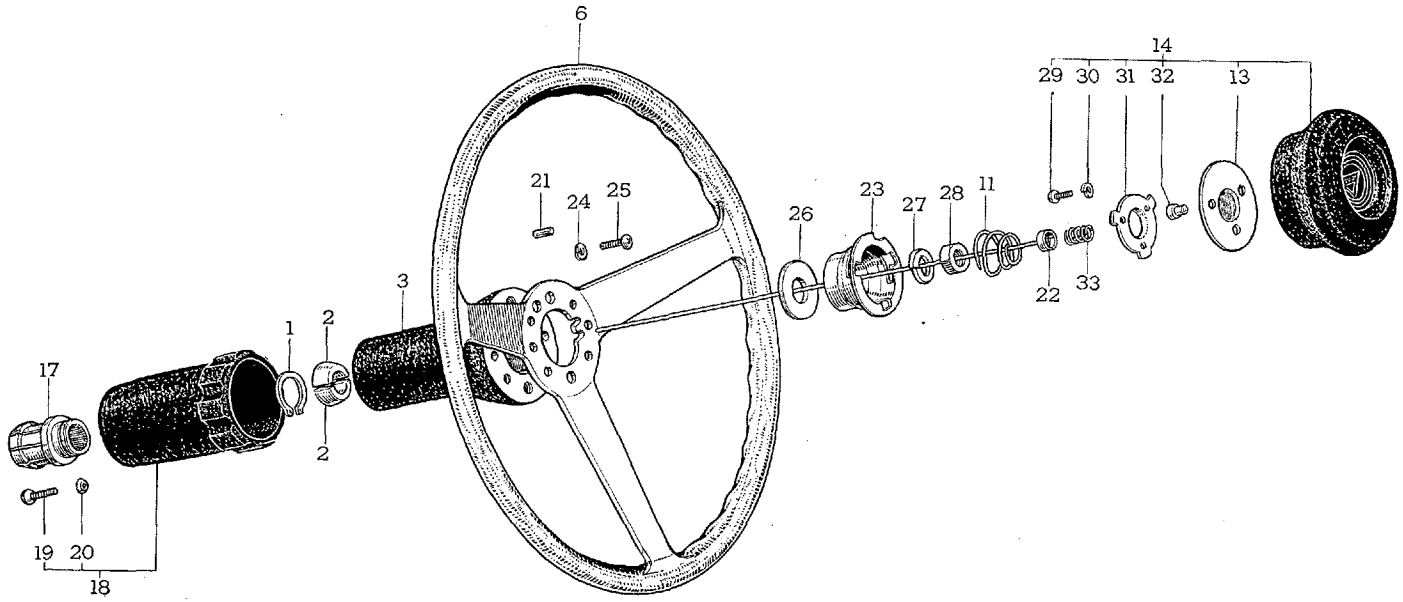

C 4810

図解番号	部品番号	部品名	使用個数	型式
(図番71)				
23	45142-88110	シート，ホーン ボタン コンタクト	1	MF10
	ℕ45142-88111	シート，ホーン ボタン コンタクト-①	1	MF10. 10C
24	94531-00500	ワツシヤ，ウエーブ-①	4	
25	93119-15016	スクリユ-①	4	
26	ℕ90072-20204	ワツシヤ，プレート-①	1	MF10. 10C
27	90204-12029	ワツシヤ，スプリング-①	1	MF10. 10C
28	94125-41200	ナツト-①	1	
29	93219-14016	スクリユ-①	3	
30	94511-00400	ワツシヤ，スプリング-①	3	
31	ℕ45137-88101	プレート，ホーン ボタン ストツプ-①	1	MF10. 10C
32	ℕ45153-20011	ワツシヤ，ホーン ボタン セツト-①	3	MF10. 10C
23	ℕ90072-50123	スプリング，コンプレツシヨン-①	1	MF10. 10C

① F.N. MF10-10401 以降

図番—72　パーキング ブレーキ

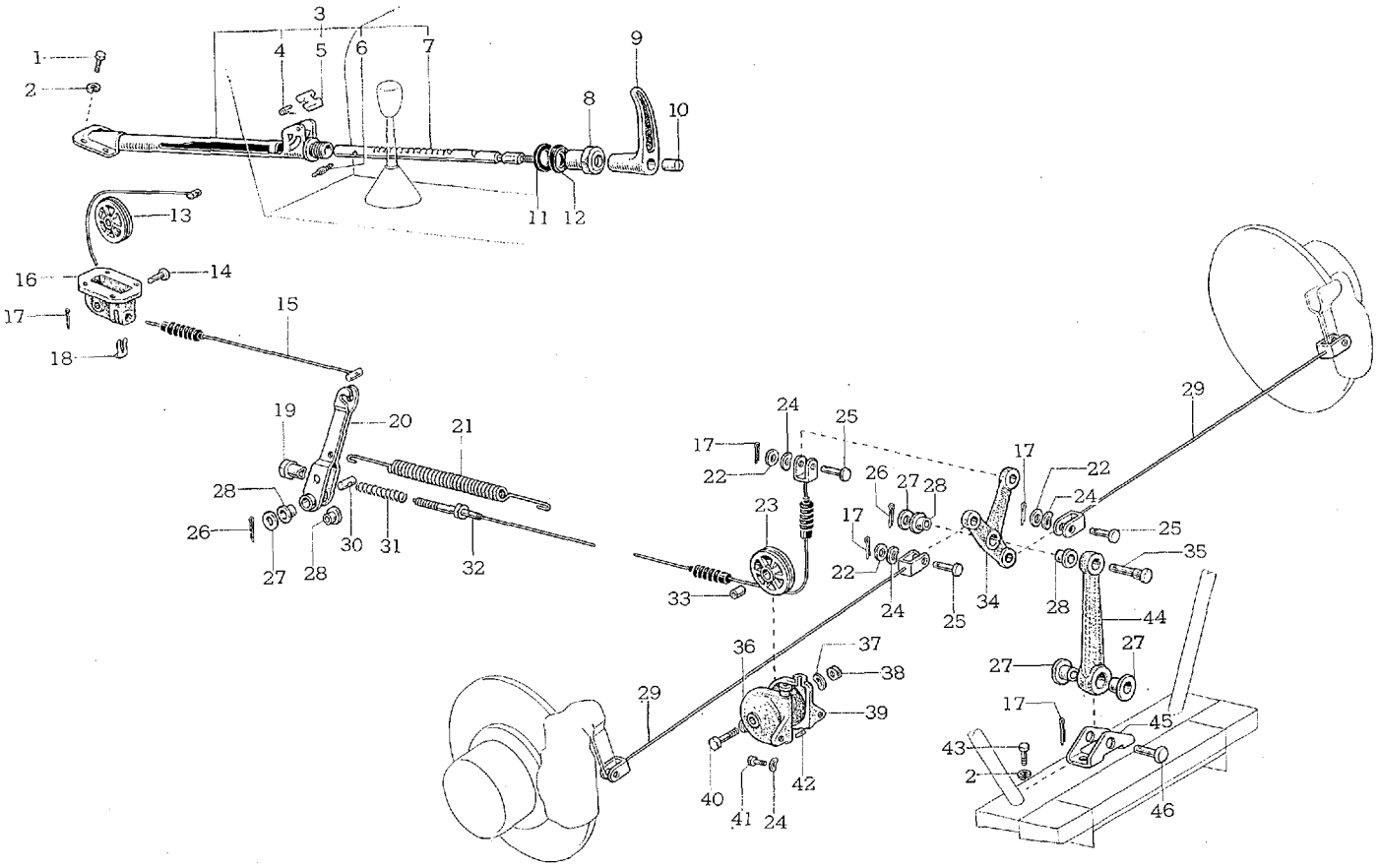

C 2648-B

図解番号	部品番号	部品名	使用個数	型式
		パーキング ブレーキ		
(図番72)				
1	91111-40618	ボルト	4	
2	94511-00600	ワツシヤ, スプリング	6	
3	46120-88110	プランジヤ アツセンブリ, パーキング ブレーキ	1	MF10
	◙46120-88111	プランジヤ アツセンブリ, パーキング ブレーキ-①	1	MF10. 10C
4	90508-07040	スプリング, トーシヨン	1	MF10. 10C
5	46311-30030	ポール, パーキング ブレーキ	1	MF10. 10C
6	46114-36010	ピン, パーキング ブレーキ プランジヤ	1	MF10
	46114-30020	ピン, パーキング ブレーキ プランジヤ-①	1	MF10. 10C
7	46111-88110	プランジヤ, パーキング ブレーキ	1	MF10
	◙46111-88111	プランジヤ, パーキング ブレーキ-①	1	MF10. 10C
8	46137-88110	ナツト, パーキング ブレーキ プランジヤ ガイド	1	MF10. 10C
9	46112-88110	ハンドル, パーキング ブレーキ	1	MF10. 10C
10	46138-88110	ナツト, パーキング ブレーキ ハンドル	1	MF10. 10C
11	90072-56004	スペーサ (t=2.0)	0～1	MF10. 10C
	90072-56005	スペーサ (t=3.0) 選択使用		
	90072-56006	スペーサ (t=4.0)		
12	46139-88110	フイニツシヤ, パーキング ブレーキ	1	MF10. 10C
13	46471-20010	プーリ, ワイヤ	1	MF10. 10C
14	90240-08070	ピン, ウイズ ホール	1	MF10. 10C
15	46410-88110	ケーブル アツセンブリ, パーキング ブレーキ, No.1	1	MF10. 10C
16	46473-88110	ブラケツト, プーリ フロント	1	MF10. 10C
17	95381-02015	ピン, コツタ	7	
18	90468-08001	クリツプ	1	MF10. 10C
19	46441-88110	ナツト, ワイヤ アジヤステイング	1	MF10. 10C
20	46321-88110	レバー, パーキング ブレーキ インタミーデイト	1	MF10. 10C
21	90506-18095	スプリング, テンシヨン	1	MF10. 10C
22	94611-10800	ワツシヤ, プレート	5	
23	46471-88110	プーリ, ワイヤ, リヤ	1	MF10. 10C
24	94541-00800	ワツシヤ, ウエーブ	7	
25	90240-08028	ピン, ウイズ ホール	5	MF10. 10C
26	95381-03020	ピン, コツタ	2	

① F.N. MF10-10401 以降

図番—72　パーキング ブレーキ

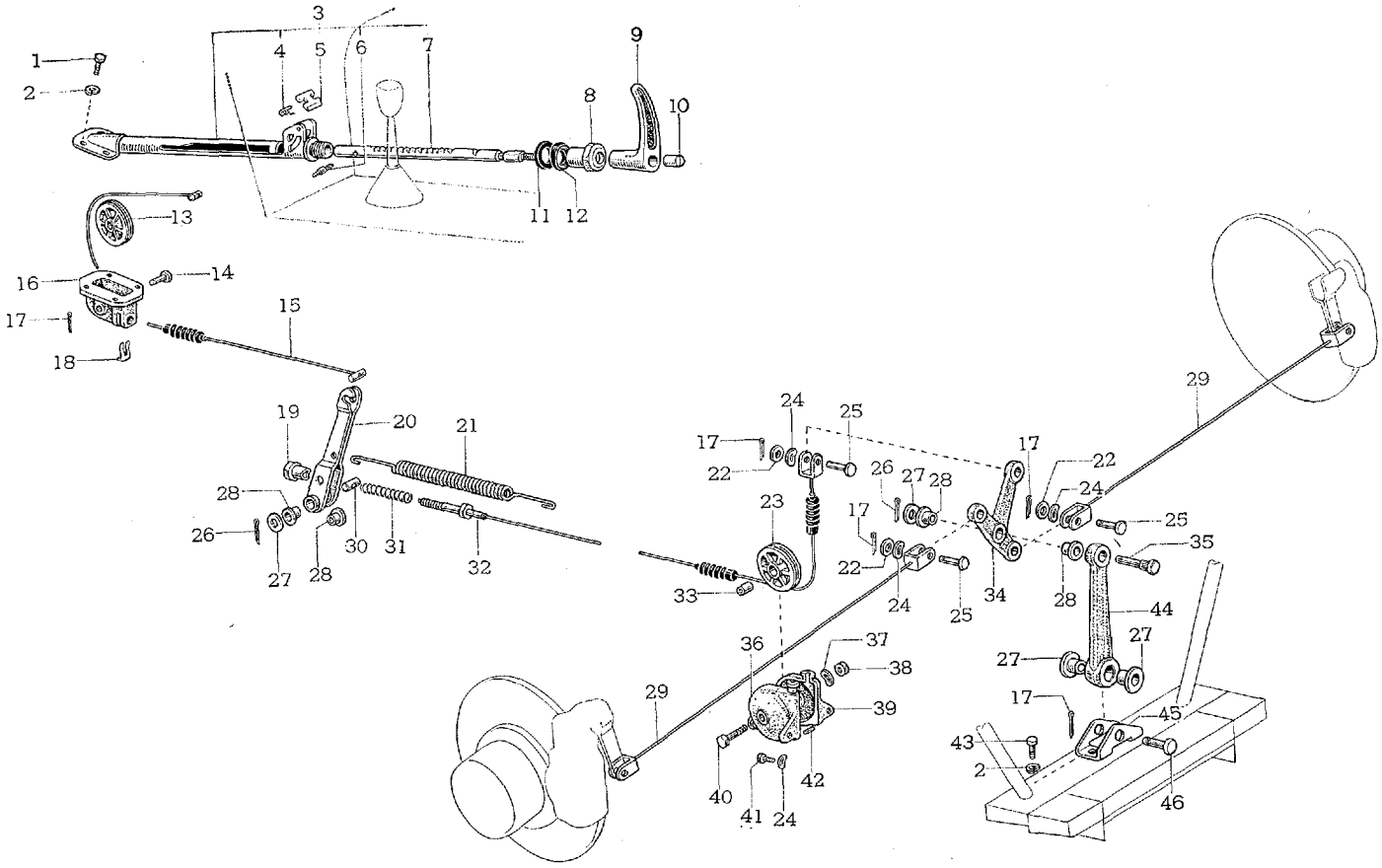

C 2648-B

図解番号	部品番号	部品名	使用個数	型式
(図番72)				
27	94611-11000	ワツシヤ，プレート	2	
28	90386-10018	ブシユ	6	MF10. 10C
29	46430-88110	ケーブル アツセンブリ，パーキング ブレーキ，No.3	2	MF10. 10C
30	46334-88110	ピン，リンク レバー	1	MF10. 10C
31	90072-50101	スプリング，コンプレツシヨン	1	MF10. 10C
32	46420-88110	ケーブル アツセンブリ，パーキング ブレーキ，No.2	1	MF10. 10C
33	90072-38702	カラー	1	MF10. 10C
34	46341-88110	イコライザ，パーキング ブレーキ	1	MF10. 10C
35	46343-88110	ピン，イコライザ ピボツト	1	MF10. 10C
36	46475-88110	ブラケツト，プーリ リヤ，LH	1	MF10. 10C
37	94541-00600	ワツシヤ，ウエーブ	1	
38	94110-40600	ナツト	1	
39	46474-88110	ブラケツト，プーリ リヤ，RH	1	MF10. 10C
40	90072-10115	ボルト ヘキサゴン	1	MF10. 10C
41	91111-40818	ボルト	2	
42	90072-25001	ピン，ストレート	1	MF10. 10C
43	91111-40614	ボルト	2	
44	46355-88110	サポート，イコライザ	1	MF10. 10C
45	46356-88110	ブラケツト，イコライザ サポート	1	MF10. 10C
46	90240-10042	ピン，ウイズ ホール	1	MF10. 10C

図番—73　デイスク ブレーキ キヤリパ

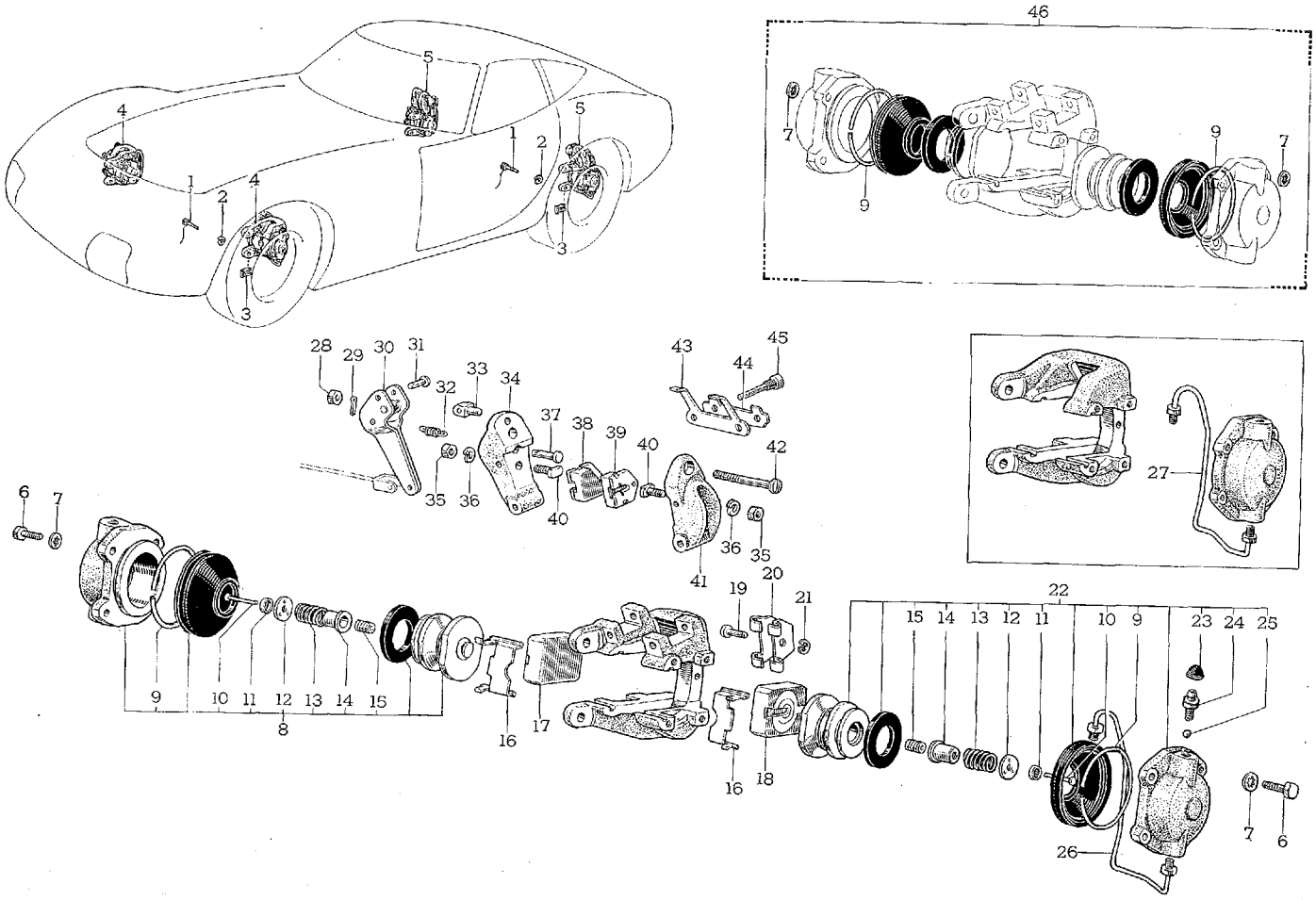

C 4811

図解番号	部品番号	部品名	使用個数	型式

デイスク ブレーキ キヤリパ

(図番73)

1	90072-10301	ボルト，ヘツド ウイズ ホール ヘキサゴン	8	MF10
	ℕ90072-10303	ボルト，ヘツド ウイズ ホール ヘキサゴン (ISO)	8	MF10. 10C
2	94512-01200	ワツシヤ，スプリング	8	
3	47757-20010	シム，キヤリパ サポート，No.3 (t=0.2)		
	47756-20010	シム，キヤリパ サポート，No.2 (t=0.4) 選択使用	0～8	MF10. 10C
	47755-20010	シム，キヤリパ サポート，No.1 (t=0.8)		
4	47710-62011	キヤリパ アツセンブリ，デイスク ブレーキ，フロント RH	1	MF10
	47720-62011	キヤリパ アツセンブリ，デイスク ブレーキ，フロント LH	1	MF10
	ℕ47710-62012	キヤリパ アツセンブリ，デイスク ブレーキ，フロント RH-①	1	MF10. 10C
	ℕ47720-62012	キヤリパ アツセンブリ，デイスク ブレーキ，フロント LH-①	1	MF10. 10C
5	47810-62010	キヤリパ アツセンブリ，デイスク ブレーキ，リヤ，RH	1	MF10
	47820-62010	キヤリパ アツセンブリ，デイスク ブレーキ，リヤ，LH	1	MF10
	ℕ47810-62011	キヤリパ アツセンブリ，デイスク ブレーキ，リヤ，RH-①	1	MF10. 10C
	ℕ47820-62011	キヤリパ アツセンブリ，デイスク ブレーキ，リヤ，LH-①	1	MF10. 10C
6	90101-06157	ボルト，ヘキサゴン-(90101-06277 と互換性あり)	32	MF10
	90101-06277	ボルト，ヘキサゴン (ISO)	32	MF10. 10C
7	90205-06007	ワツシヤ，ツースド	32	MF10. 10C
8	47730-20010*	シリンダ アツセンブリ，デイスク ブレーキ，No.1 (フロント用) (代替 47730-20011)	2	MF10
	47730-62020*	シリンダ アツセンブリ，デイスク ブレーキ，No.1 (リヤ用) (代替 47730-62021)	2	MF10
	47730-20011	シリンダ アツセンブリ，デイスク ブレーキ No.1 (フロント用)	2	MF10
	ℕ47730-62021	シリンダ アツセンブリ，デイスク ブレーキ，No.1 (リヤ用)	2	MF10
	ℕ47730-62011	シリンダ アツセンブリ，デイスク ブレーキ No.1 (フロント用)-①	2	MF10
	ℕ47730-62022	シリンダ アツセンブリ，デイスク ブレーキ，No.1 (リヤ用)-①	2	MF10. 10C
9	90522-59024	リング，セツト (フロント用)	4	MF10. 10C
	90522-50022	リング，セツト (リヤ用)	4	MF10. 10C
10	90241-03025	ピン，ウイズ ヘツド	8	MF10. 10C
11	47715-20010	キヤツプ，リトラクタ ピン	8	MF10. 10C

① F.N. MF10-10401 以降

図番—73　デイスク ブレーキ キヤリパ

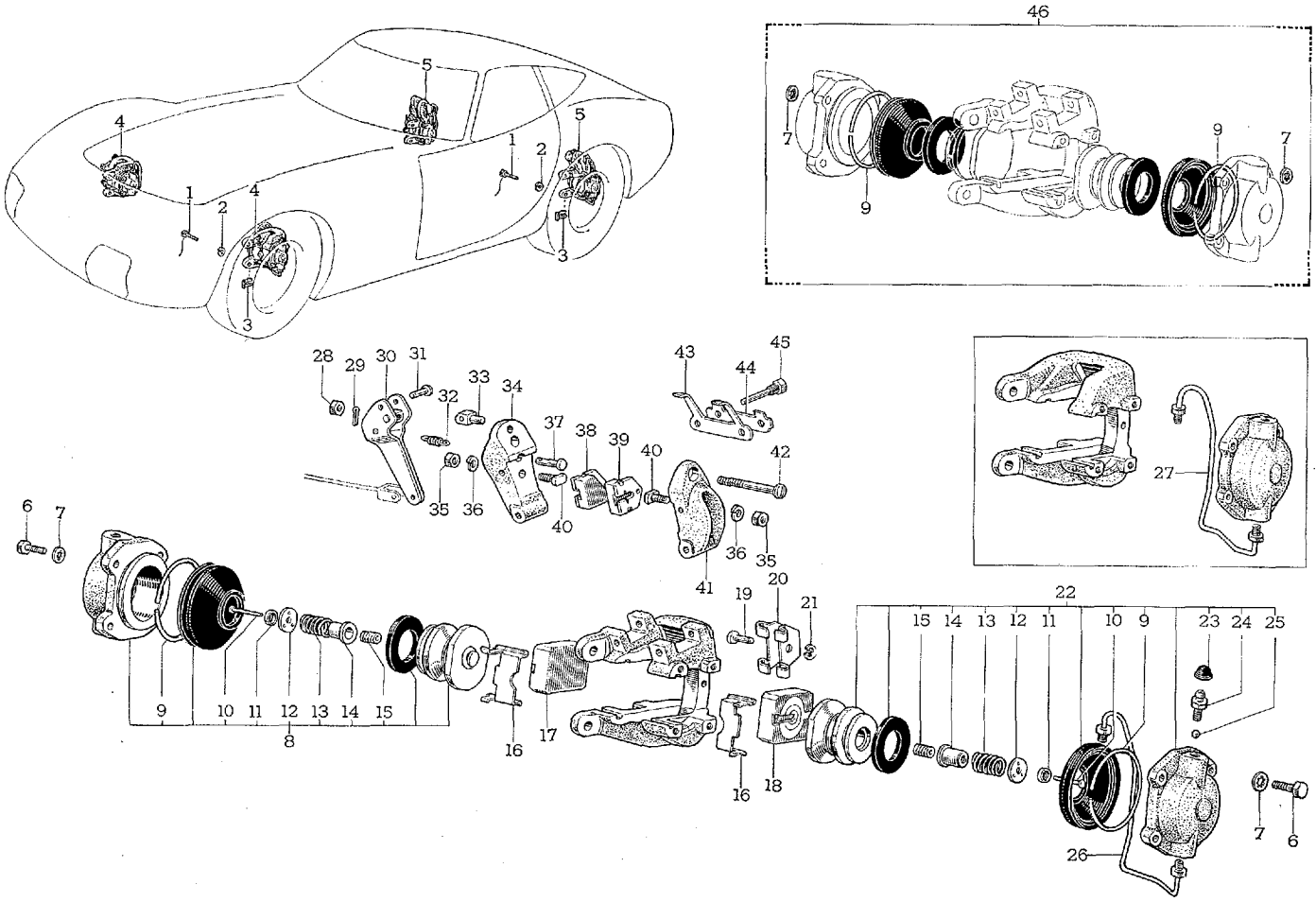

C 4811

図解番号	部品番号	部品名	使用個数	型式
(図番73)				
12	47735-20010	プレート, スプリング リテーニング	8	MF10. 10C
13	90501-23256	スプリング, コンプレツシヨン	8	MF10. 10C
14	47734-20010	ブシユ, ハウジング	8	MF10. 10C
15	47733-20010	ブシユ, リトラクタ	8	MF10. 10C
16	47716-20010	プレート, パツド サポート	8	MF10. 10C
17	47746-30010	パツド, ディスク ブレーキ, No.1	4	MF10
	ℕ47746-62020	パツド, ディスク ブレーキ, No.1-①	4	MF10. 10C
18	47747-30010	パツド, ディスク ブレーキ, No.2	4	MF10
	ℕ47747-62010	パツド, ディスク ブレーキ, No.2-①	4	MF10. 10C
19	90249-06014	ピン	4	MF10. 10C
20	47743-20010	プレート, キープ	4	MF10. 10C
21	90253-05006	リング, E	4	MF10. 10C
22	47740-20010*	シリンダ アツセンブリ, ディスク ブレーキ, No.2 (フロント用) (代替 47740-20011)	2	MF10
	47740-62020*	シリンダ アツセンブリ, ディスク ブレーキ, No.2 (リヤ用) (代替 47740-62021)	2	MF10
	47740-20011	シリンダ アツセンブリ, ディスク ブレーキ, No.2 (フロント用)	2	MF10
	ℕ47740-62021	シリンダ アツセンブリ, ディスク ブレーキ, No.2 (リヤ用)	2	MF10
	ℕ47740-62011	シリンダ アツセンブリ, ディスク ブレーキ, No.2 (フロント用)-①	2	MF10. 10C
	ℕ47740-62022	シリンダ アツセンブリ, ディスク ブレーキ, No.2 (リヤ用)-①	2	MF10. 10C
23	31478-30010	キヤツプ, ブリーダ プラグ	4	MF10. 10C
24	47547-20020	プラグ, ブリーダ	4	MF10. 10C
25	90360-05012	ボール	4	MF10. 10C
26	47335-62010	チユーブ, ブリツジ シリンダ, リヤ RH	1	MF10. 10C
	47336-62010	チユーブ, ブリツジ シリンダ, リヤ LH	1	MF10. 10C
27	47331-20010	チユーブ, ブリツジ シリンダ, RH (フロント用)	1	MF10. 10C
	47333-20010	チユーブ, ブリツジ シリンダ, LH (フロント用)	1	MF10. 10C
28	90179-08028	ナツト (リヤのみ)	2	MF10. 10C
29	95381-01610	ピン, コツタ (リヤのみ)	2	
30	47801-62010	レバー サブ アツセンブリ, ディスク ブレーキ パーキング (リヤのみ)	2	MF10. 10C
31	90240-06086	ピン, ウイズ ホール (リヤのみ)	2	MF10. 10C

① F.N. MF10-10401 以降

図番—73　デイスク ブレーキ キヤリパ

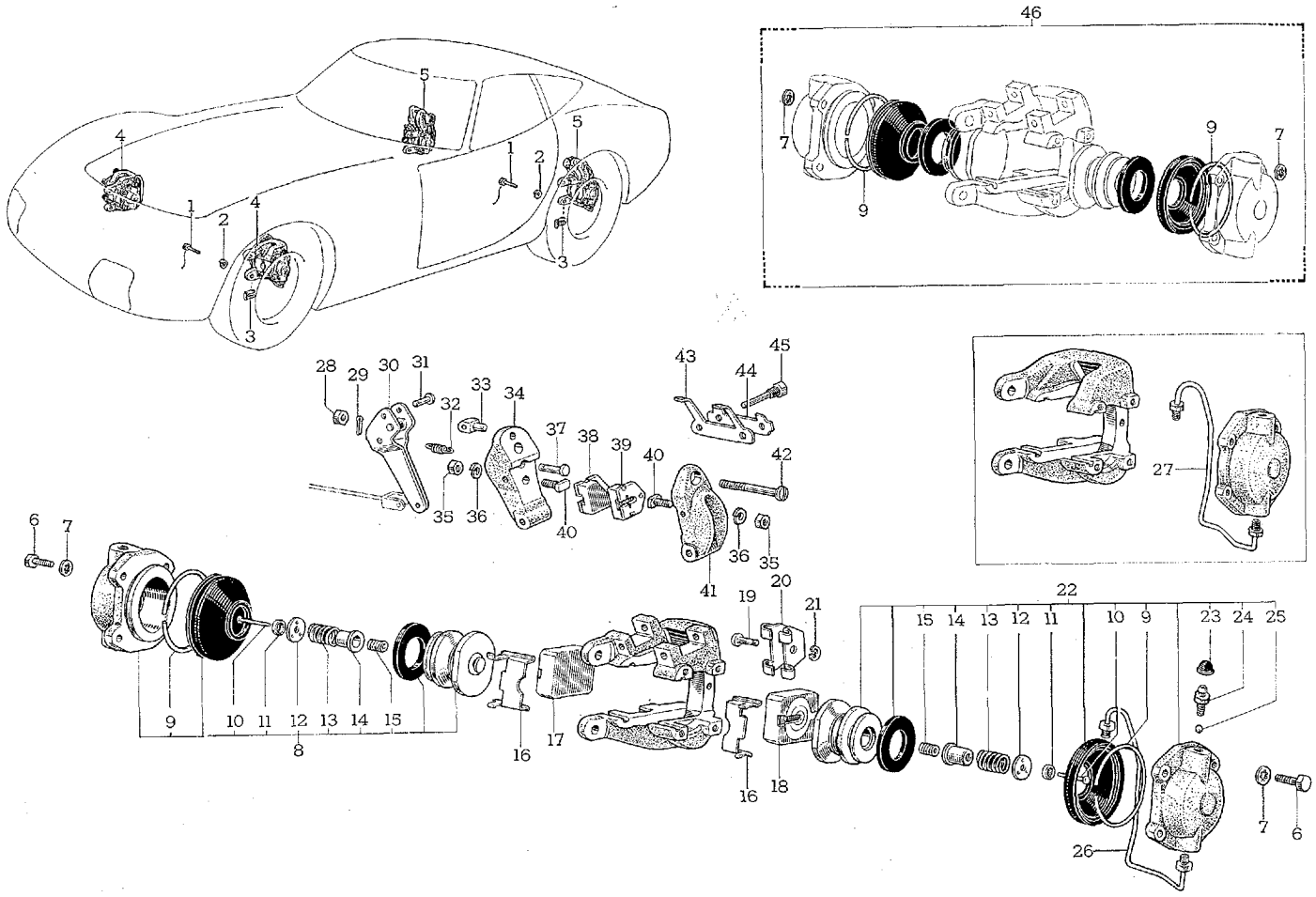

C 4811

図解番号	部品番号	部品名	使用個数	型式
(図番73)				
32	90506-18149	スプリング，テンシヨン（リヤのみ）	2	MF10. 10C
33	47863-62010	シート，パーキング レバー ピボツト（リヤのみ）	2	MF10. 10C
34	47851-62010	キヤリヤ，パーキング ブレーキ パツド，No.1（リヤのみ）	2	MF10. 10C
35	94110-40500	ナツト（リヤのみ）	4	
	94115-40500	ナツト（ISO）（リヤのみ）	4	
36	94512-00500	ワツシヤ，スプリング（リヤのみ）	4	
37	90240-05087	ピン，ウイズ ホール（リヤのみ）	2	MF10. 10C
38	47871-62011	パツド，パーキング ブレーキ，No.1（リヤのみ）	2	MF10. 10C
39	47872-62011	パツド，パーキング ブレーキ，No.2（リヤのみ）	2	MF10. 10C
40	90109-05019	ボルト（リヤのみ）	4	MF10
	90109-05030	ボルト（ISO）（リヤのみ）	4	MF10. 10C
41	47852-62010	キヤリヤ，パーキング ブレーキ パツド，No.2（リヤのみ）	2	MF10. 10C
42	94142-80002	スクリユ，スロツテツド オウバル カウンタ サンク（リヤのみ）	2	MF10. 10C
43	47867-62010	プレート，パツド キヤリヤ リトラクシヨン（リヤのみ）	2	MF10. 10C
44	47866-62010	プレート，パツド キヤリヤ（リヤのみ）	2	MF10. 10C
45	47865-62010	ボルト，パツド キヤリヤ セツト（リヤのみ）	4	MF10. 10C
46	04479-20010*	シリンダ キツト，デイスク ブレーキ（フロント用）（代替 04479-20011）	1	MF10
	04479-20011	シリンダ キツト，デイスク ブレーキ（フロント用）	1	MF10
	₪04479-62010	リンダ キツト，デイスク ブレーキ（リヤ用）	1	MF10
	04479-20021	シリンダ キツト，デイスク ブレーキ（フロント用）-①	1	MF10. 10C
	₪04479-62011	シリンダ キツト，デイスク ブレーキ（リヤ用）-①	1	MF10. 10C

① F.N. MF10-10401 以降

Old

図番—74　ブレーキ マスタ シリンダ—Old

(F.N. MF10-10399 まで)

Old

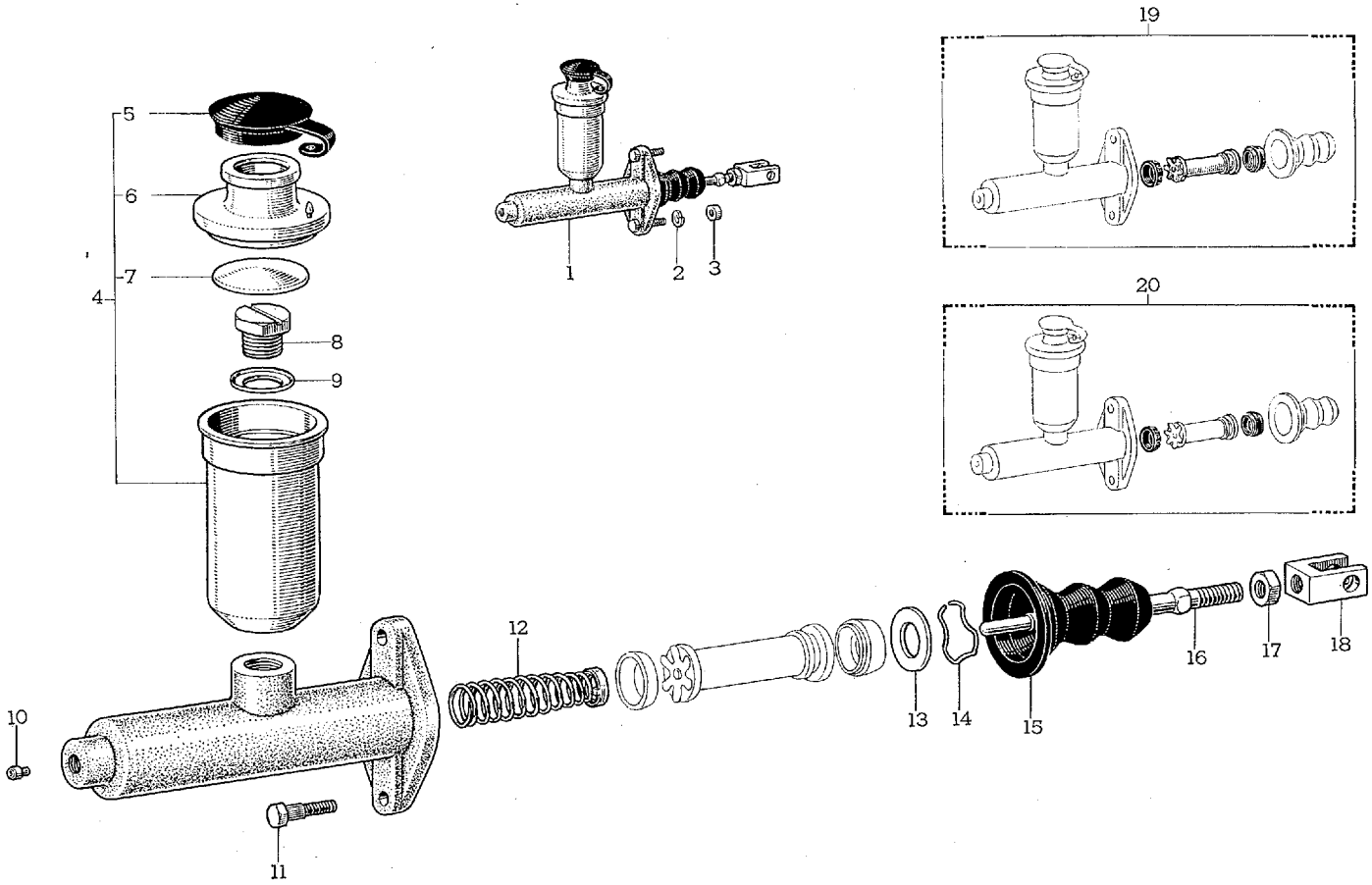

C 4812

図解番号	部品番号	部品名	使用個数	型式

ブレーキ マスタ シリンダ

(F.N. MF10-10399 まで F.N. MF10-10401 以降は図番—77を参照)

(図番74)

1	47200-62010	シリンダ アツセンブリ, マスタ	1	MF10
2	**94512-00800**	ワツシヤ, スプリング	2	
3	**94110-40800**	ナツト	2	
4	47202-35010	リザーバ セツト, マスタ シリンダ	1	MF10
5	31425-30020	キヤツプ, リザーバ フイラ	1	MF10
6	31424-30010	キヤツプ, リザーバ	1	MF10
7	31426-30010	フロート, マスタ シリンダ リザーバ	1	MF10
8	**47231-35010**	ボルト, マスタ シリンダ リザーバ セツト	1	MF10
9	**47232-35010**	ワツシヤ, リザーバ セツト	1	MF10
10	90410-03015	シート, ユニオン	1	MF10
11	90114-08014	ボルト, セレーシヨン	2	MF10
12	47205-20020	スプリング サブ アツセンブリ ピストン, リターン	1	MF10
13	90201-18226	ワツシヤ, プレート	1	MF10
14	90521-29085	リング, ホール スナツプ	1	MF10
15	47265-20030	ブーツ, マスタ シリンダ	1	MF10
16	47261-20011	ロツド, マスタ シリンダ プツシユ	1	MF10
17	94120-41000	ナツト	1	
18	31453-30011	クレビス, マスタ シリンダ プツシユ ロツド	1	MF10
19	04471-20040	シリンダ キツト, ブレーキ マスタ	1	MF10
20	04472-20030	カツプ キツト, ブレーキ マスタ シリンダ ピストン	1	MF10

Old

図番—75　ブレーキ ブースタ と ブラケツト—Old

(F.N. MF10-10399 まで)

Old

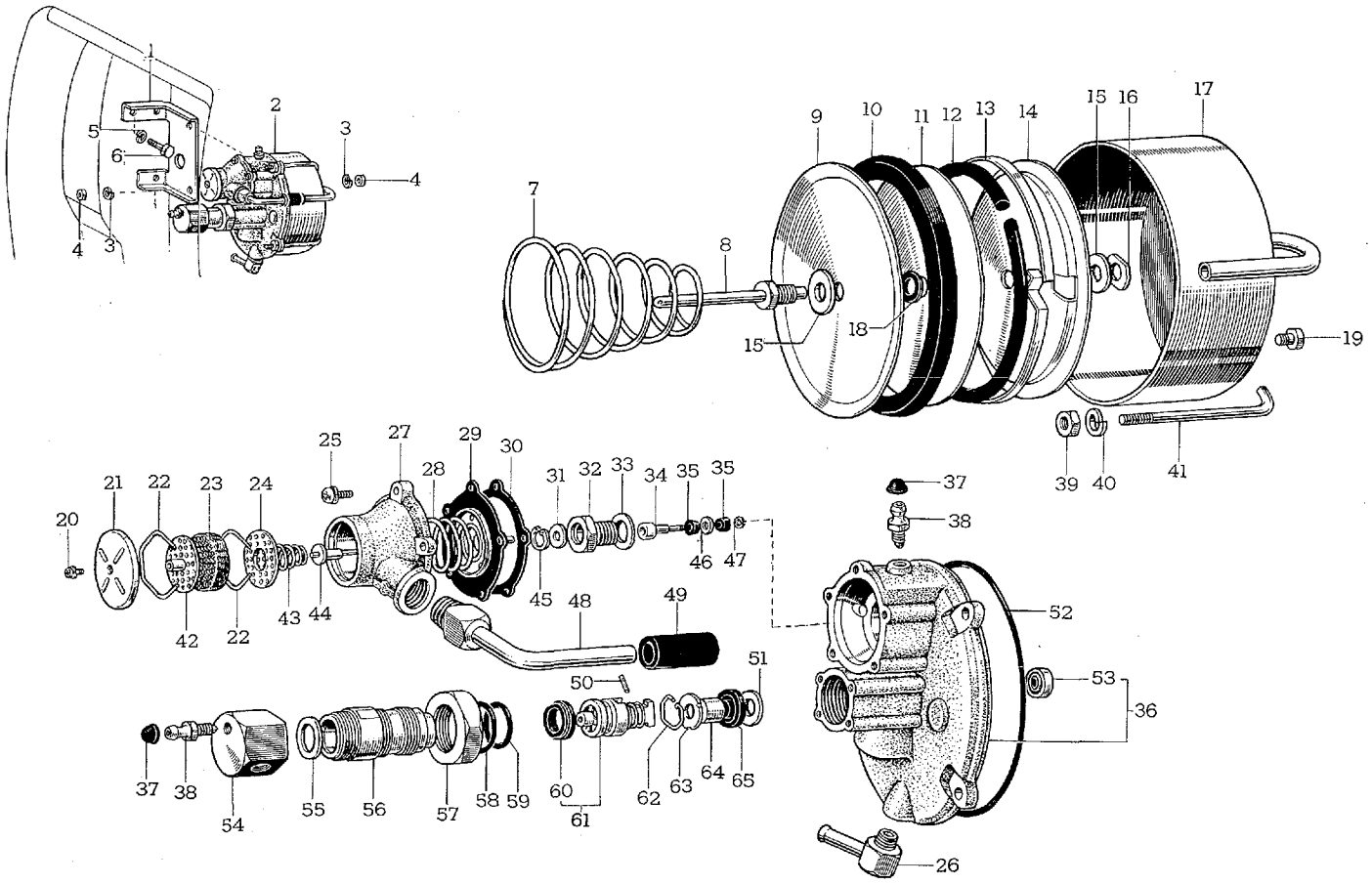

C 2651-A

図解番号	部品番号	部品名	使用個数	型式

ブレーキ ブースタ と ブラケツト—Old

(F.N. MF10-10399 まで, F.N. MF10-10401 以降は図番—76 を参照)

(図番75)

1	44731-88110	ブラケツト, ブレーキ ブースタ	1	MF10
2	44610-62010	ブースタ アツセンブリ, ブレーキ, ウイズ エア クリーナ	1	MF10
3	94512-00800	ワツシヤ, スプリング	3	
4	94110-50800	ナツト	3	
5	94511-00800	ワツシヤ, スプリング	3	
6	91111-40814	ボルト	3	
7	44638-36010	スプリング, ブースタ ピストン リターン	1	MF10
8	44606-36010	ロツド サブ アツセンブリ, ブースタ プツシユ	1	MF10
9	44641-55010	プレート, ブースタ ピストン, フロント	1	MF10
10	44642-55010	パツキン, ブースタ ピストン	1	MF10
11	44643-55010	プレート, ブースタ ピストン, リヤ	1	MF10
12	44645-55010	ウイツク, ブースタ ガスケツト	1	MF10
13	44646-55010	リング, ブースタ ピストン パツキン	1	MF10
14	44647-55010	リテーナ, ブースタ ピストン ウイツク	1	MF10
15	44673-55010	ワツシヤ, ブースタ	1	MF10
16	44648-66010	ナツト, ブースタ	1	MF10
17	44604-62010	チユーブ アンド シエル サブ アツセンブリ, ブースタ	1	MF10
18	44644-55010	シール, ブースタ ピストン ロツド	1	MF10
19	44655-59810	プラグ	1	MF10
20	93319-14006	スクリユ, ウイズ ワツシヤ (ISO)	1	
21	44618-35010	カバー, ブースタ	1	MF10
22	44611-55010	リング, ブースタ スナツプ	2	MF10
23	44635-35010	エレメント, ブースタ エア クリーナ	1	MF10
24	44677-35010	リテーナ, ブースタ ヘヤ	1	MF10
25	93319-14016	スクリユ, ウイズ ワツシヤ (ISO)	5	
26	44682-36010	バルブ サブ アツセンブリ, ブースタ チエツク	1	MF10
27	44651-62010	ボデー, ブースタ バルブ	1	MF10
28	44669-62010	スプリング, ブースタ バルブ シート	1	MF10
29	44604-55010	ダイアフラム アンド プレート サブ アツセンブリ, ブースタ	1	MF10
30	44622-55010	ガスケツト, ブースタ バルブ ボデー	1	MF10
31	44626-55010	ワツシヤ, ブースタ ピストン ストツプ	1	MF10
32	44627-36010	フイツテイング, ブースタ バルブ	1	MF10

Old

図番—75　ブレーキ ブースタ と ブラケツト—Old

(F.N. MF10-10399 まで)

Old

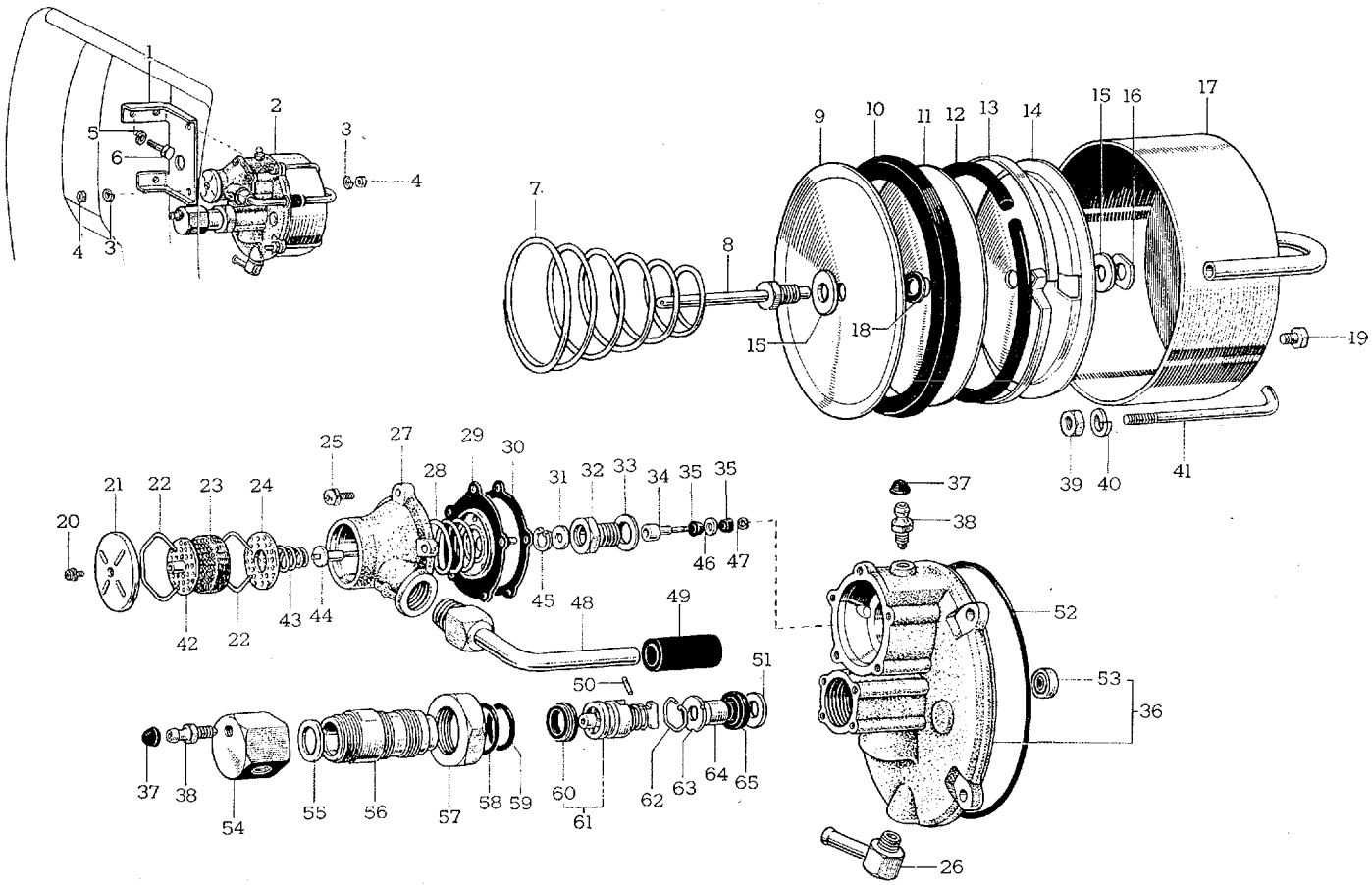

C 2651-A

図解番号	部品番号	部品名	使用個数	型式
(図番75)				
33	44628-55010	シール, ブースタ バルブ フイツテイング	1	MF10
34	44629-62010	ピストン, ブースタ リレー バルブ	1	MF10
35	44663-36010	カツプ, ブースタ ハイドロリツク ピストン	2	MF10
36	44605-36010	プレート アンド シール サブ アツセンブリ, ブースタ エンド	1	MF10
	44605-36011	プレート アンド シール サブ アツセンブリ, ブースタ エンド	1	MF10
37	44633-55010	キヤツプ, ブースタ ラバー	2	MF10
38	44634-55010	スクリユ, ブースタ エア ブリーダ	2	MF10
39	94110-40800	ナツト	4	
40	94511-00800	ワツシヤ, スプリング	4	
41	44654-36010	ボルト, ブースタ フツク	4	MF10
42	44624-35010	ストツパ, ブースタ スクリーン アンド カバー	1	MF10
	44624-35011	ストツパ, ブースタ スクリーン アンド カバー	1	MF10
43	44614-36010	スプリング, ブースタ ポペツト	1	MF10
44	44602-36010	バルブ キツト, ブースタ ポペツト リプレースメント	1	MF10
45	44625-55010	リング, ブースタ リテーナ	1	MF10
46	44631-62010	ワツシヤ, ブースタ カツプ リテーナ	1	MF10
47	44655-62010	ワツシヤ, ブースタ	1	MF10
48	44668-62010	エルボ, ブースタ ホース	1	MF10
49	44675-36010	ホース, ブースタ バキユーム	1	MF10
50	44664-55010	ピン, ブースタ プツシユ ロツド	1	MF10
51	44669-55010	ワツシヤ, ブースタ プツシユ ロツド	1	MF10
52	44637-55010	シール, ブースタ シリンダ	1	MF10
53	44636-55010	シール, ブースタ オイル	1	MF10
54	44622-62010	プラグ, ブースタ ハイドロリツク シリンダ	1	MF10
55	44657-36010	ガスケツト, ブースタ	1	MF10
56	44621-62010	チユーブ, ブースタ スレーブ シリンダ	1	MF10
57	44659-36010	ナツト, ブースタ スレーブ シリンダ	1	MF10
58	44672-36010	シール, ブースタ ハイドロリツク	1	MF10
59	44661-36010	シール, ブースタ	1	MF10
60	44668-36010	カツプ, ブースタ ハイドロリツク ピストン	1	MF10
61	44608-36010	ピストン サブ アツセンブリ, ブースタ ハイドロリツク	1	MF10
62	44665-55010	リング, ブースタ スナツプ	1	MF10
63	44666-55010	ワツシヤ, ブースタ ピストン ストツプ	1	MF10
64	44667-55010	リテーナ, ブースタ シール	1	MF10
65	44668-55010	カツプ, ブースタ ハイドロリツク ピストン	1	MF10

図番—76　ブレーキ ブースタ

(F.N. MF10-10401 以降)

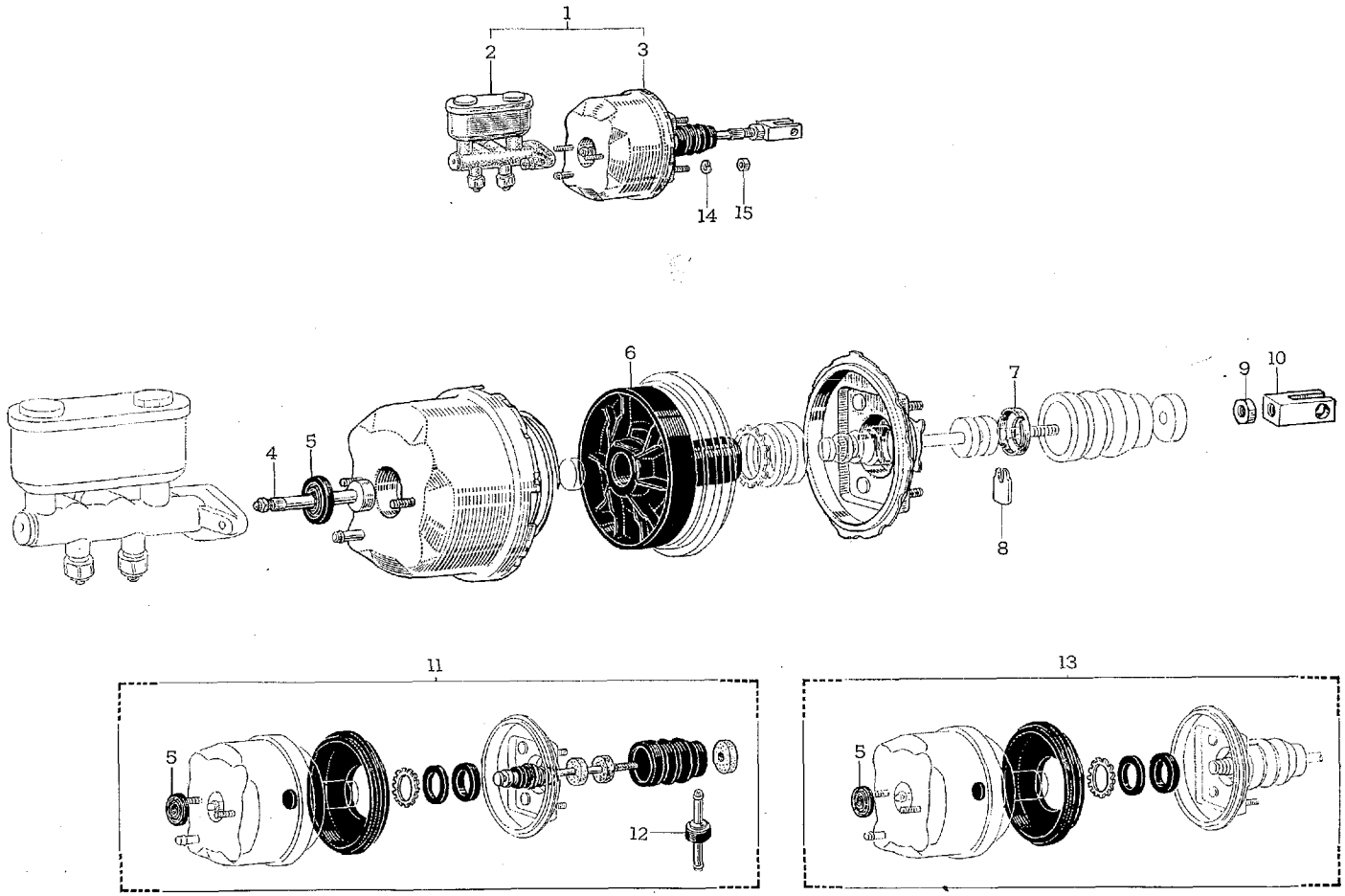

C 4813

図解番号	部品番号	部品名	使用個数	型式
		ブレーキ ブースタ		
		(F.N. MF10-10401 以降)		
(図番76)				
1	◻47200-62012	シリンダ アツセンブリ, タンデム マスタ, ウイズ ブースタ	1	MF10. 10C
2	◻47201-62010	シリンダ サブ アツセンブリ, タンデム マスタ (詳細は 図番—77 を参照)	1	MF10. 10C
3	◻44610-62011	ブースタ アツセンブリ, ブレーキ ウイズ エア クリーナ	1	MF10. 10C
4	◻44608-62010	ロツド サブ アツセンブリ, ブースタ プツシユ	1	MF10. 10C
5	44605-22020	プレート アンド シール サブ アツセンブリ, ブースタ	1	MF10. 10C
6	◻44642-62010	プレート, ブースタ ダイアフラム	1	MF10. 10C
7	44678-22020	リテーナ, ブースタ エア クリーナ	1	MF10. 10C
8	44633-22020	キー, ブースタ バルブ プランジヤ	1	MF10. 10C
9	94120-41000	ナツト	1	
10	31453-30011	クレビス, マスタ シリンダ プツシユ ロツド	1	MF10. 10C
11	◻04441-62010	ブースタ キツト, ブレーキ (2年用)	1	MF10. 10C
12	◻44730-62010	バルブ アツセンブリ, パキユーム チエツク	1	MF10. 10C
13	◻04443-62010	ブースタ キツト, ブレーキ (4年用)	1	MF10. 10C
14	94531-00800	ワツシヤ, ウエーブ	4	
15	94110-40800	ナツト	4	

図番—77　ブレーキ マスタ シリンダ

(F.N. MF10-10401 以降)

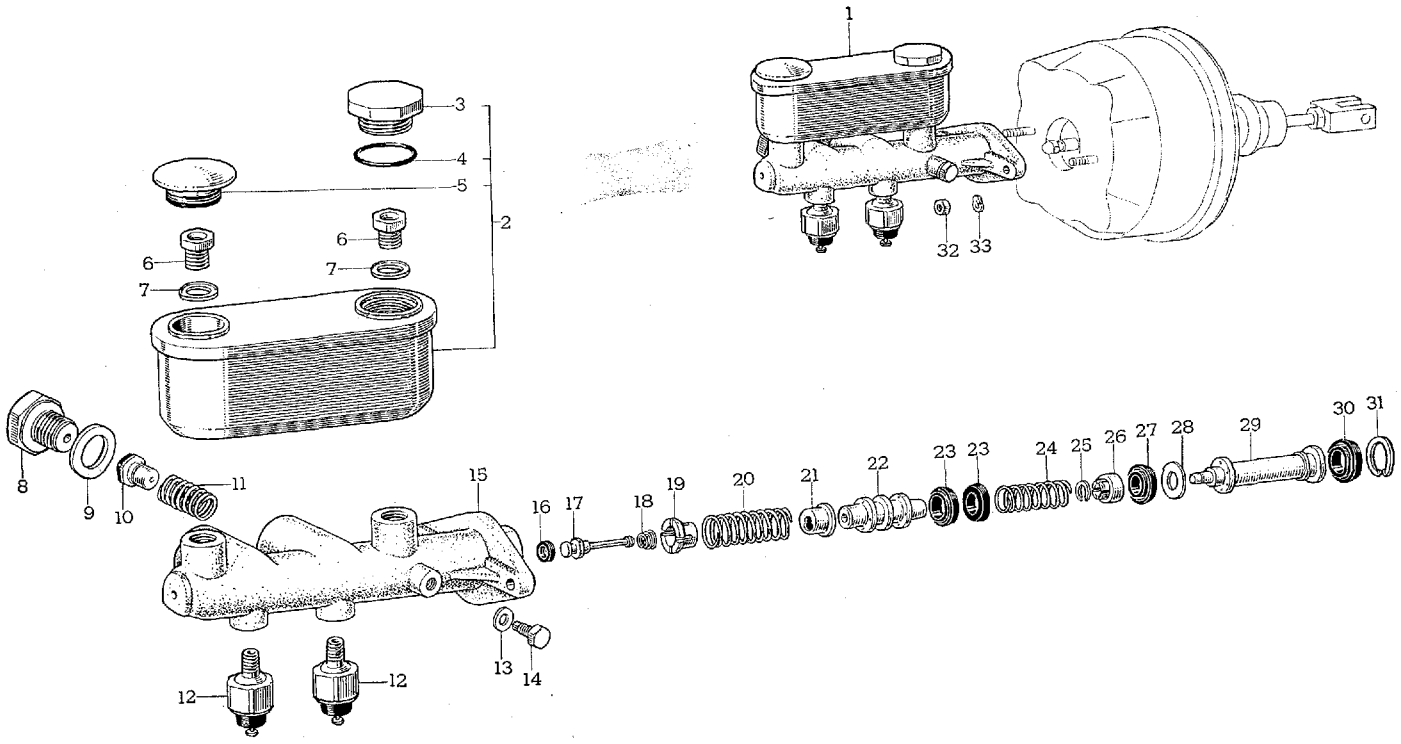

C 4814

図解番号	部品番号	部品名	使用個数	型式

ブレーキ マスタ シリンダ

(F.N. MF10-10401 以降)

(図番77)

1	◻47201-62010	シリンダ サブ アツセンブリ, タンデム マスタ	1	MF10. 10C
2	47202-22040	リザーバ セツト, マスタ シリンダ	1	MF10. 10C
3	47225-22020	キヤツプ, リザーバ フイラ	1	MF10. 10C
4	96730-02031	リング, O	1	MF10. 10C
5	47230-22020	キヤツプ アツセンブリ, リザーバ フイラ	1	MF10. 10C
6	47231-35010	ボルト, マスタ シリンダ リザーバ セツト	2	MF10. 10C
7	47232-35010	ワツシヤ, リザーバ セツト	2	MF10. 10C
8	47218-30010	プラグ, マスタ シリンダ フルーイド アウトレツト	2	MF10. 10C
9	90430-20018	ガスケツト	2	MF10. 10C
10	47280-12010	バルブ アツセンブリ, マスタ シリンダ アウトレツト チエツク	2	MF10. 10C
11	90501-10074	スプリング, コンプレツシヨン	2	MF10. 10C
12	83530-30022	スイツチ アツセンブリ, オイル プレツシヤ	2	MF10. 10C
13	90430-06104	ガスケツト	1	MF10. 10C
14	90109-06011	ボルト	1	MF10. 10C
15	◻47211-62011	ボデー, タンデム マスタ シリンダ	1	MF10. 10C
16	47291-11010	バルブ, インレツト	1	MF10. 10C
17	◻47293-62010	ロツド, インレツト バルブ コネクテイング	1	MF10. 10C
18	90502-05028	スプリング, コニカル	1	MF10. 10C
19	◻47292-62010	ケース, インレツト バルブ	1	MF10. 10C
20	◻90501-16495	スプリング, コンプレツシヨン	1	MF10. 10C
21	◻47246-62010	リテーナ, ピストン リターン スプリング, No.2	1	MF10. 10C
22	◻47251-62010	ピストン, マスタ シリンダ, No.2	1	MF10. 10C
23	◻90947-01119	カツプ, シリンダ	2	MF10. 10C
24	◻90501-14494	スプリング, コンプレツシヨン	1	MF10. 10C
25	90520-07113	リング, シヤフト スナツプ	1	MF10. 10C
26	◻47245-62010	リテーナ, ピストン リターン スプリング, No.1	1	MF10. 10C
27	◻90947-01118	カツプ, シリンダ	1	MF10. 10C
28	◻90560-10297	スペーサ	1	MF10. 10C
29	◻47241-62010	ピストン, マスタ シリンダ, No.1	1	MF10. 10C
30	◻90947-01117	カツプ, シリンダ	1	MF10. 10C
31	96151-02200	リング, スナツプ	1	MF10. 10C
32	94120-40800	ナツト	2	
33	94531-00800	ワツシヤ, ウエーブ	2	

Old

図番—78　ブレーキ チユーブ と クランプ—Old

Old

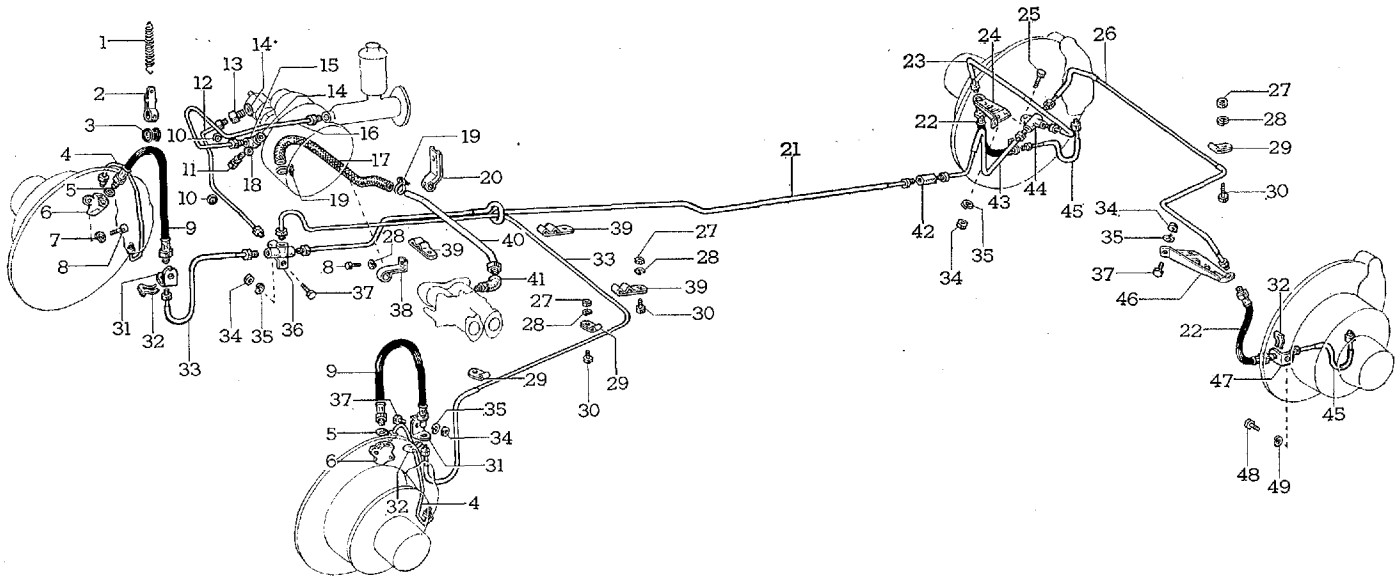

C 2649

図番—78(α)　ブレーキ チユーブ と クランプ

(F.N. MF10-10401 以降)

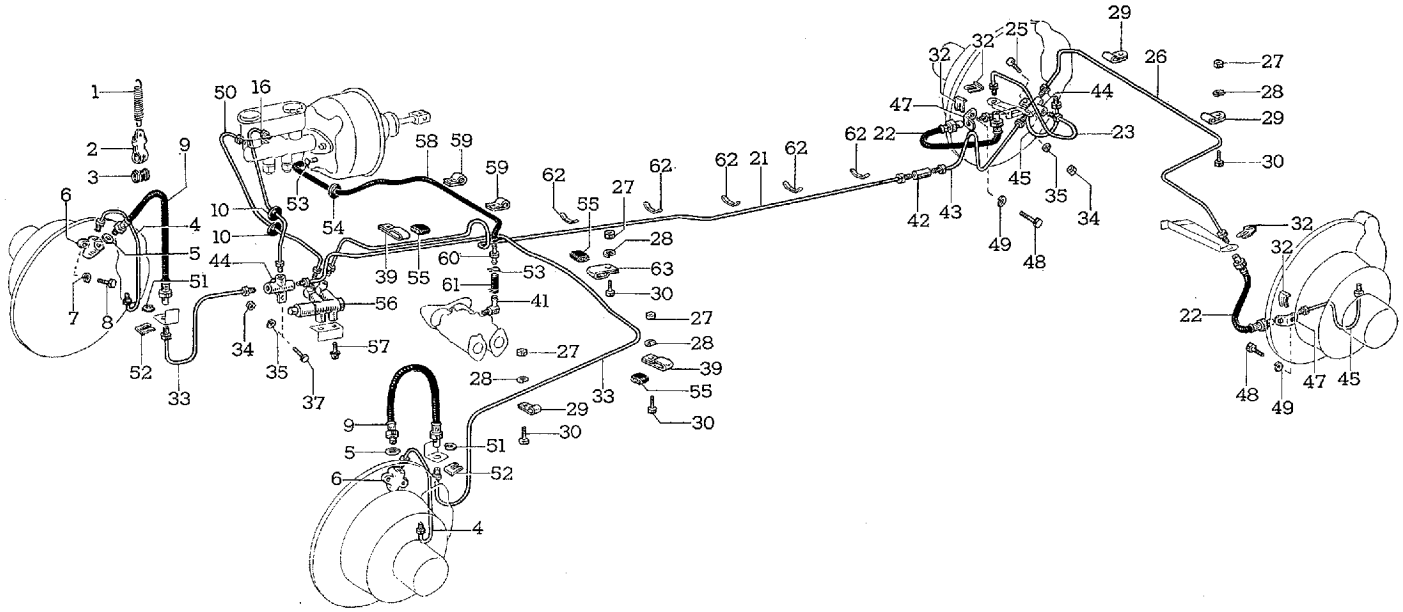

C 4815

図解番号	部品番号	部品名	使用個数	型式

ブレーキ チユーブ と クランプ

(図番78)

1	90506-09114	スプリング, テンシヨン-①②④	2	MF10. 10C
2	90461-06037	クランプ-①②④	2	MF10. 10C
3	90385-12022	ブシユ, フロント ブレーキ フレクシブル ホース テンシヨン スプリング ロワー	2	MF10. 10C
		クランプ-①②④		
4	47332-88110	チユーブ, ホイール シリンダ フロント, RH	1	MF10. 10C
	47334-88110	チユーブ, ホイール シリンダ フロント, LH	1	MF10. 10C
5	90430-10027	ガスケツト	2	MF10. 10C
6	90412-10007	ウエイ, 2	2	MF10. 10C
7	94511-00600	ワツシヤ, スプリング	4	
8	91111-40614	ボルト	5	
9	90947-02011	ホース, フレクシブル	2	MF10
	90947-02078	ホース, フレクシブル-④	2	MF10. 10C
10	90072-48002	グロメツト	2	MF10. 10C
11	90401-12003	ボルト, ユニオン-③	1	MF10
12	47312-88110	チユーブ, ブースタ ツウ 4 ウエイ-③	1	MF10
13	90072-40401	ユニオン-③	1	MF10
14	90430-12110	ガスケツト-③	2	MF10
15	90405-10066	ユニオン-③	1	MF10
16	47311-88110	チユーブ, マスタ シリンダ ツウ ブースタ	1	MF10
	ℕ47311-88115	チユーブ, マスタ シリンダ ツウ 3 ウエイ-④	1	MF10. 10C
17	90072-44506	ホース-③	1	MF10
18	90430-15112	ガスケツト-③	1	MF10
19	90460-25019	クランプ, ホース-③	2	MF10
20	90072-46101	クランプ-③	1	MF10
21	47315-88110	チユーブ, 4 ウエイ ツウ リヤ チユーブ コネクタ	1	MF10
	ℕ47315-88113	チユーブ, P.C.V. ツウ リヤ チユーブ コネクタ-④	1	MF10. 10C
22	90072-81201	ホース, フレクシブル	2	MF10. 10C
23	47318-88110	チユーブ, 3 ウエイ ツウ リヤ, RH ブレーキ	1	MF10. 10C
24	47355-88110	ブラケツト, フレクシブル ホース, No.5-③	1	MF10
25	91111-40820	ボルト	1	

① F.N. MF10-10001 以降　② F.N. MF10-10226 まで　③ F.N. MF10-10399 まで　④ F.N. MF10-10401 以降

図番—78(α)　ブレーキ チユーブ と クランプ

(F.N. MF10-10401 以降)

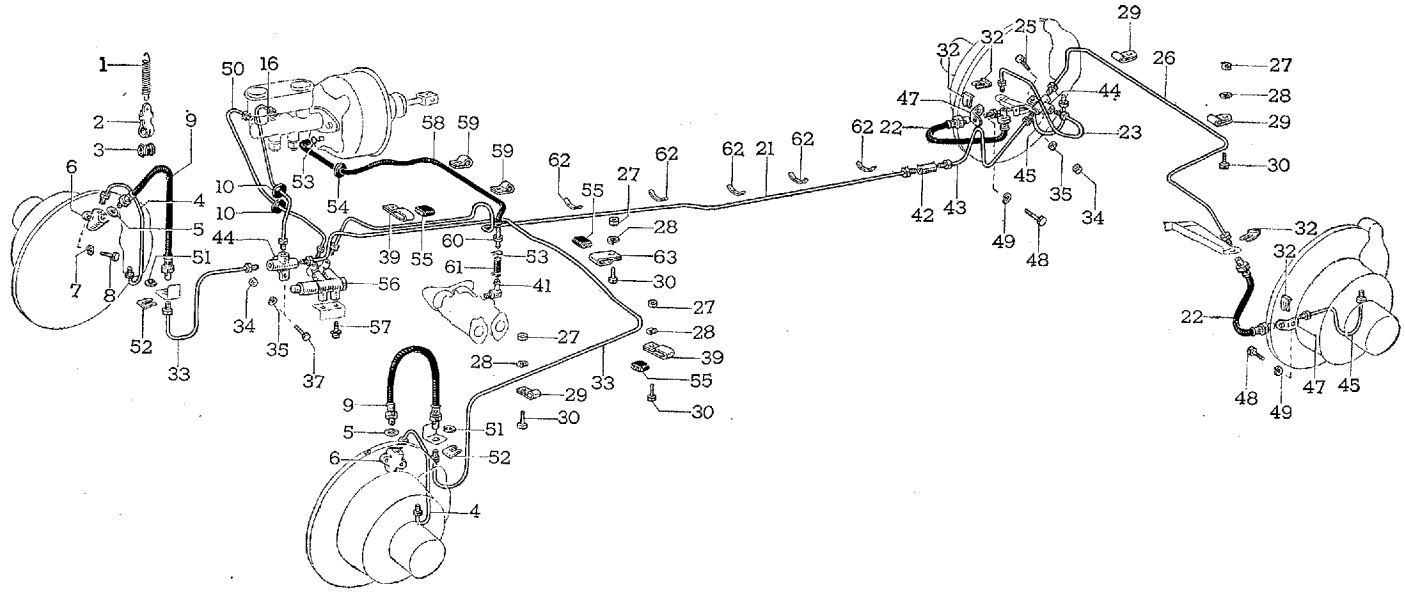

C 4815

図解番号	部品番号	部品名	使用個数	型式
(図番78)				
26	47319-88110	チユーブ, 3 ウエイ ツウ リヤ LH ブレーキ	1	MF10
	ℕ47319-88111	チユーブ, 3 ウエイ ツウ リヤ LH ブレーキ-③	1	MF10. 10C
27	94110-40600	ナツト	7 (F.N. MF10-10399 まで=10)	
28	94512-00600	ワツシヤ, スプリング	7 (F.M. MF10-10399 まで=11)	
29	90461-06048	クランプ	4	MF10. 10C
30	91111-40616	ボルト	7 (F.N. MF10-10399 まで=10)	
31	31484-88110	ブラケツト, フレクシブル ホース, No.1-②	2	MF10
32	90468-08001	クリツプ	4 (F.N. MF10-10399 まで=6)	MF10. 10C
33	47313-88110	チユーブ, 4 ウエイ ツウ フロント RH フレクシブル ホース	1	MF10
	47314-88110	チユーブ, 4 ウエイ ツウ フロント LH フレクシブル ホース	1	MF10
	ℕ47313-88111	チユーブ, 3 ウエイ ツウ フロント RH フレクシブル ホース-③	1	MF10. 10C
	ℕ47314-88111	チユーブ, 3 ウエイ ツウ フロント LH フレクシブル ホース-③	1	MF10. 10C
34	94110-40800	ナツト	2 (F.N. MF10-10399 まで=9)	
35	94512-00800	ワツシヤ, スプリング	2 (F.N. MF10-10399 まで=9)	
36	90414-10029	ウエイ, 4-②	1	MF10
37	91111-40816	ボルト	1 (F.N. MF10-10399 まで=8)	
38	90072-46003	クランプ-②	1	MF10
39	90072-46104	クランプ	3	MF10
	ℕ90072-46124	クランプ-③	2	MF10. 10C
40	44764-88110	チユーブ, コネクタ ツウ ブレーキ ブースタ-②	1	MF10. 10C
41	90072-40402	ユニオン	1	MF10
	ℕ90407-08034	エルボ-③	1	MF10. 10C
42	96320-11000	ユニオン	1	MF10
	90404-10109	ユニオン-①	1	MF10. 10C
43	47316-88110	チユーブ, コネクタ ツウ 3 ウエイ	1	MF10. 10C
44	90413-10020	ウエイ, 3	2 (F.N. MF10-10399 まで=1)	MF10. 10C
45	47339-88110	チユーブ, キヤリパ ツウ フレクシブル ホース, リヤ	2	MF10. 10C
46	47356-88110	ブラケツト, フレクシブル ホース, No.6-②	1	MF10

① F.N. MF10-10081 以降　② F.N. MF10-10399 まで　③ F.N. MF10-10401 以降

図番—78(a)　ブレーキ チユーブ と クランプ

(F.N. MF10-10401 以降)

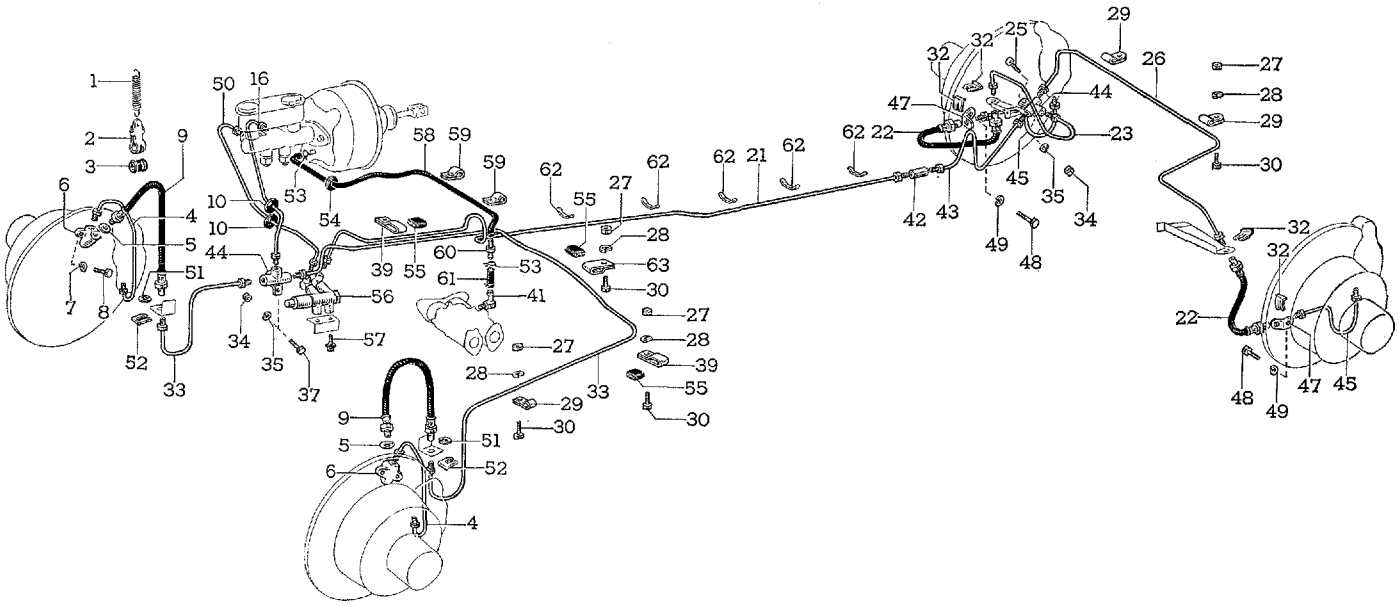

C 4815

図解番号	部品番号	部品名	使用個数	型式
(図番78)				
47	47353-88110	ブラケツト，フレクシブル ホース，No.3 (RH用)	1	MF10. 10C
	47354-88110	ブラケツト，フレクシブル ホース，No.4 (LH用)	1	MF10. 10C
48	91111-41216	ボルト	2	
	91161-41216	ボルト (ISO)	2	
49	94511-01200	ワツシヤ，スプリング	2	
50	◙47311-88116	チユーブ，マスタ シリンダ ツウ P.C.V-①	1	MF10. 10C
51	96160-01200	リング，E-①	2	MF10. 10C
52	96990-10060	クリツプ-①	2	MF10. 10C
53	90467-13015	クリツプ-①	4	MF10. 10C
54	90480-23021	グロメツト-①	1	MF10. 10C
55	◙90072-48005	グロメツト-①	3	MF10. 10C
56	47150-30021	バルブ アツセンブリ，ブレーキ プレツシヤ コントロール-①	1	MF10. 10C
57	91611-40814	ボルト，ウイズ ワツシヤ-①	2	
58	◙90445-14487	ホース-①	1	MF10. 10C
59	90461-08018	クランプ-①	2	MF10. 10C
60	◙44730-62010	バルブ アツセンブリ，バキユーム チエツク-①	1	MF10. 10C
61	◙90445-14488	ホース-①	1	MF10. 10C
62	90463-08051	クランプ-①	5	MF10. 10C
63	◙90072-46127	クランプ-①	1	MF10. 10C

① F.N. MF10-10401 以降

エレクトリカル　グループ

図番—79　イグニツシヨン コイル と バツテリ

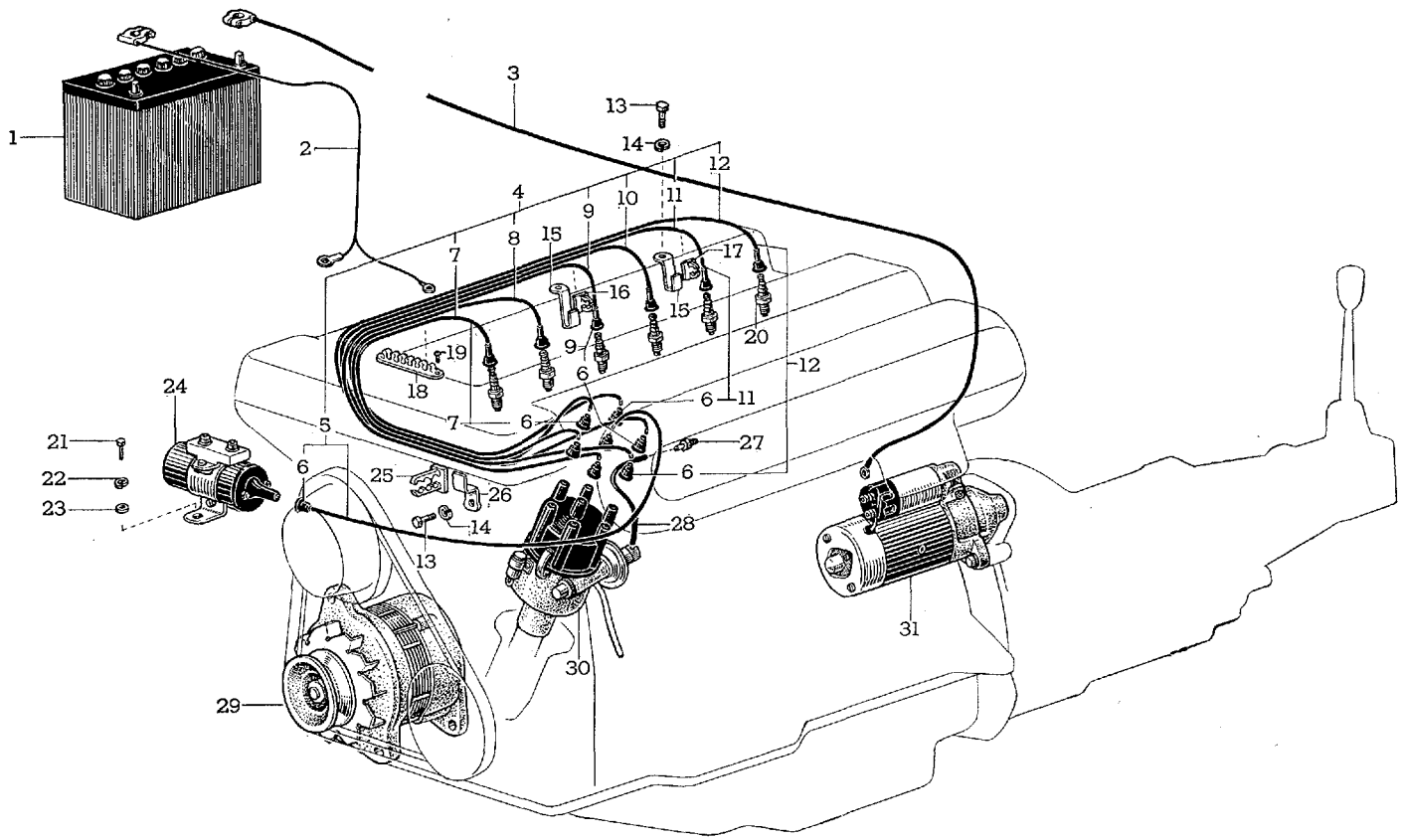

E 1599-A

図解番号	部品番号	部品名	使用個数	型式
		イグニッション コイル，バッテリ，スパーク プラグ と コード		
(図番79)				
1	28800-50010	バッテリ（日本電池）} (12V 45AH)	1	MF10. 10C
	28800-50020	バッテリ（湯浅電池）}		
2	90072-98401	ケーブル，バッテリ ツウ グラウンド	1	MF10
	◻90072-98402	ケーブル，バッテリ ツウ グラウンド-②	1	MF10. 10C
3	90072-98201	ケーブル，バッテリ ツウ スタータ	1	MF10
	◻90072-98202	ケーブル，バッテリ ツウ スタータ-②	1	MF10. 10C
4	19901-88110	コード セット，コイル アンド プラグ レジスティブ	1	MF10. 10C
5	90072-77402	コード，コイル レジスティブ	1	MF10. 10C
6	90919-11001*	キャップ，ラバー スパーク プラグ ワイヤ	8	MF10
7	90072-76801	コード，スパーク プラグ (No.1用)	1	MF10. 10C
8	90072-76802	コード，スパーク プラグ (No.2用)	1	MF10. 10C
9	90072-76803	コード，スパーク プラグ (No.3用)	1	MF10. 10C
10	90072-76804	コード，スパーク プラグ (No.4用)	1	MF10. 10C
11	90072-76805	コード，スパーク プラグ (No.5用)	1	MF10. 10C
12	90072-76806	コード，スパーク プラグ (No.6用)	1	MF10. 10C
13	90072-10119	ボルト，ヘキサゴン	3	MF10. 10C
14	90072-20401	ワッシャ，スプリング	3	MF10. 10C
15	19944-88110	プレート，コード クランプ サポート，No.2	2	MF10. 10C
16	19946-88110	クランプ，コード，No.3	1	MF10. 10C
17	19947-88110	クランプ，コード，No.4	1	MF10. 10C
18	19941-88110	クランプ，コード，No.1	1	MF10. 10C
19	93230-25012	スクリュ	2	
	93239-25012	スクリュ (ISO)	2	
20	90919-01016	プラグ，スパーク	6	MF10. 10C
21	91111-40820	ボルト	2	
	91651-40820	ボルト，ウイズ ワッシャ-②	2	
22	94512-00800	ワッシャ，スプリング-①	2	
23	94612-10800	ワッシャ，プレート-①	2	

① F.N. MF10-10399 まで　② F.N. MF10-10401 以降

図番—79　イグニツシヨンコイル と バツテリ

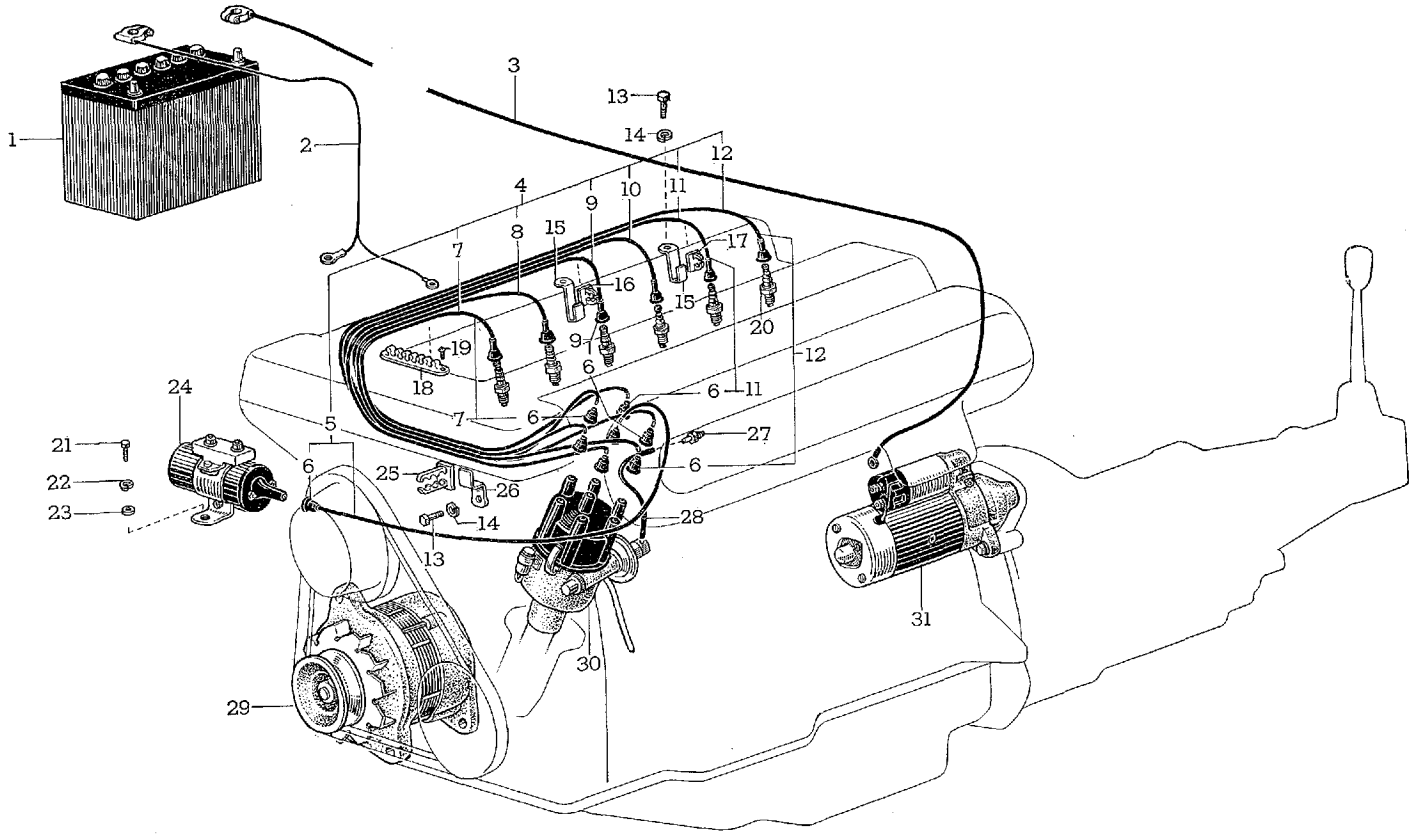

E 1599-A

図解番号	部品番号	部品名	使用個数	型式
(図番79)				
24	90919-02006	コイル，イグニツシヨン	1	MF10. 10C
25	19942-41010	クランプ，コード，No.2	1	MF10. 10C
26	19943-88110	プレート，コード クランプ サポート，No.1	1	MF10. 10C
27	90072-40403	ユニオン-②	1	MF10
28	90445-07053	ホース	1	MF10
	90072-44514	ホース-③-(90445-07301 と互換性あり)	1	MF10
	90445-07301	ホース	1	MF10. 10C
29	27020-43010	オールタネータ アツセンブリ (12V 50A) (詳細は図番—80 を参照)	1	MF10
	ℕ27020-43012	オールタネータ アツセンブリ (12V 55A)-⑥	1	MF10. 10C
30	19100-88110	デイストリビユータ アツセンブリ (詳細は図番—82 を参照)	1	MF10
	ℕ19100-88111*	デイストリビユータ アツセンブリ-③ (代替 19100-88112)	1	MF10
	ℕ19100-88112	デイストリビユータ アツセンブリ-④ (19100-88113 と互換性あり)	1	MF10
	ℕ19100-88113	デイストリビユータ アツセンブリ-⑥	1	MF10. 10C
31	28100-43010*	スタータ アツセンブリ-(代替 28100-43011) (詳細は図番—81 を参照)	1	MF10
	28100-43011*	スタータ アツセンブリ-①-(代替 28100-43012)	1	MF10
	28100-43012	スタータ アツセンブリ-⑤	1	MF10. 10C

① F.N. MF10-10077 以降　② E.N. 3M-10171 まで　③ E.N. 3M-10172 以降　④ F.N. MF10-10209 以降
⑤ F.N. MF10-10236 以降　⑥ F.N. MF10-10401 以降

図番—80　オールタネータ

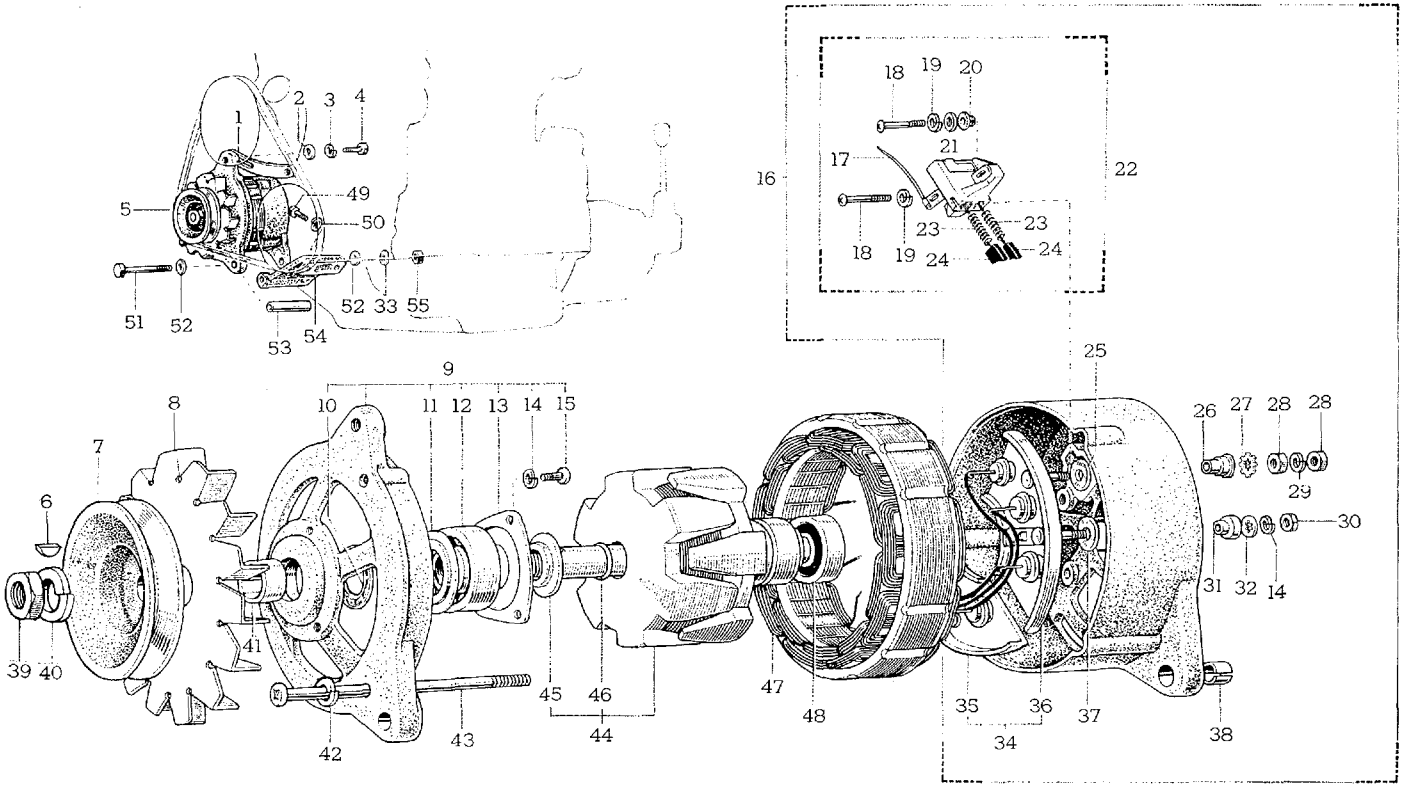

E 1600-A

図番—80　オールタネータ

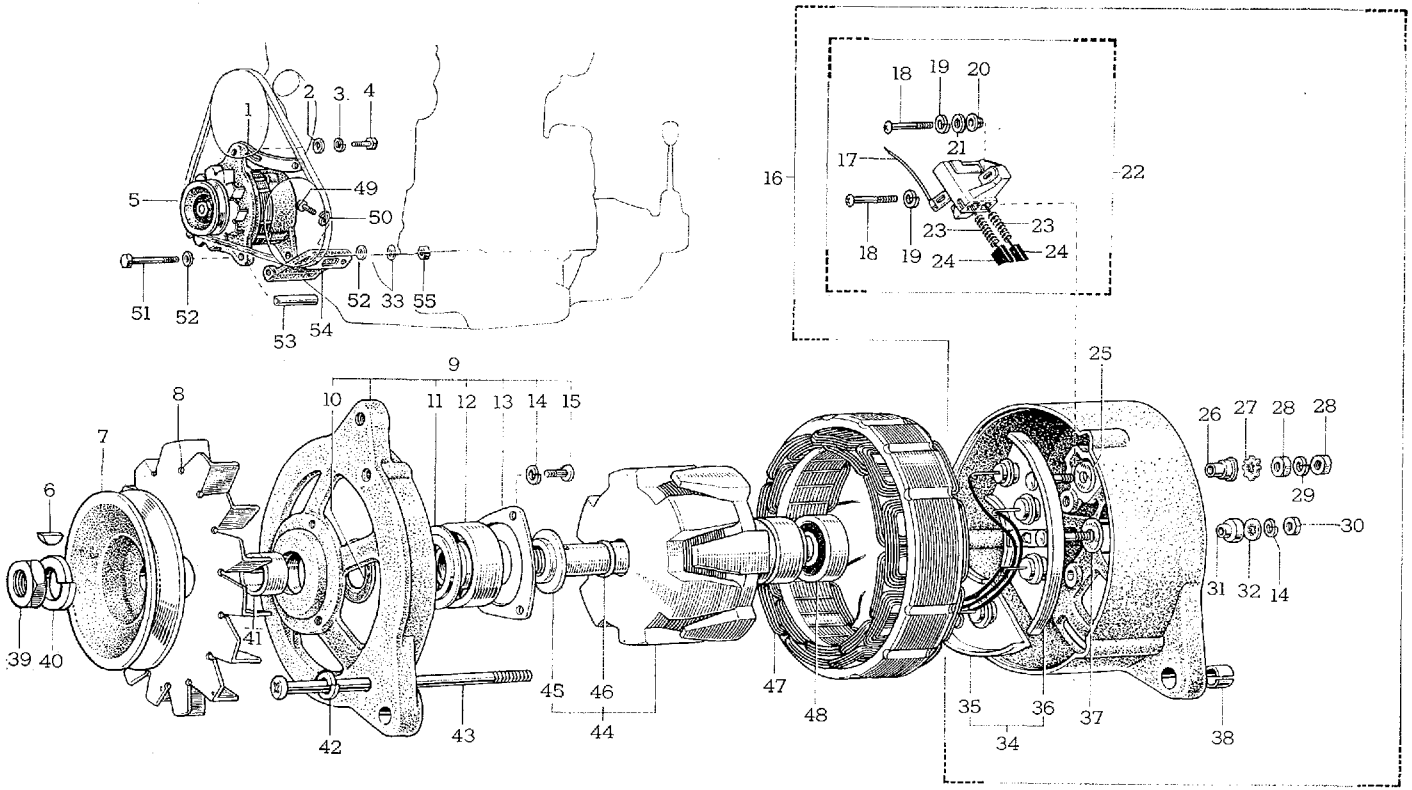

E 1600-A

図解番号	部品番号	部品名	使用個数	型式
		オールタネータ		
(図番80)				
1	16381-88110	バー，フアン ベルト アジヤステイング	1	MF10
	ℕ16381-88111	バー，フアン ベルト アジヤステイング-②	1	MF10. 10C
2	94613-10800	ワツシヤ，プレート-①	1	
3	94512-00800	ワツシヤ，スプリング-①	2	
4	91111-40820	ボルト	2	
	91611-40820	ボルト，ウイズ ワツシヤ-②	1	
	91651-40820	ボルト，ウイズ ワツシヤ-②	1	
5	27020-43010	オールタネータ アツセンブリ	1	MF10
	ℕ27020-43012	オールタネータ アツセンブリ-②	1	MF10. 10C
6	90097-00405	キー-①	1	MF10
7	27411-43010	プーリ，オールタネータ	1	MF10
	ℕ27411-43012	プーリ，オールタネータ-②	1	MF10. 10C
8	27441-31011	フアン，オールタネータ	1	MF10. 10C
9	27310-43010	フレーム アツセンブリ，ドライブ エンド	1	MF10. 10C
10	90099-02004	フエルト	1	MF10. 10C
11	27313-31011	カバー，フエルト	1	MF10. 10C
12	90099-10013	ベアリング	1	MF10. 10C
13	27312-31011	プレート，ベアリング リテーナ	1	MF10. 10C
14	90094-00502	ワツシヤ-①	6	
15	90090-50512	スクリユ	3	
	90099-00862	スクリユ (ISO)	3	MF10. 10C
16	27350-43010	フレーム アツセンブリ，レクテイフアイヤ エンド	1	MF10
	27350-43011	フレーム アツセンブリ，レクテイフアイヤ エンド (ISO)	1	MF10. 10C
17	27379-31011	ワイヤ，リード	1	MF10. 10C
18	90090-50408	スクリユ	2	
	90099-00815	スクリユ (ISO)	2	MF10. 10C
19	94511-00400	ワツシヤ，スプリング	2	
20	27383-31011	ワツシヤ，ターミナル インシユレーシヨン	2	MF10. 10C
21	90093-00409	ワツシヤ，プレート	1	

① F.N. MF10-10399 まで　② F.N. MF10-10401 以降

図解番号	部品番号	部品名	使用個数	型式
(図番80)				
22	27370-31011	ホルダ アツセンブリ，オールタネータ ブラシ	1	MF10
	27370-31012	ホルダ アツセンブリ，オールタネータ ブラシ (ISO)	1	MF10. 10C
23	**27372-31011**	スプリング，ブラシ	2	MF10. 10C
24	**27371-31011**	ブラシ，オールタネータ	2	MF10. 10C
25	**90099-01013**	ワツシヤ，インシユレーシヨン	1	MF10. 10C
26	**27387-31011**	インシユレータ，ターミナル，B	1	MF10. 10C
27	90093-00609	ワツシヤ	1	
	94525-00600	ワツシヤ，ツースド	1	
28	**94120-40600**	ナツト	2	
29	**94511-00600**	ワツシヤ，スプリング	1	
30	90092-20504	ナツト	3	
	90092-20582	ナツト (ISO)	3	
31	**27378-31011**	インシユレータ	1	MF10. 10C
32	90093-00501	ワツシヤ	1	
	94521-00500	ワツシヤ，ツースド	3	
33	**94531-01000**	ワツシヤ，ウエーブ-②	1	
34	27357-43010	ホルダ，ウイズ レクテイフアイア	1	MF10
	27357-43011	ホルダ，ウイズ レクテイフアイア (ISO)	1	MF10. 10C
35	27356-43010	ホルダ，ウイズ レクテイフアイア (−)	1	MF10
	27356-43011	ホルダ，ウイズ レクテイフアイア (−) (ISO)	1	MF10. 10C
36	27353-43010	ホルダ，ウイズ レクテイフアイア (+)	1	MF10
	27353-43011	ホルダ，ウイズ レクテイフアイア (+) (ISO)	1	MF10. 10C
37	**90099-01014**	ワツシヤ，インシユレーシヨン	1	MF10. 10C
38	**27351-31010**	ブシユ	1	MF10. 10C
39	**90099-05060**	ナツト，プーリ ロツク	1	MF10. 10C
40	**94511-01400**	ワツシヤ，スプリング	1	
41	**90099-19075**	カラー，スペース	1	MF10. 10C
42	90094-00502	ワツシヤ-①	3	
43	90099-04169	ボルト，スルー	3	MF10
	90099-04808	ボルト，スルー (ISO)	3	MF10. 10C
44	27330-31011	ロータ アツセンブリ，オールタネータ	1	MF10
	N**27330-43012**	ロータ アツセンブリ，オールタネータ-②	1	MF10. 10C

① F.N. MF10-10399 まで　② F.N. MF10-10401 以降

図番—80　オールタネータ

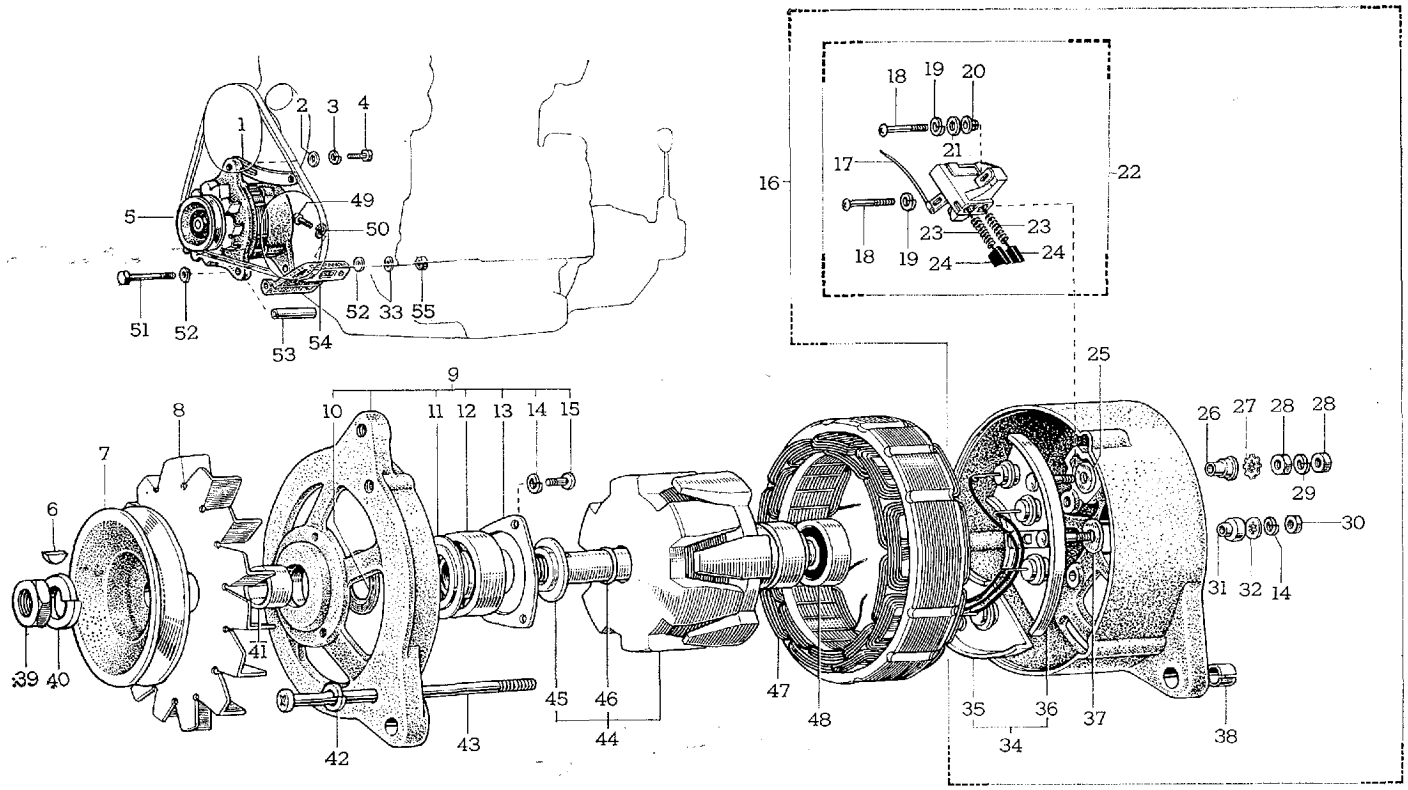

E 1600-A

図解番号	部品番号	部品名	使用個数	型式
(図番80)				
45	27212-39050	リング，スペース	1	MF10. 10C
46	90099-07048	リング，スナツプ	1	MF10. 10C
47	27410-43010	ステータ アツセンブリ，オールタネータ	1	MF10. 10C
48	97110-06201	ベアリング	1	MF10. 10C
49	91111-41020	ボルト	2	
	91611-41020	ボルト，ウイズ ワツシヤ-②	2	
50	94512-01000	ワツシヤ，スプリング-①	2	
51	90101-10131	ボルト，ヘキサゴン	1	MF10. 10C
52	94612-11000	ワツシヤ，プレート	2	
53	90440-15018	チユーブ-①	1	MF10
54	12511-88110	ブラケツト，オールタネータ-(12511-88111 と互換性あり)	1	MF10
	N12511-88111	ブラケツト，オールタネータ-②	1	MF10. 10C
55	94110-41000	ナツト	1	

① F.N. MF10-10199 まで　② F.N. MF10-10401 以降

Old

図番—81　スターター—Old

Old

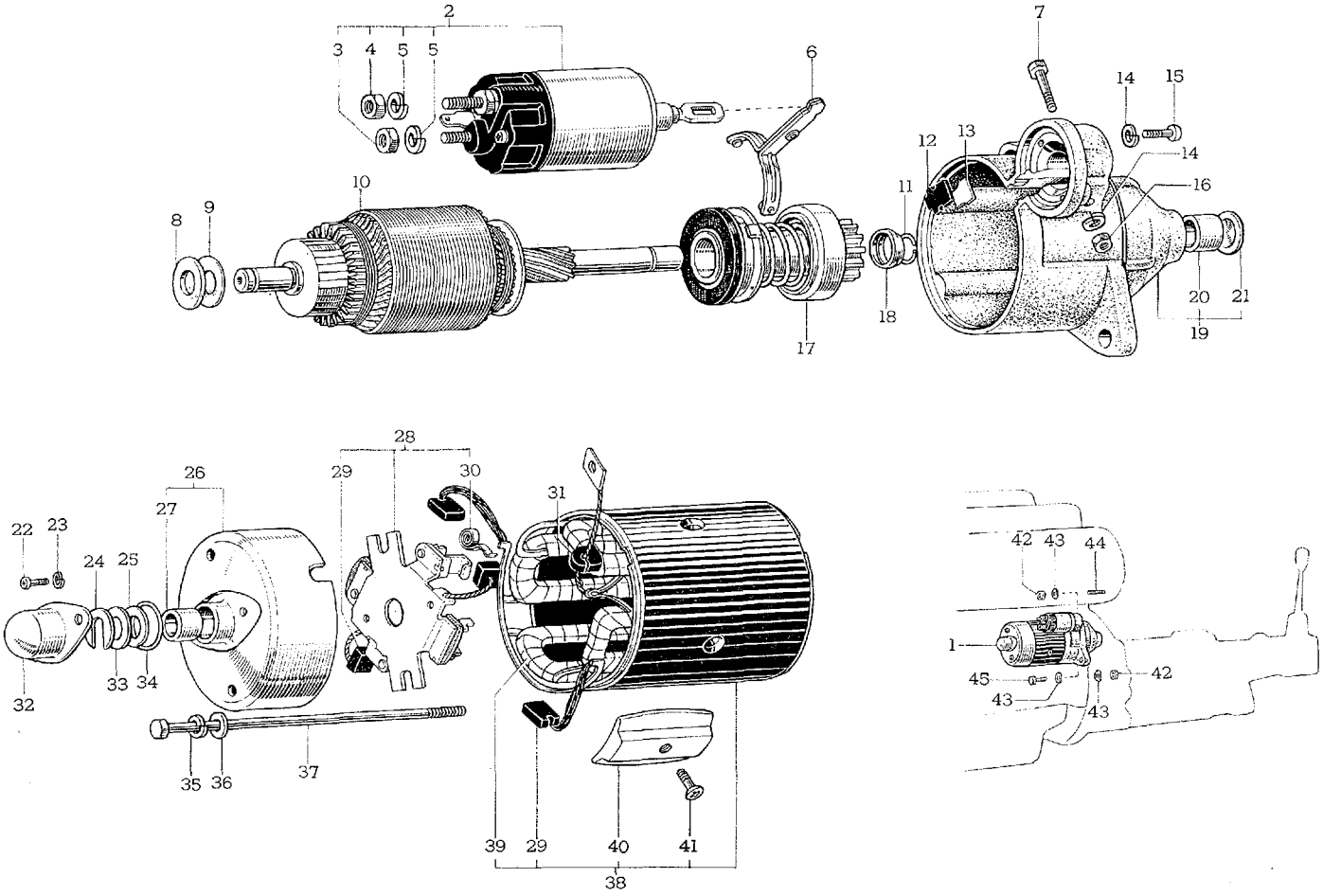

E 1601-A

図番—81(α)　スタータ

(F.N. MF10-10077 以降)

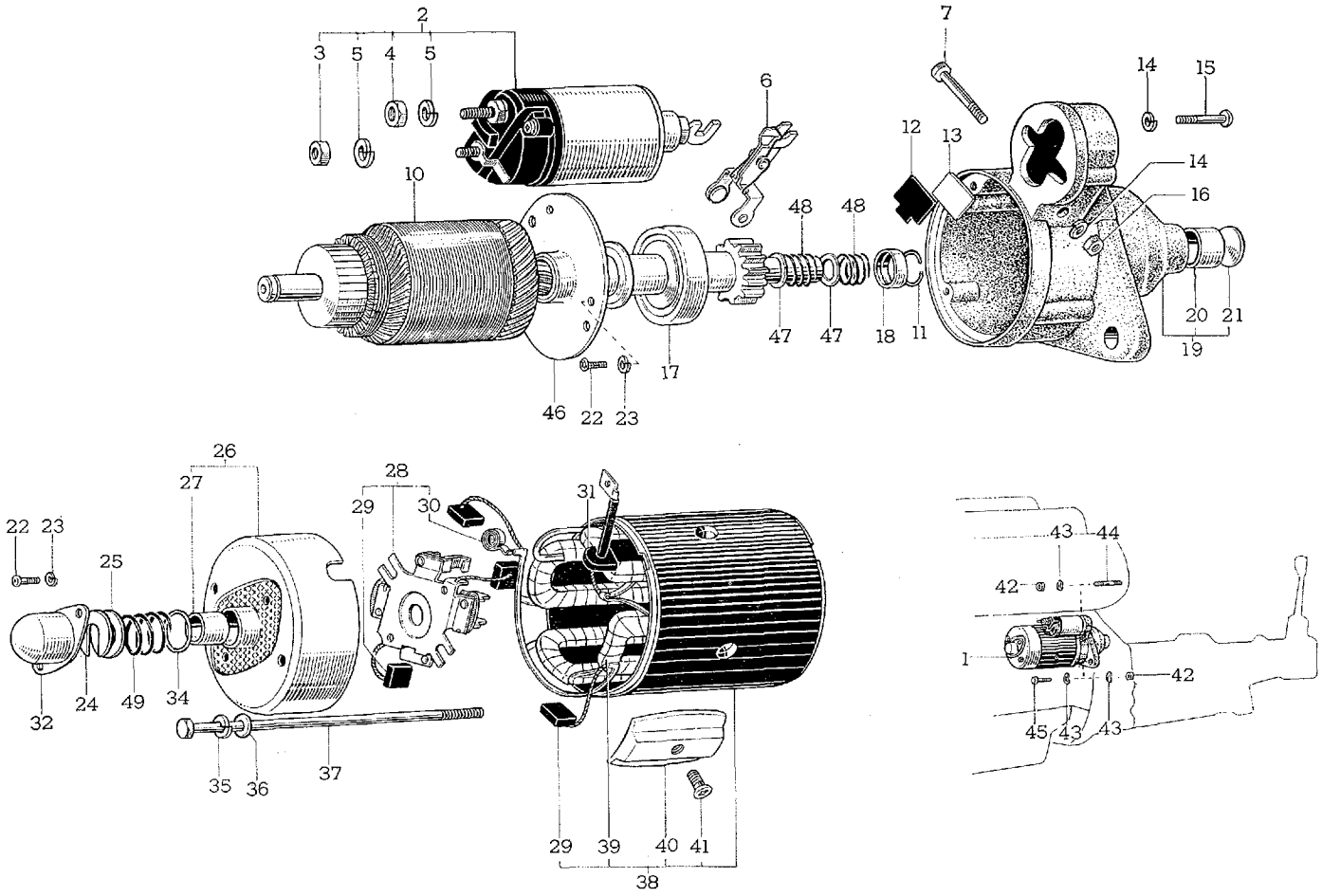

E 1837-A

図解番号	部品番号	部品名	使用個数	型式
		スタータ		
(図番81)				
1	28100-43010*	スタータ アツセンブリ-(代替 28100-43011)	1	MF10
	ℕ28100-43011*	スタータ アツセンブリ-②-(代替 28100-43012)	1	MF10
	ℕ**28100-43012**	スタータ アツセンブリ-④	1	MF10. 10C
2	28150-43010	スイツチ アツセンブリ, マグネツト	1	MF10
	ℕ28150-43011	スイツチ アツセンブリ, マグネツト-②	1	MF10
	28150-35010	スイツチ アツセンブリ, マグネツト-④	1	MF10. 10C
3	**90092-20801**	ナツト	1	
4	**94120-40800**	ナツト	1	
5	**94511-00800**	ワツシヤ, スプリング	2	
6	28113-40010	レバー, ピニオン ドライブ	1	MF10
	28113-41011	レバー, ピニオン ドライブ-②	1	MF10. 10C
7	28114-40010	ピン, ドライブ レバー セツト	1	MF10
	28114-41011	ピン, ドライブ レバー セツト-②	1	MF10. 10C
8	90099-02092	ワツシヤ-①	1	MF10
9	90099-01140	ワツシヤ-①	1	MF10
10	28160-40012	アーマチヤ アツセンブリ, スタータ	1	MF10
	28160-41011	アーマチヤ アツセンブリ, スタータ-②	1	MF10
	ℕ**28160-43010**	アーマチヤ アツセンブリ, スタータ-④	1	MF10. 10C
11	**90099-07047**	リング, スナツプ	1	MF10. 10C
12	28117-10011	ラバー	1	MF10
	28117-41012	ラバー-②③	1	MF10
13	28118-10011	プレート	1	MF10
	28118-41012	プレート-②③	1	MF10
14	**94511-00600**	ワツシヤ, スプリング	3	
15	90099-00060	スクリユ	2	MF10
	90099-00111	スクリユ	2	MF10. 10C
16	90092-20601	ナツト	1	
	90092-20604	ナツト-④	1	
17	28011-10011	クラツチ サブ アツセンブリ, スタータ	1	MF10
	28011-41011	クラツチ サブ アツセンブリ, スタータ-②	1	MF10. 10C

① F.N. MF10-10076 まで　② F.N. MF10-10077 以降　③ F.N. MF10-10235 まで　④ F.N. MF10-10236 以降

図番—81(α)　スタータ

(F.N. MF10-10077 以降)

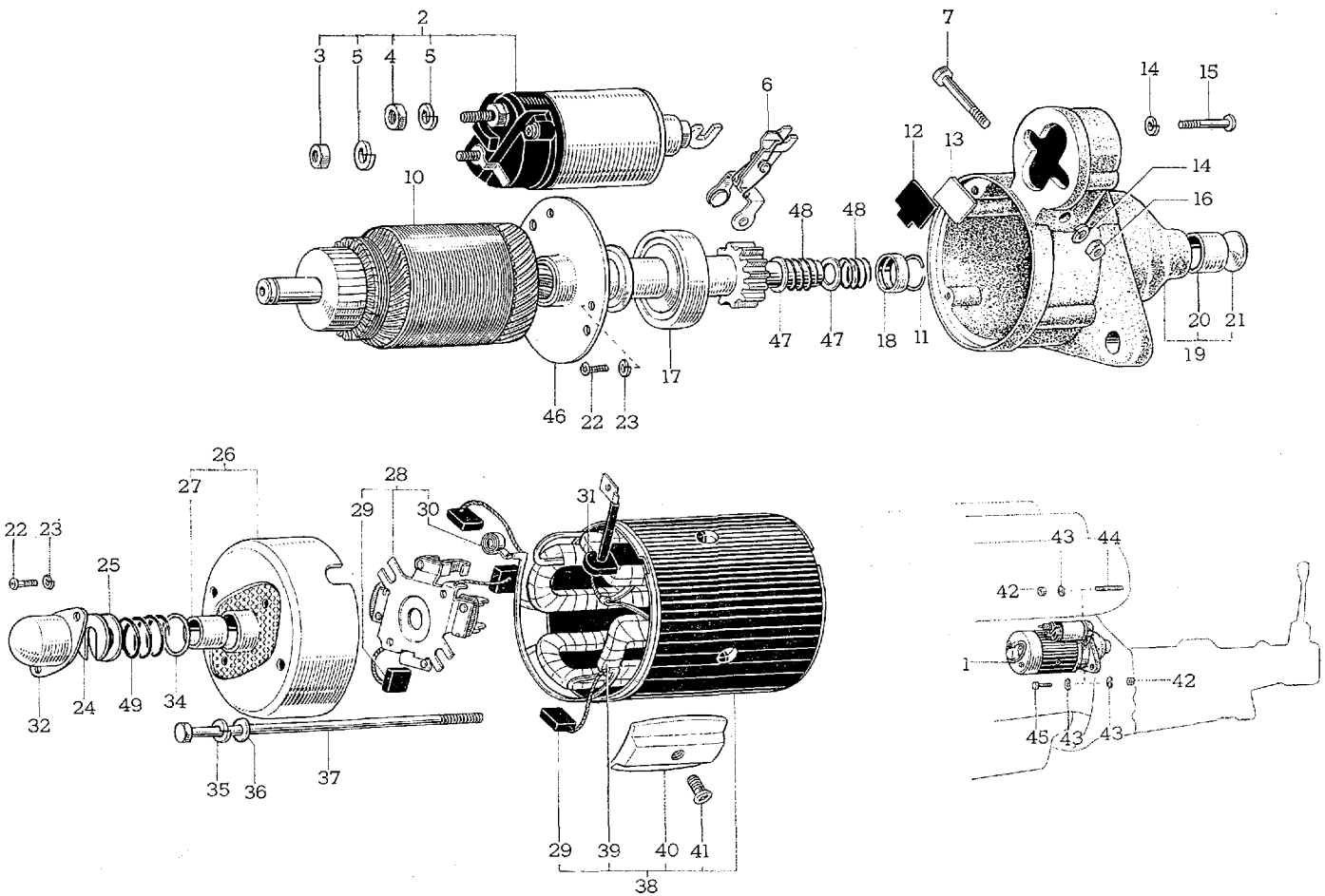

E 1837-A

図解番号	部品番号	部品名	使用個数	型式
(図番81)				
18	28163-40011	ナツト，ピニオン ストツプ	1	MF10
	28163-41011	ナツト，ピニオン ストツプ-①	1	MF10
	28163-40011	ナツト，ピニオン ストツプ-②	1	MF10. 10C
19	28110-41015	ハウジング アツセンブリ，スタータ	1	MF10
	28110-41018	ハウジング アツセンブリ，スタータ (ISO)	1	MF10
	N28110-43010	ハウジング アツセンブリ，スタータ-②	1	MF10. 10C
20	**90099-10058**	ベアリング	1	MF10. 10C
	90099-10033	ブシユ，U/S 0.3	1	MF10. 10C
	90099-10038	ブシユ，U/S 0.5		
21	28132-41010	カバー，ベアリング	1	MF10
	28132-41011	カバー，ベアリング-①	1	MF10
	28132-21010	カバー，ベアリング-②	1	MF10. 10C
22	93110-14008	スクリユ	2	
	93219-14008	スクリユ (ISO)	5	
23	**94511-00400**	ワツシヤ，スプリング	5	
24	28136-40010	プレート，ロツク	1	MF10
	28136-41011	プレート，ロツク-①	1	MF10. 10C
25	90099-01185	ワツシヤ	1	MF10
	90099-02169	ワツシヤ-②	1	MF10. 10C
26	28130-40010	フレーム アツセンブリ，コンミユテータ エンド	1	MF10
	28130-21011	フレーム アツセンブリ，コンミユテータ エンド-①	1	MF10. 10C
27	**28131-20010**	ブシユ，コンミユテータ エンド フレーム	1	MF10. 10C
	90099-10039	ブシユ，U/S 0.3	1	MF10. 10C
	90099-10040	ブシユ，U/S 0.5		
28	28140-40010	ホルダ アツセンブリ，スタータ ブラシ	1	MF10
	28140-41012	ホルダ アツセンブリ，スタータ ブラシ-①	1	MF10
	N28140-43010	ホルダ アツセンブリ，スタータ ブラシ-②	1	MF10. 10C
29	28142-77030	ブラシ，スタータ	4	MF10
	28142-21010	ブラシ，スタータ-①	4	MF10
	28142-35010	ブラシ，スタータ-②	4	MF10. 10C
30	**28143-40010**	スプリング，スタータ ブラシ	4	MF10. 10C

① F.N. MF10-10077 以降　② F.N. MF10-10236 以降

図番—81(α)　スタータ

(F.N. MF10-10077 以降)

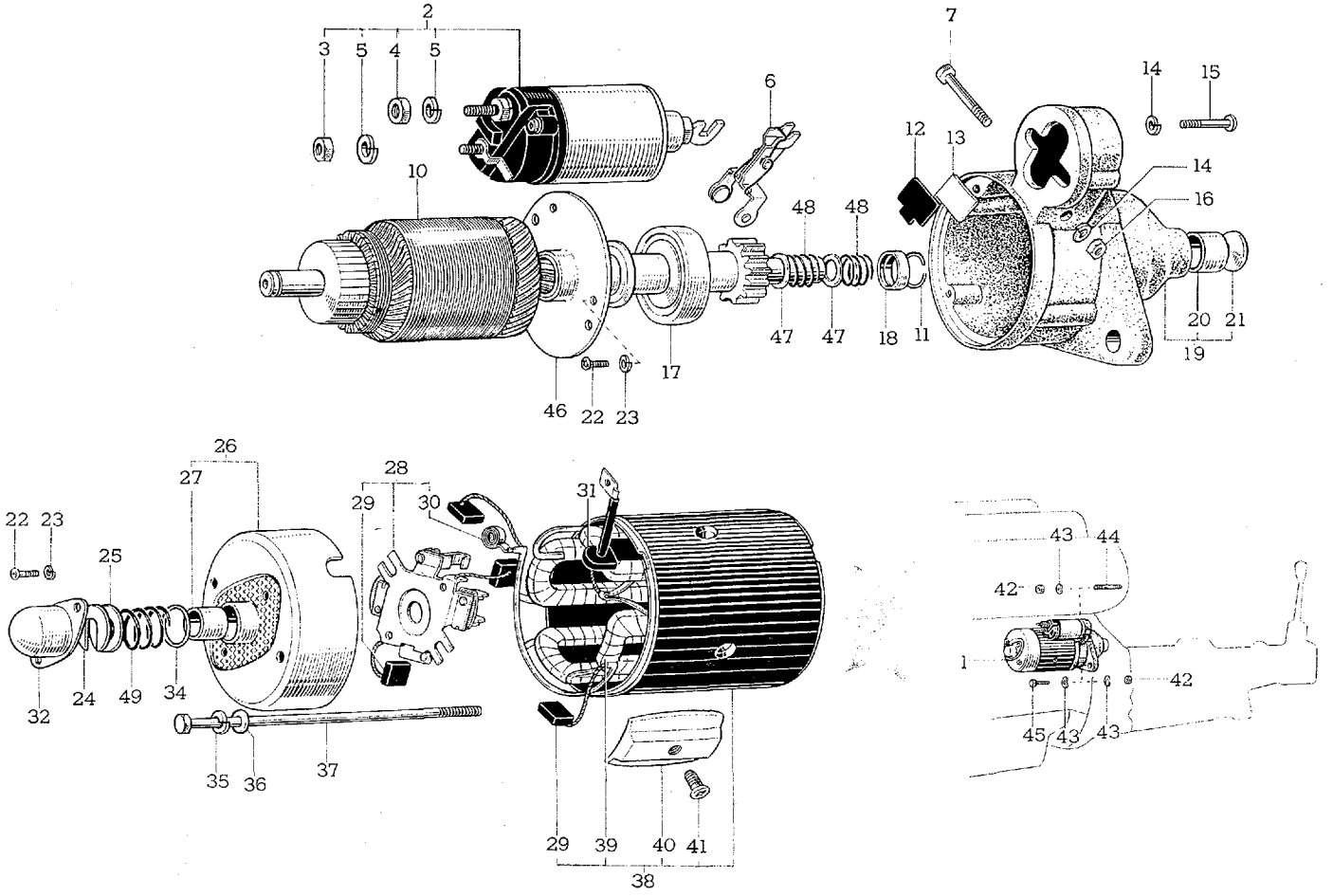

E 1837-A

図解番号	部品番号	部品名	使用個数	型式
(図番81)				
31	28166-41011	ブシユ，インシユレーシヨン	1	MF10
	28166-40010	ブシユ，インシユレーシヨン-②	1	MF10. 10C
32	28132-40010	カバー，ベアリング	1	MF10
	28132-41011	カバー，ベアリング-②	1	MF10. 10C
33	90093-31202	ワツシヤ-①	0～1	
34	28138-40010	ラバー	1	MF10
	28138-41011	ラバー-②	1	MF10. 10C
35	**94511-00500**	ワツシヤ，スプリング	2	
36	**90099-01090**	ワツシヤ	2	MF10. 10C
37	90099-04172	ボルト	2	MF10
	90099-04815	ボルト (ISO)	2	MF10
	90099-04817	ボルト-④	2	MF10. 10C
38	28120-43010	ヨーク アツセンブリ，スタータ	1	MF10
	28120-41011	ヨーク アツセンブリ，スタータ-②	1	MF10
	N**28120-43011**	ヨーク アツセンブリ，スタータ-④	1	MF10. 10C
39	28121-43010	コイル，スタータ フイールド	1	MF10
	28121-41011	コイル，スタータ フイールド-②	1	MF10
	N**28121-43011**	コイル，スタータ フイールド-④	1	MF10. 10C
40	28123-40011	コア，ポール	4	MF10
	28123-41011	コア，ポール-②	4	MF10. 10C
41	**90099-00102**	スクリユ，コア ポール	4	MF10. 10C
42	**94110-41000**	ナツト	2	
43	**94542-01000**	ワツシヤ，ウエーブ	3	
44	**90116-10021**	ボルト，スタツド	1	MF10. 10C
45	**91111-41050**	ボルト	1	
46	**28126-35010**	ベアリング，センタ-④	1	MF10. 10C
47	90099-01352	ワツシヤ-②③	2	MF10
48	28116-41012	スプリング，ピニオン ドライブ-②③	2	MF10
49	**28162-41011**	スプリング，スタータ ブレーキ-②	1	MF10. 10C

① F.N. MF10-10076 まで　② F.N. MF10-10077 以降　③ F.N. MF10-10235 まで　④ F.N. MF10-10236 以降

Old

図番—82　デイストリビユーター—Old

Old

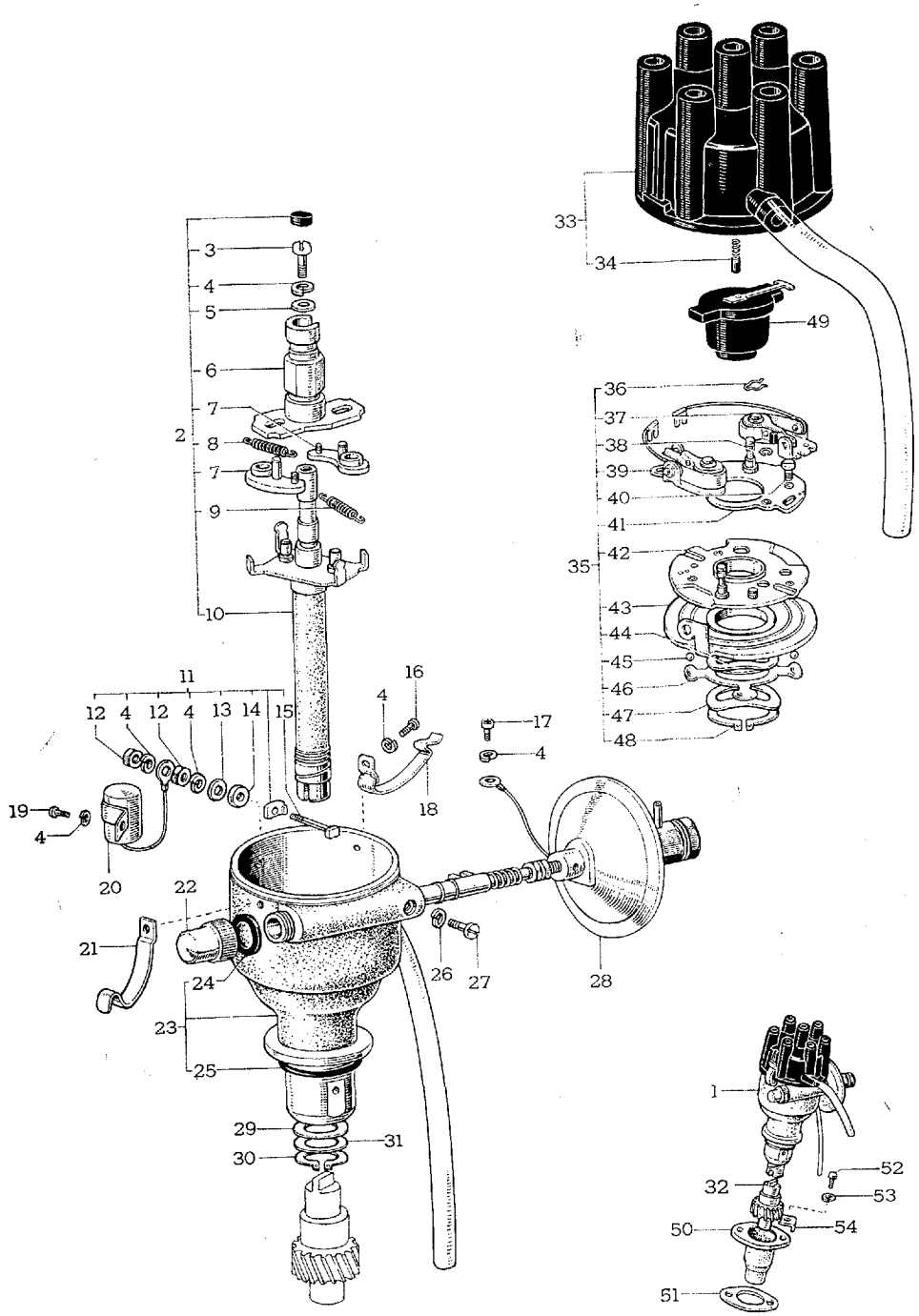

E 1602-A

図番—82(α)　デイストリビユータ

(F.N. MF10-10401 以降)

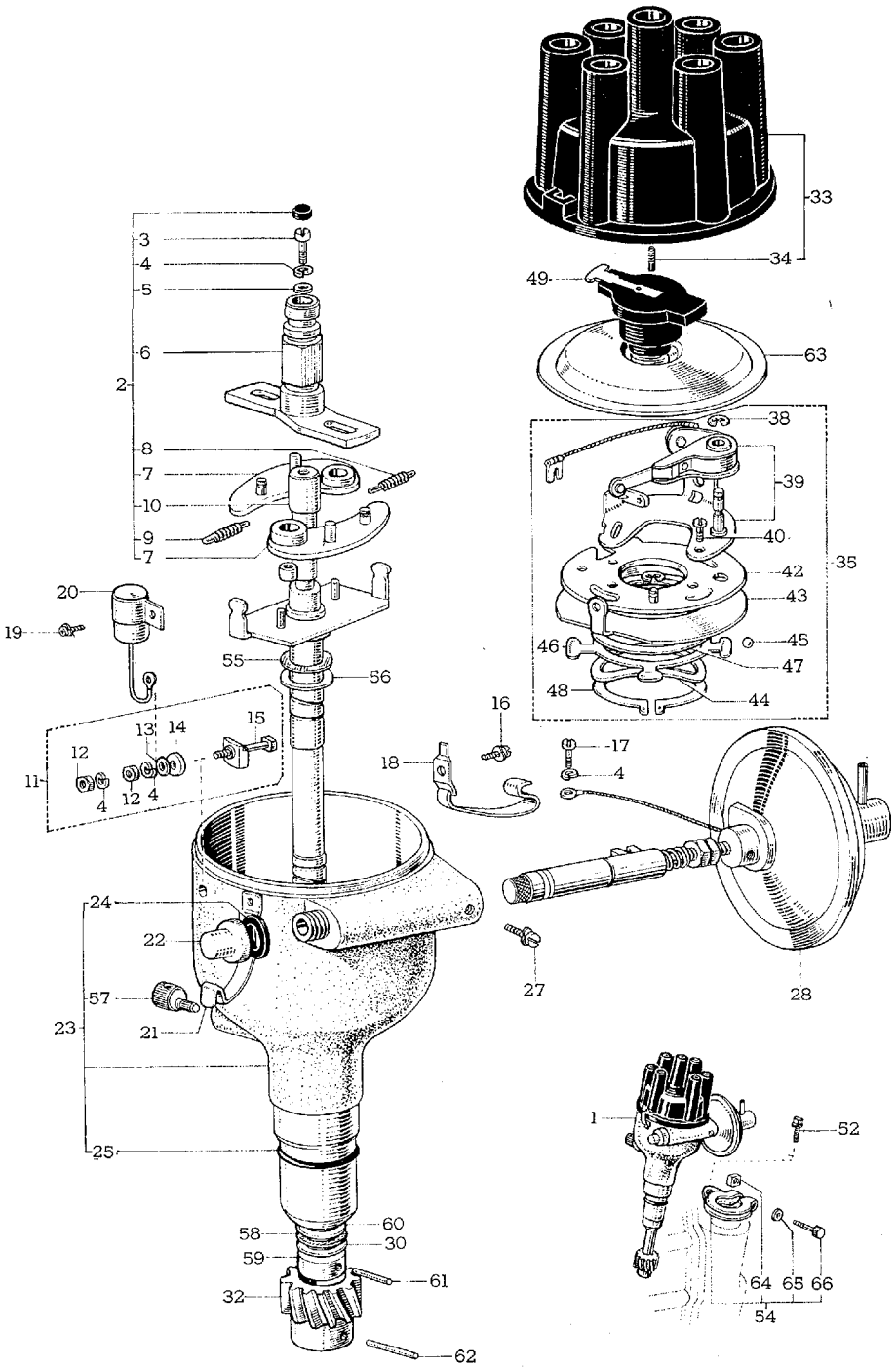

図解番号	部品番号	部品名	使用個数	型式
		デイストリビユータ		
(図番82)				
1	19100-88110	デイストリビユータ アツセンブリ	1	MF10
	ℕ19100-88111*	デイストリビユータ アツセンブリ-① (代替 19000-88112)	1	MF10
	ℕ19100-88112	デイストリビユータ アツセンブリ-② (19100-88113 と互換性あり)	1	MF10
	ℕ19100-88113	デイストリビユータ アツセンブリ-③	1	MF10. 10C
2	19105-88110	シヤフト アンド ガバナ サブ アツセンブリ	1	MF10
	ℕ19105-88111	シヤフト アンド ガバナ サブ アツセンブリ-①	1	MF10
	ℕ19105-88112	シヤフト アンド ガバナ サブ アツセンブリ-②	1	MF10
	ℕ19105-88113	シヤフト アンド ガバナ サブ アツセンブリ-③	1	MF10. 10C
3	90099-00407	スクリユ	1	MF10
	93119-14008	スクリユ (ISO)	1	
	90099-00710	スクリユ, ウイズ ワツシヤ	1	MF10. 10C
4	**94511-00400**	ワツシヤ, スプリング	4 (F.N. MF10-10399 まで=7)	
5	**90093-00405**	ワツシヤ	1	
6	19106-88110	カム サブ アツセンブリ, デイストリビユータ	1	MF10
	ℕ19106-88111	カム サブ アツセンブリ, デイストリビユータ-②	1	MF10
	ℕ19106-88113	カム サブ アツセンブリ, デイストリビユータ-③	1	MF10. 10C
7	**19152-32010**	ウエイト, ガバナ	2	MF10. 10C
8	19154-88110	スプリング, ガバナ, B	1	MF10
	ℕ19153-88111	スプリング, ガバナ-①	1	MF10. 10C
9	19153-88110	スプリング, ガバナ, A	1	MF10
	ℕ19153-88111	スプリング, ガバナ-①	1	MF10. 10C
10	19151-88110	シヤフト アンド プレート, ガバナ	1	MF10
	ℕ19151-88111	シヤフト アンド プレート, ガバナ (ISO)	1	MF10
	ℕ19151-88112	シヤフト アンド プレート, ガバナ-①	1	MF10
	ℕ19151-88102	シヤフト アンド プレート, ガバナ-③	1	MF10. 10C
11	19231-88110	ターミナル サブ アツセンブリ, デイストリビユータ	1	MF10
	19231-22010	ターミナル サブ アツセンブリ, デイストリビユータ-②	1	MF10. 10C

① E.N. 3M-10172 以降　② F.N. MF10-10209 以降　③ F.N. MF10-10401 以降

図番—82(α)　デイストリビュータ

(F.N. MF10-10401 以降)

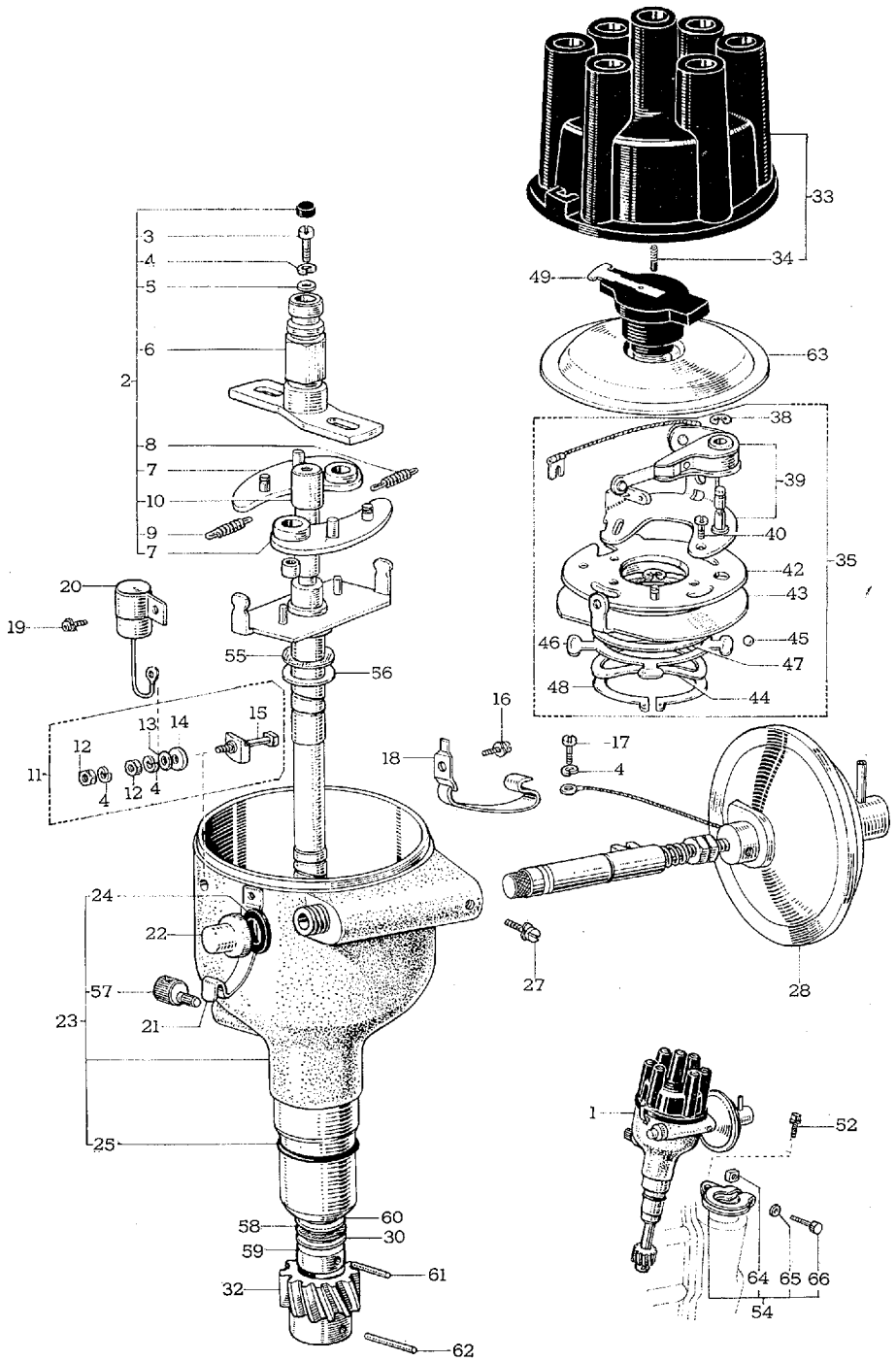

図解番号	部品番号	部品名	使用個数	型式
(図番82)				
12	90092-20402	ナツト	2	
	90099-05803	ナツト (ISO)	2	MF10. 10C
13	**90093-00413**	ワツシヤ	1	
14	**90099-19084**	ワツシヤ, ターミナル	1	MF10. 10C
15	90099-04213	ボルト, ターミナル	1	MF10
	90099-04832	ボルト, ターミナル (ISO)	1	MF10
	90099-04831	ボルト, ターミナル-②	1	MF10. 10C
16	90099-00109	スクリユ	2	MF10
	90099-00805	スクリユ (ISO)	2	MF10
	90099-00711	スクリユ, ウイズ ワツシヤ-④	2	MF10. 10C
17	90090-00401	スクリユ	1	
	90090-00483	スクリユ (ISO)	1	
18	**19118-41010**	キヤツプ スプリング サブ アツセンブリ, ハウジング, B	1	MF10. 10C
19	93110-14006	スクリユ	1	
	93119-14006	スクリユ (ISO)	1	
	90099-00709	スクリユ, ウイズ ワツシヤ-④	1	MF10. 10C
20	**19133-41010**	コンデンサ, デイストリビユータ	1	MF10. 10C
21	**19117-41010**	キヤツプ スプリング サブ アツセンブリ, ハウジング, A	1	MF10. 10C
22	19221-30030	キヤツプ, アジヤスタ	1	MF10
	19221-60040	キヤツプ, アジヤスタ-④	1	MF10. 10C
23	19107-88110	ハウジング サブ アツセンブリ, デイストリビユータ	1	MF10
	N19107-88112	ハウジング サブ アツセンブリ, デイストリビユータ-②	1	MF10
	19107-41011	ハウジング サブ アツセンブリ, デイストリビユータ-④	1	MF10. 10C
24	**90099-02019**	ワツシヤ	1	MF10. 10C
25	**90099-14018**	リング, O	1	MF10. 10C
26	94511-00500	ワツシヤ-③	1	
27	93110-15008	スクリユ	1	
	93119-15008	スクリユ (ISO)	1	
	90099-00712	スクリユ, ウイズ ワツシヤ-④	1	MF10. 10C
28	19220-88110	アドバンサ アツセンブリ, バキユーム	1	MF10
	N19220-88111	アドバンサ アツセンブリ, バキユーム (ISO)	1	MF10
	N19220-88112	アドバンサ アツセンブリ, バキユーム-①	1	MF10
	N**19220-88113**	アドバンサ アツセンブリ, バキユーム-④	1	MF10. 10C

① E.N. 3M-10172 以降　② F.N. MF10-10209 以降　③ F.N. MF10-10399 まで　④ F.N. MF10-10401 以降

図番—82(α)　デイストリビユータ

(F.N. MF10-10401 以降)

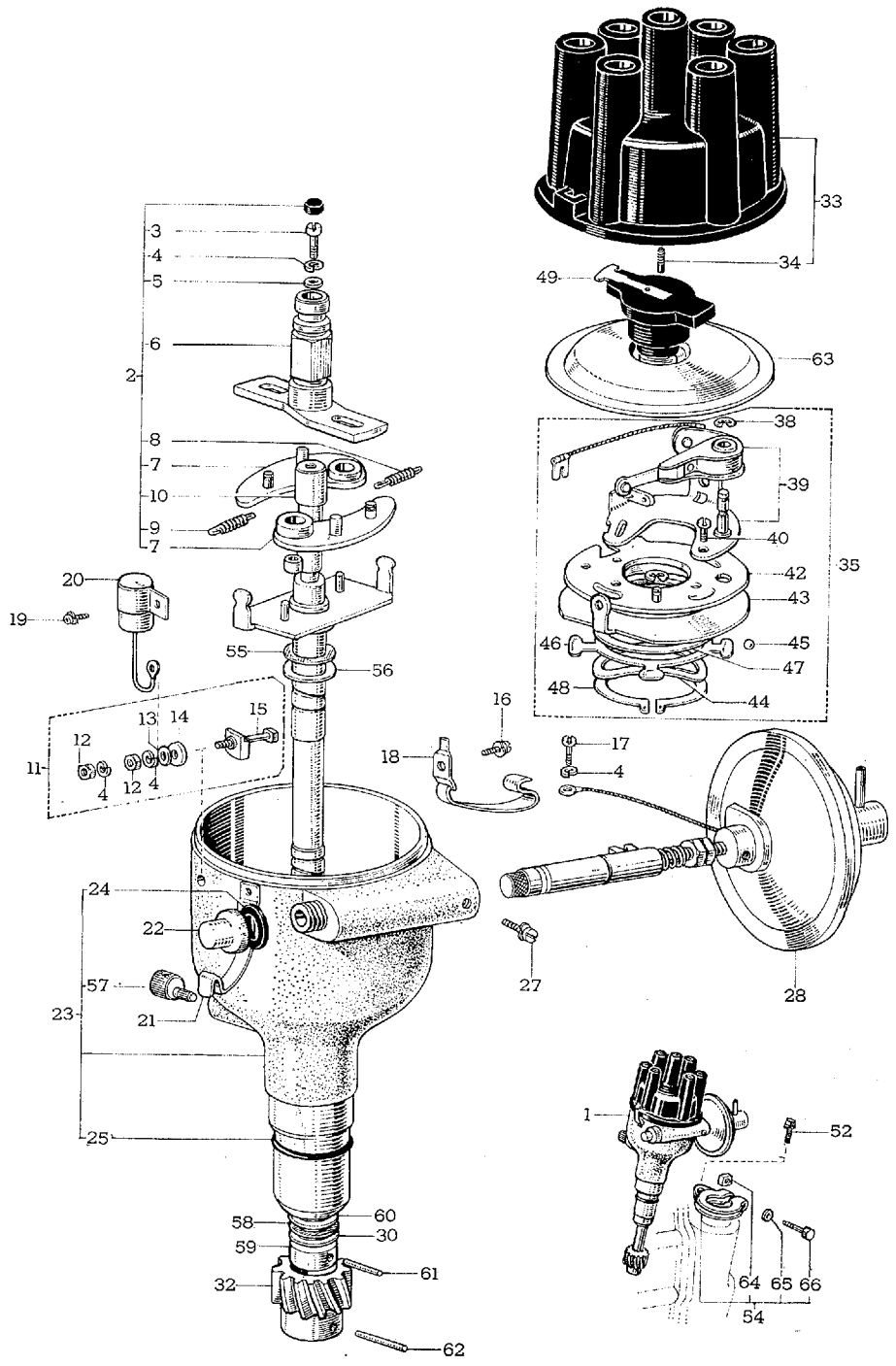

図解番号	部品番号	部品名	使用個数	型式
(図番82)				
29	90099-01343	ワツシヤ-③	0～1	MF10
30	90099-07088	リング，スナツプ	1	MF10
	90093-31202	ワツシヤ-④	1～3	
31	90099-01342	ワツシヤ	0～1	MF10. 10C
32	13648-88110	ギヤ，デイストリビユータ ドリブン (N=16)	1	MF10
	19155-41010	ギヤ，スパイラル (N=16)-④	1	MF10. 10C
33	19101-88110	キヤツプ サブ アツセンブリ，デイストリビユータ	1	MF10
	19101-41010	キヤツプ サブ アツセンブリ，デイストリビユータ-④	1	MF10. 10C
34	**19115-50010**	ピース，キヤツプ センタ	1	MF10. 10C
35	19103-88110	ブレーカ サブ アツセンブリ，デイストリビユータ	1	MF10
	ℕ19103-88111	ブレーカ サブ アツセンブリ，デイストリビユータ (ISO)	1	MF10
	ℕ19103-88112	ブレーカ サブ アツセンブリ，デイストリビユータ-②	1	MF10
	19103-41030	ブレーカ サブ アツセンブリ，デイストリビユータ-④	1	MF10. 10C
36	90099-07042	リング，スナツプ-①	1	MF10
37	19146-88110	コンタクト サブ アツセンブリ，デイストリビユータ B-①	1	MF10
38	**90099-07011**	ワツシヤ，スナツプ	1 (F.N. MF10-10208 まで=2)	MF10. 10C
39	19145-88110	コンタクト サブ アツセンブリ，デイストリビユータ A	1	MF10
	19145-41020	コンタクト サブ アツセンブリ，デイストリビユータ A-②	1	MF10. 10C
40	90099-00035	スクリユ	4	MF10
	90099-00803	スクリユ (ISO)	2 (F.N. MF10-10208 まで=4)	MF10. 10C
41	19126-88110	シフト プレート サブ アツセンブリ，ブレーカ	1	MF10
	ℕ19126-88111	シフト プレート サブ アツセンブリ，ブレーカ (ISO)-①	1	MF10
42	19123-88110	プレート サブ アツセンブリ，ブレーカ	1	MF10
	ℕ19123-88111	プレート サブ アツセンブリ，ブレーカ (ISO)	1	MF10
	ℕ19123-88112	プレート サブ アツセンブリ，ブレーカ-②	1	MF10
	19123-41011	プレート サブ アツセンブリ，ブレーカ-④	1	MF10. 10C
43	19122-88110	プレート サブ アツセンブリ，ステーシヨナリ	1	MF10
	ℕ19122-88111	プレート サブ アツセンブリ，ステーシヨナリ (ISO)	1	MF10
	19122-39041	プレート サブ アツセンブリ，ステーシヨナリ-④	1	MF10. 10C
44	**90099-01238**	ワツシヤ，ウエーブ	1	MF10. 10C
45	**90099-12003**	ボール	4	MF10. 10C
46	**19125-30010**	スプリング，セツト	1	MF10. 10C

① F.N. MF10-10208 まで　② F.N. MF10-10209 以降　③ F.N. MF10-10399 まで　④ F.N. MF10-10401 以降

図番—82(α)　デイストリビユータ

(F.N. MF10-10401～以降)

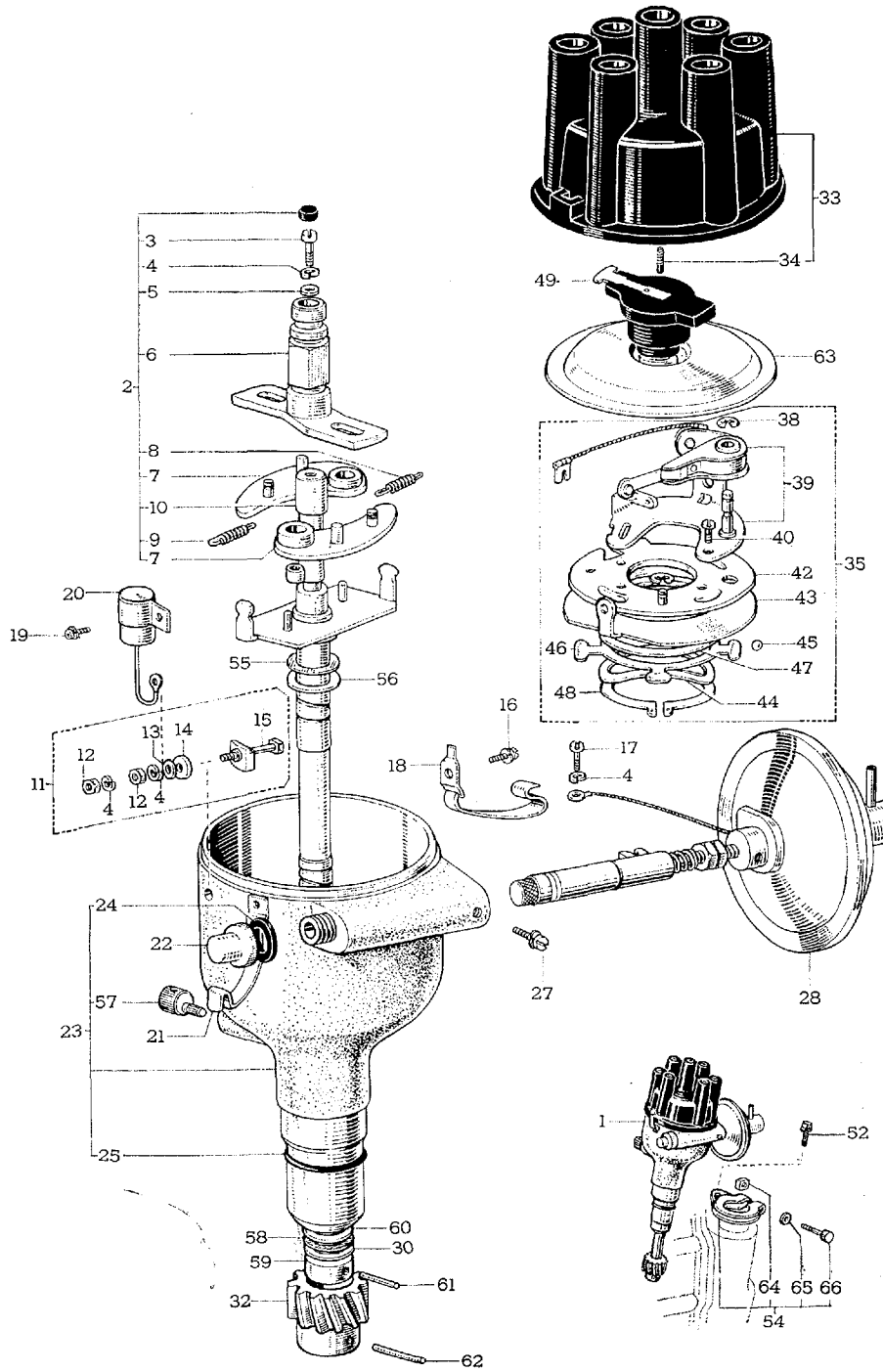

E 3107

図解番号	部品番号	部品名	使用個数	型式
(図番82)				
47	90093-32301	ワツシヤ	0～2	
	90093-32302	ワツシヤ	0～2	
48	90099-07081	リング，スナツプ	1	MF10. 10C
49	19102-41010	ロータ サブ アツセンブリ，デイストリビユータ	1	MF10. 10C
50	19952-88110	スリーブ，デイストリビユータ ドリブン ギヤ-①	1	MF10
51	19953-88110	ガスケツト，デイストリビユータ ドリブン ギヤ スリーブ-①	1	MF10
52	91111-40832	ボルト	2	
	91651-40818	ボルト，ウイズ ワツシヤ-②	1	
53	94512-00800	ワツシヤ，スプリング-①	2	
54	19955-88110	クランプ，デイストリビユータ	2	MF10
	19905-41010	クランプ サブ アツセンブリ，デイストリビユータ-②	1	MF10. 10C
55	90099-02092	ワツシヤ-②	1	MF10. 10C
56	90099-01145	ワツシヤ-②	1	MF10. 10C
57	90099-50002	カツプ，オイル-②	1	MF10. 10C
58	90099-02093	ワツシヤ-②	1	MF10. 10C
59	19168-41010	カラー，デイストリビユータ-②	1	MF10. 10C
60	90093-31201	ワツシヤ-②	1～3	
61	90099-08053	ピン-②	1	MF10. 10C
62	90099-08051	ピン-②	1	MF10. 10C
63	19121-30030	カバー，ダスト プルーフ-②	1	MF10. 10C
64	90173-06009	ナツト，スクエア-②	1	MF10. 10C
65	94611-10600	ワツシヤ，プレート-②	1	
66	93180-16032	スクリユ-②	1	

① F.N. MF10-10399 まで　② F.N. MF10-10401 以降

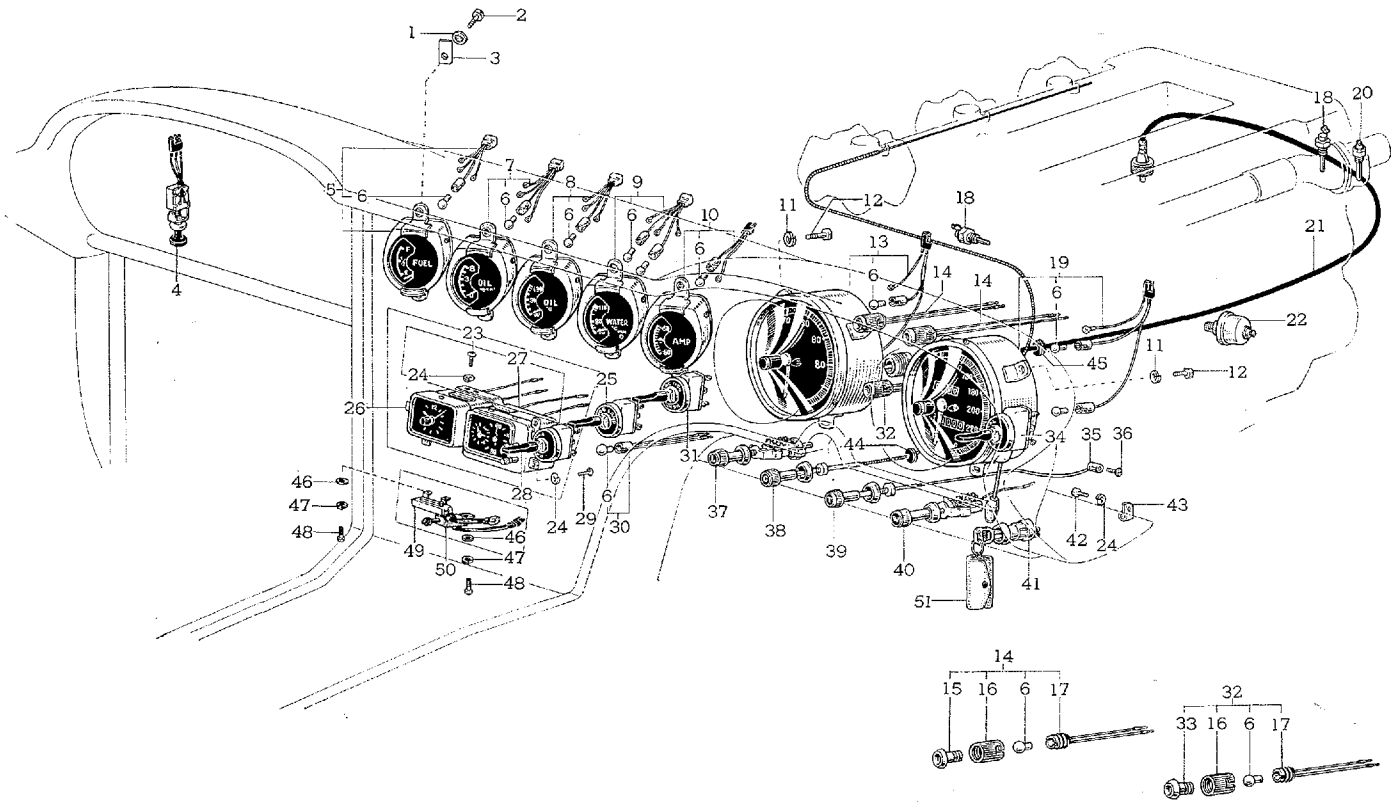
FUEL
OIL
OIL
WATER
AMP
1
2
3
4
5
6
7
8
9
10
11
12
13
14
15
16
17
18
19
20
21
22
23
24
25
26
27
28
29
30
31
32
33
34
35
36
37
38
39
40
41
42
43
44
45
46
47
48
49
50
51

E 1603-B

図番—83(α)　メータ と スイツチ

(F.N. MF10-10401 以降)

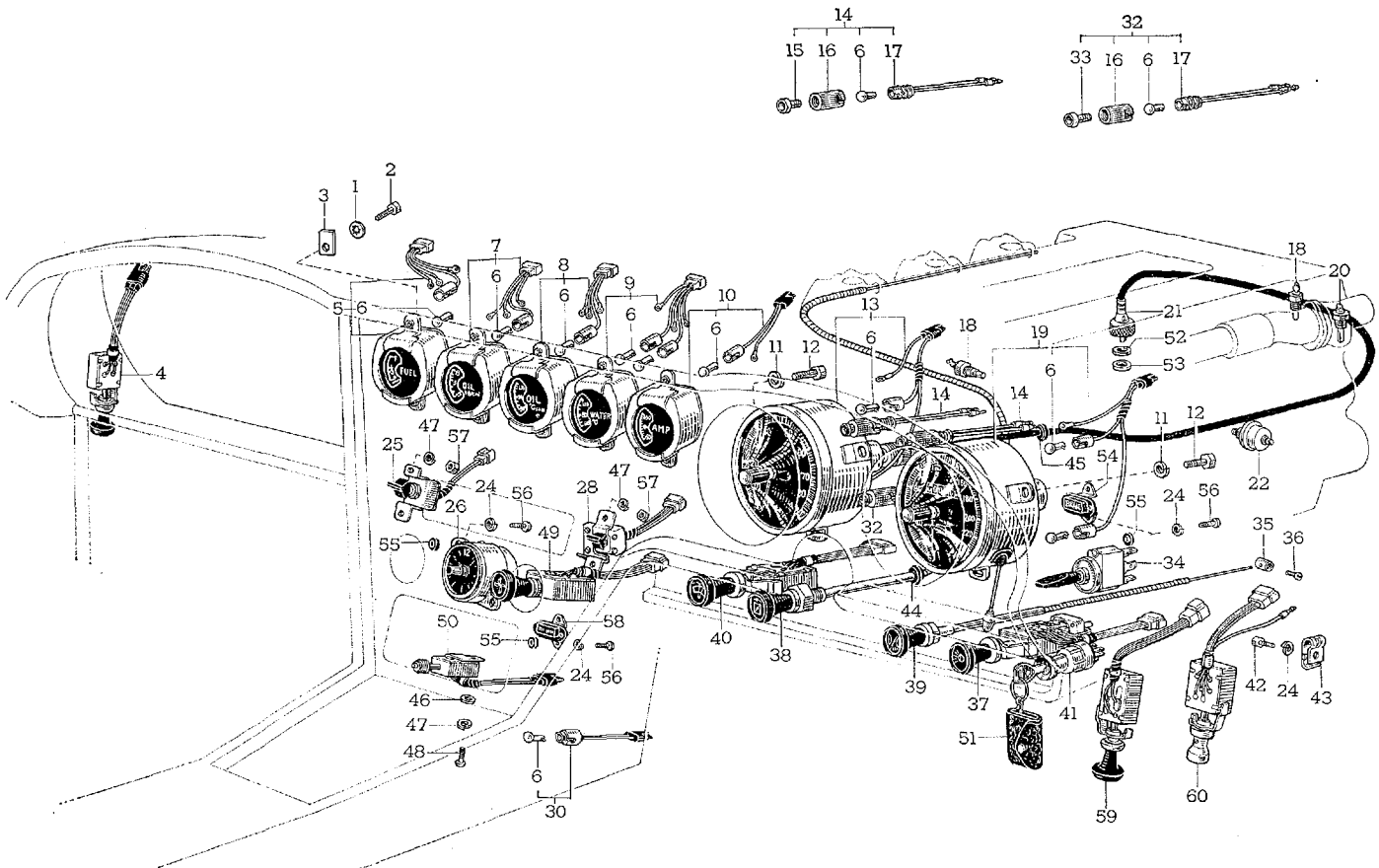

E 3108

図解番号	部品番号	部品名	使用個数	型式
		メータ と スイツチ		
(図番83)				
1	94521-10600	ワツシヤ, ツースド	10	
2	93280-16020	スクリユ	10	
3	◙55416-88110	ワツシヤ, レシーバ ゲージ マウンテイング	10	MF10. 10C
4	84180-62010	スイツチ アツセンブリ, インストルメント パネル ランプ	1	MF10. 10C
5	83310-62010	ゲージ アツセンブリ, フユーエル レシーバ	1	MF10. 10C
6	99132-13030	バルブ (12V 3W)-(99132-11034 と互換性あり)	13	MF10
	99132-11034	バルブ (12V 3.4W)	14	MF10. 10C
7	83510-62010	ゲージ アツセンブリ, オイル プレツシヤ レシーバ	1	MF10. 10C
8	83560-62010	ゲージ アツセンブリ, オイル テンパラチヤ レシーバ	1	MF10. 10C
9	83410-62010	ゲージ アツセンブリ, ウオータ テンパラチヤ レシーバ	1	MF10. 10C
10	83610-62010	アンメータ アツセンブリ	1	MF10. 10C
11	94511-00600	ワツシヤ, スプリング	6	
12	91112-40612	ボルト	6	
13	83270-62010*	タコメータ アツセンブリ, エンジン-(代替 83210-62011)	1	MF10
	◙83270-62011	タコメータ アツセンブリ, エンジン-①	1	MF10. 10C
14	81810-62010	ランプ アツセンブリ, ターン シグナル インジケータ (12V 3W)	2	MF10. 10C
15	81811-62010	レンズ, ターン シグナル インジケータ ランプ	2	MF10. 10C
16	81833-10010	カバー (ターン シグナル インジケータ, アツパ ビーム インジケータ ランプ バルブ用)	3	MF10. 10C
17	81815-10010	ソケツト アンド ワイヤ (ターン シグナル インジケータ, アツパ ビーム インジケータ ランプ用)	3	MF10. 10C
18	83420-12010	ゲージ アツセンブリ, ウオータ テンパラチヤ センダ	2	MF10. 10C
19	83110-62010	スピードメータ アツセンブリ	1	MF10
	◙83110-62011	スピードメータ アツセンブリ-②	1	MF10. 10C
20	83430-62010	スイツチ アツセンブリ, ラジエータ サーモ コントロール	1	MF10. 10C
21	83710-55030	ケーブル アツセンブリ (L=2500) (タコメータ ドライブ用) (83710-60010 と互換性あり)	1	MF10
	83710-60010	ケーブル アツセンブリ (L=2300) (タコメータ ドライブ用)	1	MF10. 10C

① F.N. NF10-100054 以降　② F.N. MF1-10401 以降

図番—83(a)　メータ と スイツチ

(F.N. MF10-10401 以降)

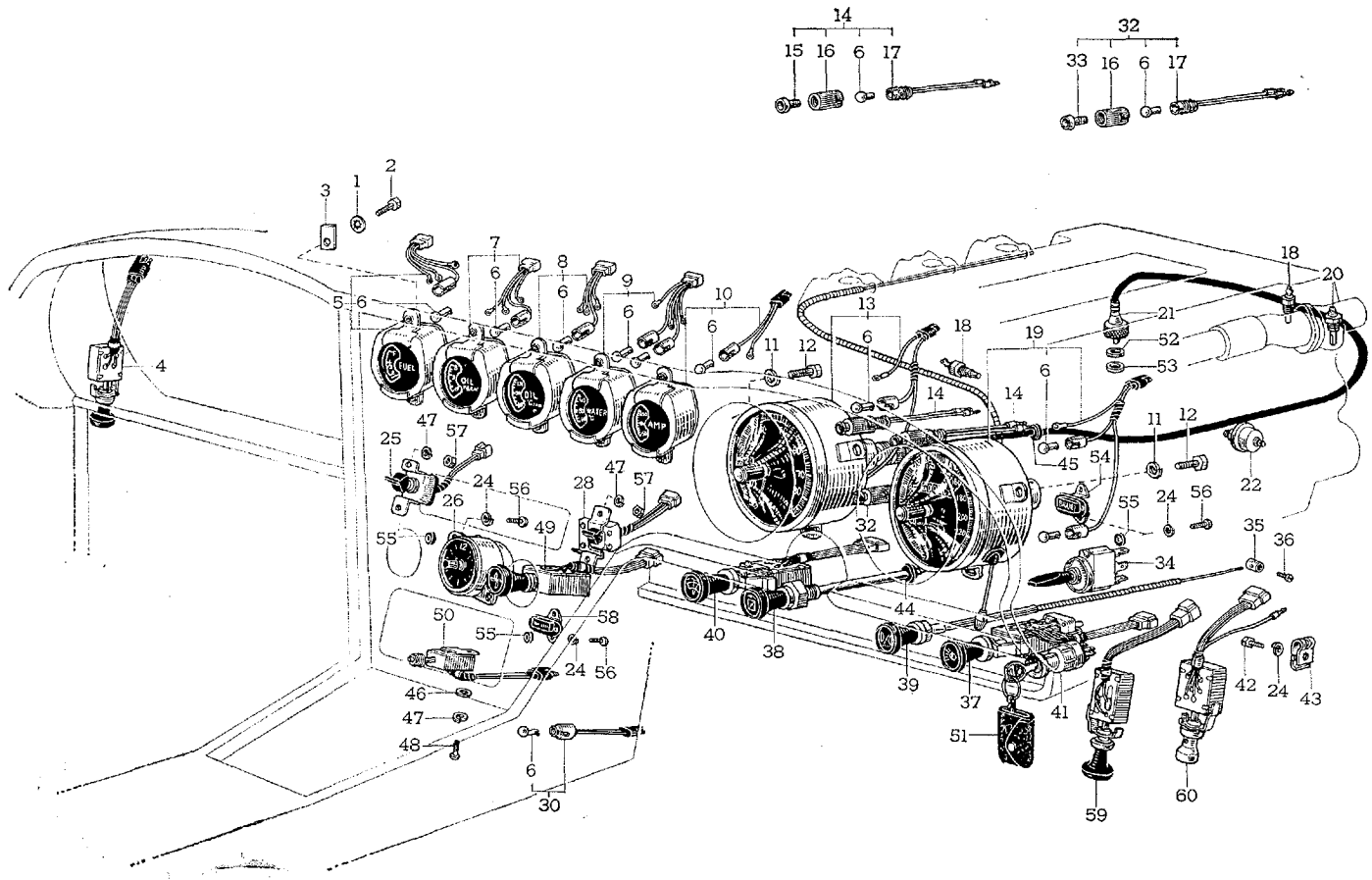

E 3108

Toyota 2000 GT

図解番号	部品番号	部品名	使用個数	型式
(図番83)				
22	**83520-62010**	ゲージ アツセンブリ, オイル プレツシヤ センダ	1	MF10. 10C
23	93210-15008	スクリユ	4	
	93219-15008	スクリユ (ISO)-③	4	
24	**94511-00500**	ワツシヤ, スプリング	7 (F.N. MF10-10399 まで=9)	
25	84160-62010	スイツチ アツセンブリ, フオグ ランプ	1	MF10
	N**84160-62011**	スイツチ アツセンブリ, フオグ ランプ-④	1	MF10. 10C
26	83910-62010	クロツク アツセンブリ	1	MF10
	N83910-62011	クロツク アツセンブリ (ISO)	1	MF10
	N**83910-62012**	クロツク アツセンブリ-④	1	MF10. 10C
27	83920-62010	クロツク アツセンブリ, ウイズ ストツプ-③	1	MF10
28	84770-62010	スイツチ アツセンブリ, ラジオ コントロール	1	MF10. 10C
	N**84770-62011**	スイツチ アツセンブリ, ラジオ コントロール-④	1	MF10. 10C
29	93210-15010	スクリユ	4	
	93219-15010	スクリユ (ISO)-③	4	
30	81930-88110	ランプ アツセンブリ, ヒータ コントロール	1	MF10
	N**81930-88111**	ランプ アツセンブリ, ヒータ コントロール-④	1	MF10. 10C
31	84120-62010	スイツチ アツセンブリ, ヘツドランプ リトラクシヨン-③	1	MF10. 10C
32	**81830-62010**	ランプ アツセンブリ, アツパ ビーム インジケータ	1	MF10. 10C
33	**81831-62010**	レンズ, アツパ ビーム インジケータ ランプ	1	MF10. 10C
34	84310-62010	スイツチ アツセンブリ, ターン シグナル	1	MF10
	N**84310-62011**	スイツチ アツセンブリ, ターン シグナル-④	1	MF10. 10C
35	**78471-50010**	ストツパ, スロツトル ワイヤ	1	MF10. 10C
36	93210-14010	スクリユ	1	
	93219-14010	スクリユ (ISO)	1	
37	84110-62010	スイツチ アツセンブリ, ライト コントロール	1	MF10
	N84110-62011	スイツチ アツセンブリ, ライト コントロール-①	1	MF10
	N**84110-62012**	スイツチ アツセンブリ, ライト コントロール-④	1	MF10. 10C
38	78310-88110	ロツド アツセンブリ, チヨーク	1	MF10
	N78310-88111	ロツド アツセンブリ, チヨーク-②	1	MF10
	N**78310-88112**	ロツド アツセンブリ, チヨーク-④	1	MF10. 10C

① F.N. MF10-10025 以降　② F.N. MF10-10044 以降　③ F.N. MF10-10399 まで　④ F.N. MF10-10401 以降

図番—83(a)　メータ と スイツチ

(F.N. MF10–10401 以降)

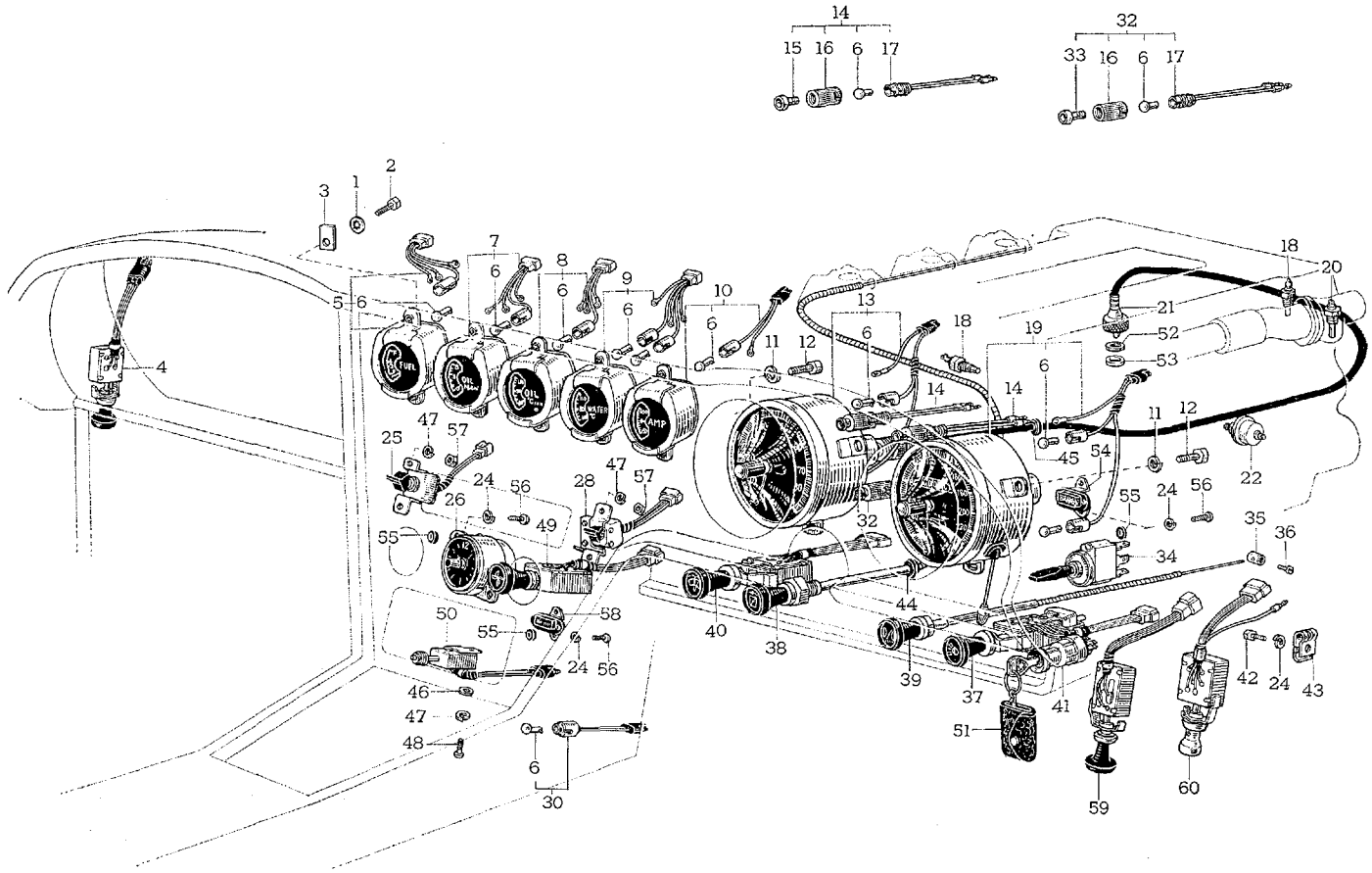

E 3108

図解番号	部品番号	部品名	使用個数	型式
(図番83)				
39	78410-88110	ロツド アツセンブリ, スロツトル	1	MF10
	ℕ78410-88113	ロツド アツセンブリ, スロツトル-④	1	MF10. 10C
40	84650-62010	スイツチ アツセンブリ, ウインドシールド ワイパ	1	MF10
	ℕ84650-62011	スイツチ アツセンブリ, ウインドシールド ワイパ-①	1	MF10. 10C
41	84045-62010	スイツチ アンド キー セツト, イグニツシヨン	1	MF10. 10C
42	93280-15910	スクリユ	1	
	93289-15010	スクリユ (ISO)	1	
43	53643-10011	クランプ (スロツトル ロツド用)	1	MF10. 10C
44	90480-15083	グロメツト	1	MF10. 10C
45	90480-19027	グロメツト	1	MF10. 10C
46	94611-10400	ワツシヤ, プレート	3	
47	94511-00400	ワツシヤ, スプリング	6 (F.N. MF10-10399 まで=3)	
48	93210-14008	スクリユ	4	
	93219-14008	スクリユ (ISO)	2 (F.N. MF10-10399 まで=4)	
49	84730-62010	スイツチ アツセンブリ, ヒータ ブロワ	1	MF10
	ℕ84730-62011	スイツチ アツセンブリ, ヒータ ブロワ (ISO)	1	MF10
	ℕ84730-62012	スイツチ アツセンブリ, ヒータ ブロワ-①	1	MF10. 10C
50	84790-62010	スイツチ アツセンブリ, リヤ ウインド デフロスタ	1	MF10. 10C
51	84041-62010	カバー アツセンブリ, キー	1	MF10. 10C
52	90303-06017	ガスケツト, スピードメータ フレクシブル チユーブ シヤフト-①	1	MF10. 10C
53	90201-07069	カラー, スピードメータ フレクシブル チユーブ シヤフト ガスケツト-①	1	MF10. 10C
54	ℕ81460-62010	ランプ アツセンブリ, ブレーキ ウオーニング インジケータ-①	1	MF10. 10C
55	ℕ55368-88101	クツシヨン, メータ マウンテイング-①	6	MF10. 10C
56	93219-15014	スクリユ-①	6	
57	94115-40400	ナツト-①	4	
58	ℕ81430-62010	ランプ アツセンブリ, リヤ ウインド デフオガ インジケータ-①	1	MF10. 10C
59	ℕ84250-62011	スイツチ アツセンブリ, パーキング ランプ-①	1	MF10. 10C
60	84330-60010	スイツチ アツセンブリ, ハザード ウオーニング シグナル-①	1	MF10. 10C

① F.N. MF10-10401 以降

Old

図番—84　ワイヤリング ハーネス と グロメツト—Old

Old

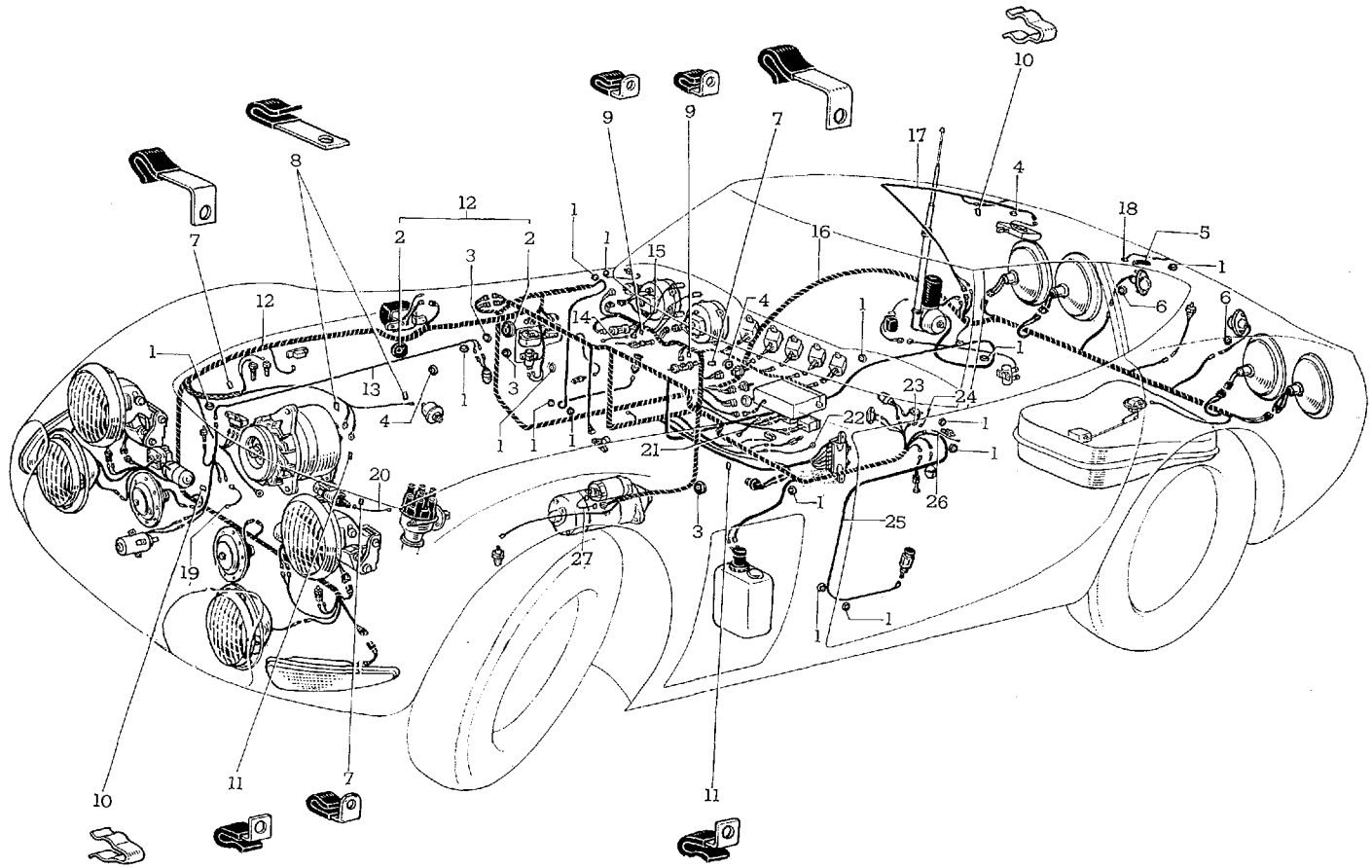

E 1605-A

図番—84(α)　ワイヤリング ハーネス と グロメット

(F.N. MF10-10401 以降)

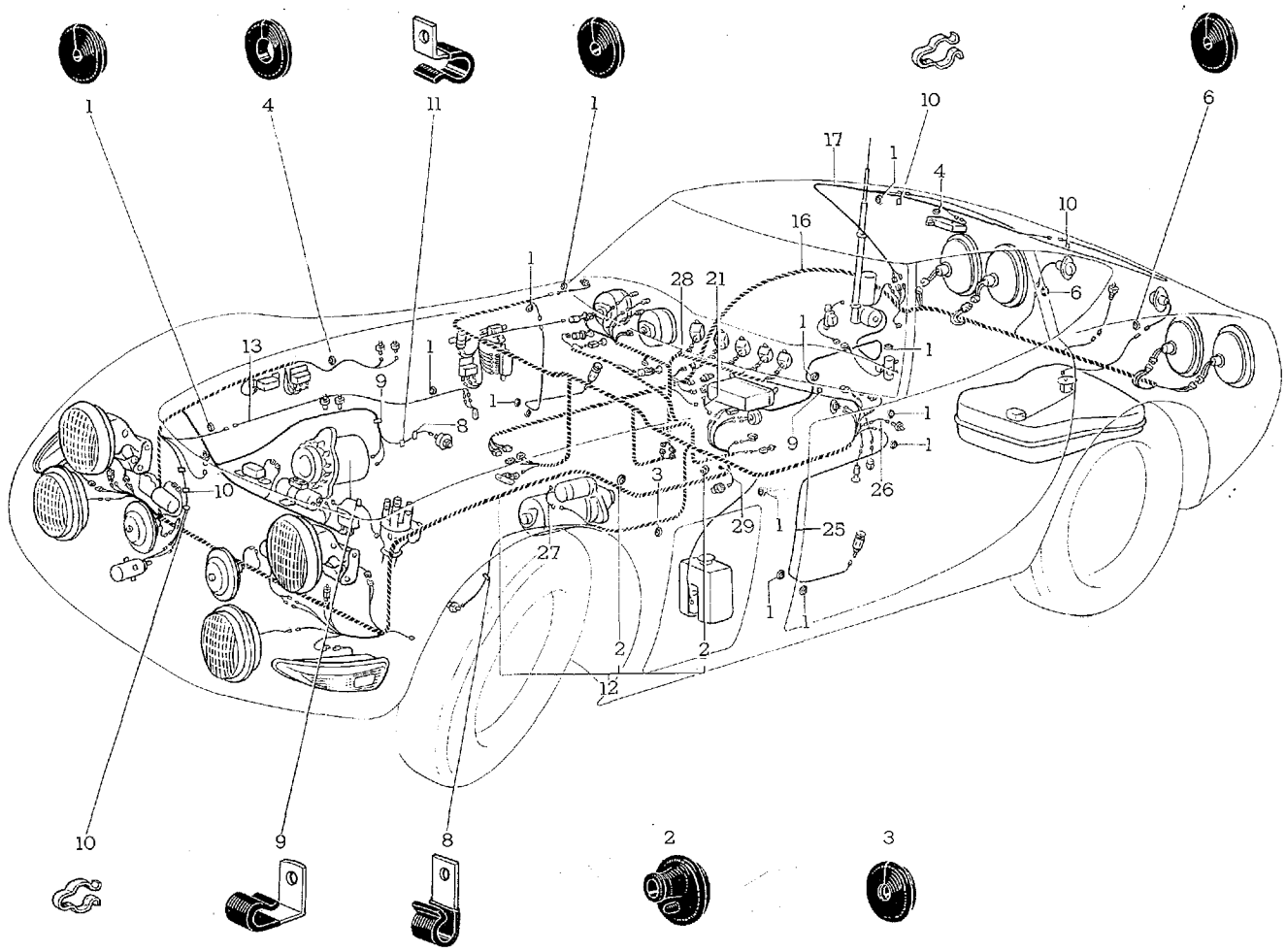

E 3109

図解番号	部品番号	部品名	使用個数	型式

ワイヤリング ハーネス と グロメツト

(図番84)

1	90480-15083	グロメツト	15	MF10. 10C
2	82819-20010	グロメツト, ワイヤリング	2	MF10. 10C
3	90480-19027	グロメツト	1	MF10. 10C
4	90480-25010	グロメツト	3	MF10. 10C
5	82365-88110	カバー, パツク ウインド ワイヤ A (D=10)	2	MF10
	82366-88110	カバー, パツク ウインド ワイヤ B (D=8)	2	MF10
	N82364-88110	カバー, パツク ウインド ワイヤ-①②	2	MF10
6	90480-15029	グロメツト	2	MF10. 10C
7	90461-12228	クランプ-②	2	MF10
8	90461-10030	クランプ	2	MF10. 10C
9	90461-08192	クランプ	4 (F.N. MF10-10399 まで=3)	MF10. 10C
10	82361-88110	クランプ, パツク ウインド ワイヤ	9	MF10. 10C
11	90461-05020	クランプ	1 (F.N. MF10-10399 まで=2)	MF10. 10C
12	82210-88110	ハーネス アツセンブリ, ワイヤリング, カウル ツウ ヘツドランプ	1	MF10
	N82210-88112	ハーネス アツセンブリ, ワイヤリング, カウル ツウ ヘツドランプ-③	1	MF10
	N82210-88113	ハーネス アツセンブリ, ワイヤリング, カウル ツウ ヘツドランプ	1	10C
13	82330-88110	ワイヤリング アツセンブリ, エンジン ルーム ランプ	1	MF10
	N82330-88111	ワイヤリング アツセンブリ, エンジン ルーム ランプ-③	1	MF10. 10C
14	82345-88110	ワイヤ, ワイパ スイツチ グラウンド-②	1	MF10
15	82342-88110	ワイヤ, インジケータ ランプ グラウンド-②	1	MF10
16	82410-88110	ハーネス アツセンブリ, ワイヤリング, ツウ リヤ ランプ	1	MF10
	N82410-88112	ハーネス アツセンブリ, ワイヤリング, ツウ リヤ ランプ-③	1	MF10. 10C
17	82510-88110	ワイヤリング アツセンブリ, ルーム	1	MF10
	N82510-88111	ワイヤリング アツセンブリ, ルーム-③	1	MF10. 10C
18	82354-88110	ワイヤ, パツク ウインド デフロスタ グラウンド-②	1	MF10
19	82353-88110	ワイヤ, ステアリング シヤフト グラウンド-②	1	MF10
20	82251-88110	ワイヤ, イグニツシヨン コイル ツウ デイストリビユータ	1	MF10. 10C

① F.N. MF10-10049 以降　② F.N. MF10-10399 まで　③ F.N. MF10-10401 以降

図番—84(a)　ワイヤリング ハーネス と グロメツト

(F.N. MF10-10401 以降)

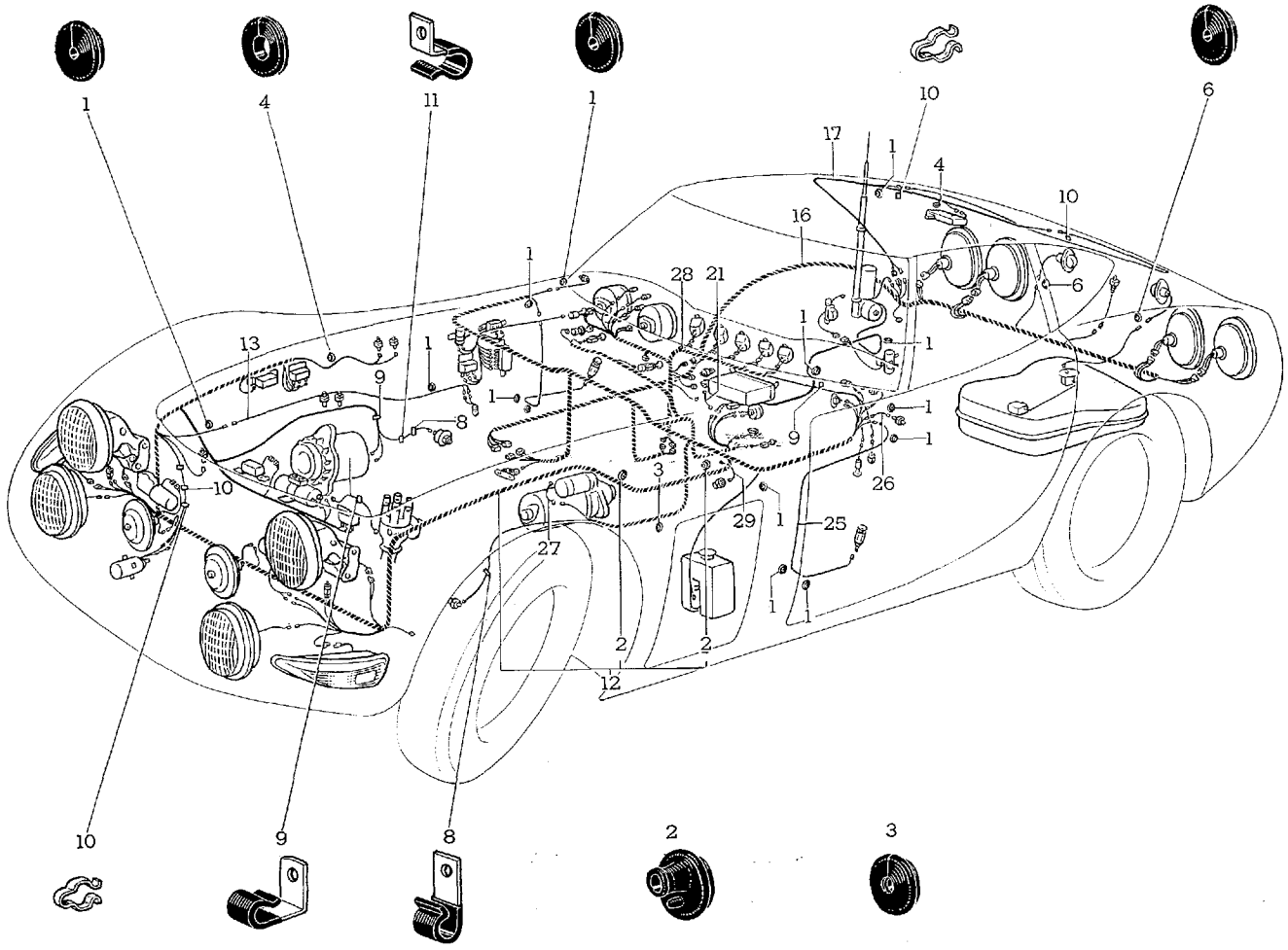

E 3109

図解番号	部品番号	部品名	使用個数	型式
(図番84)				
21	82343-88110	ワイヤ, ラジオ チユーナ グラウンド	1	MF10
	N82343-88111	ワイヤ, ラジオ チユーナ グラウンド-②	1	MF10. 10C
22	82344-88110	ワイヤ, ヒータ コントロール グラウンド-①	1	MF10
23	82352-88110	ワイヤ, グラブ コンパートメント カーテシ スイツチ-①	1	MF10
24	82341-88110	ワイヤ, グラブ コンパートメント カーテシ スイツチ グラウンド-①	1	MF10
25	82350-88110	ワイヤリング アツセンブリ, ドア	2	MF10. 10C
26	82351-88110	ワイヤ, ドア カーテシ スイツチ	2	MF10. 10C
27	82021-88110	ワイヤリング サブ アツセンブリ, ツウ スタータ	1	MF10. 10C
28	N82220-88101	ハーネス アツセンブリ, ワイヤリング カウル-②	1	MF10. 10C
29	N82310-88102	ワイヤリング アツセンブリ, ツウ バツク アツプ ランプ スイツチ-②	1	MF10

① F.N. MF10-10399 まで　② F.N. MF10-10401 以降

Old

図番—85　ゼネレータ レギユレータ と スイツチ—Old

Old

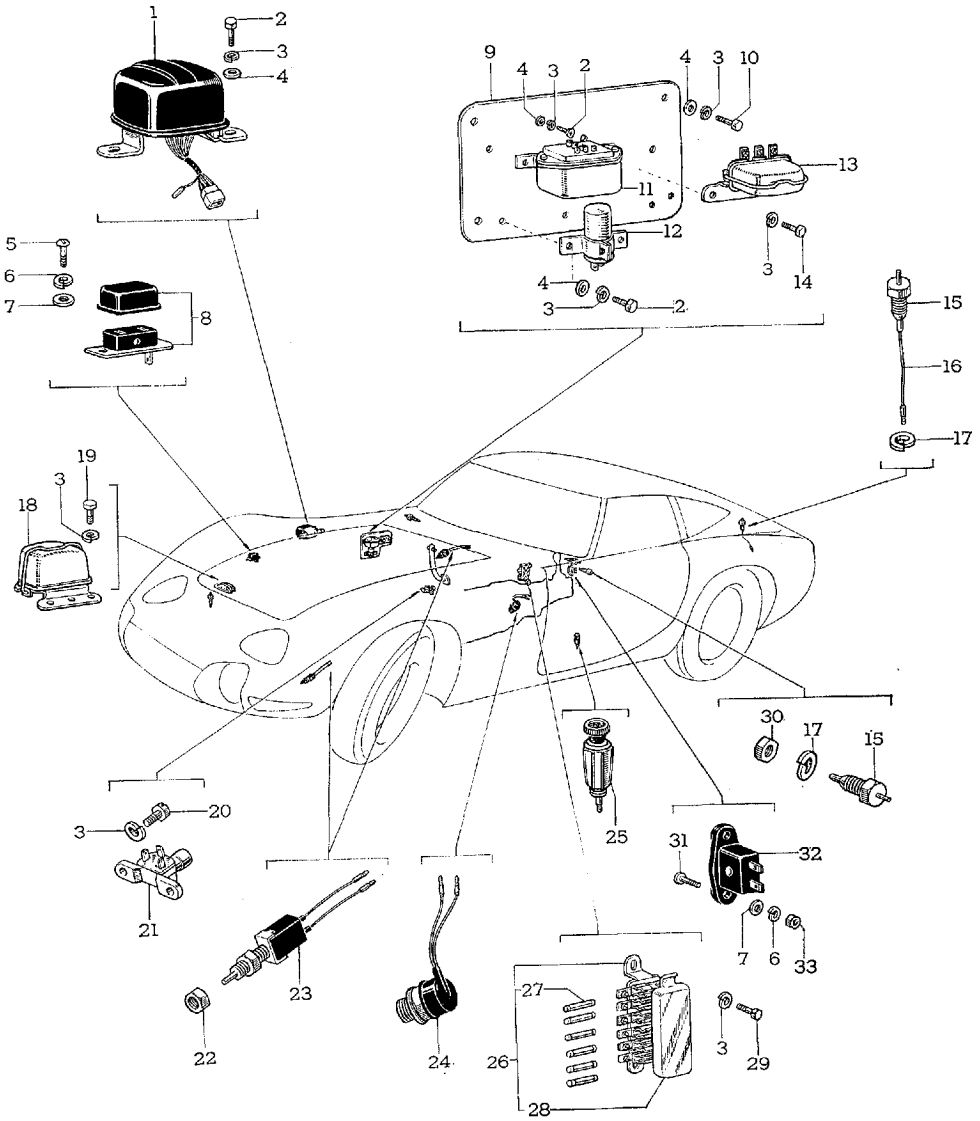

E 1606-A

図番—85(a)　ゼネレータ レギユレータ と スイツチ

(F.N. MF10-10401 以降)

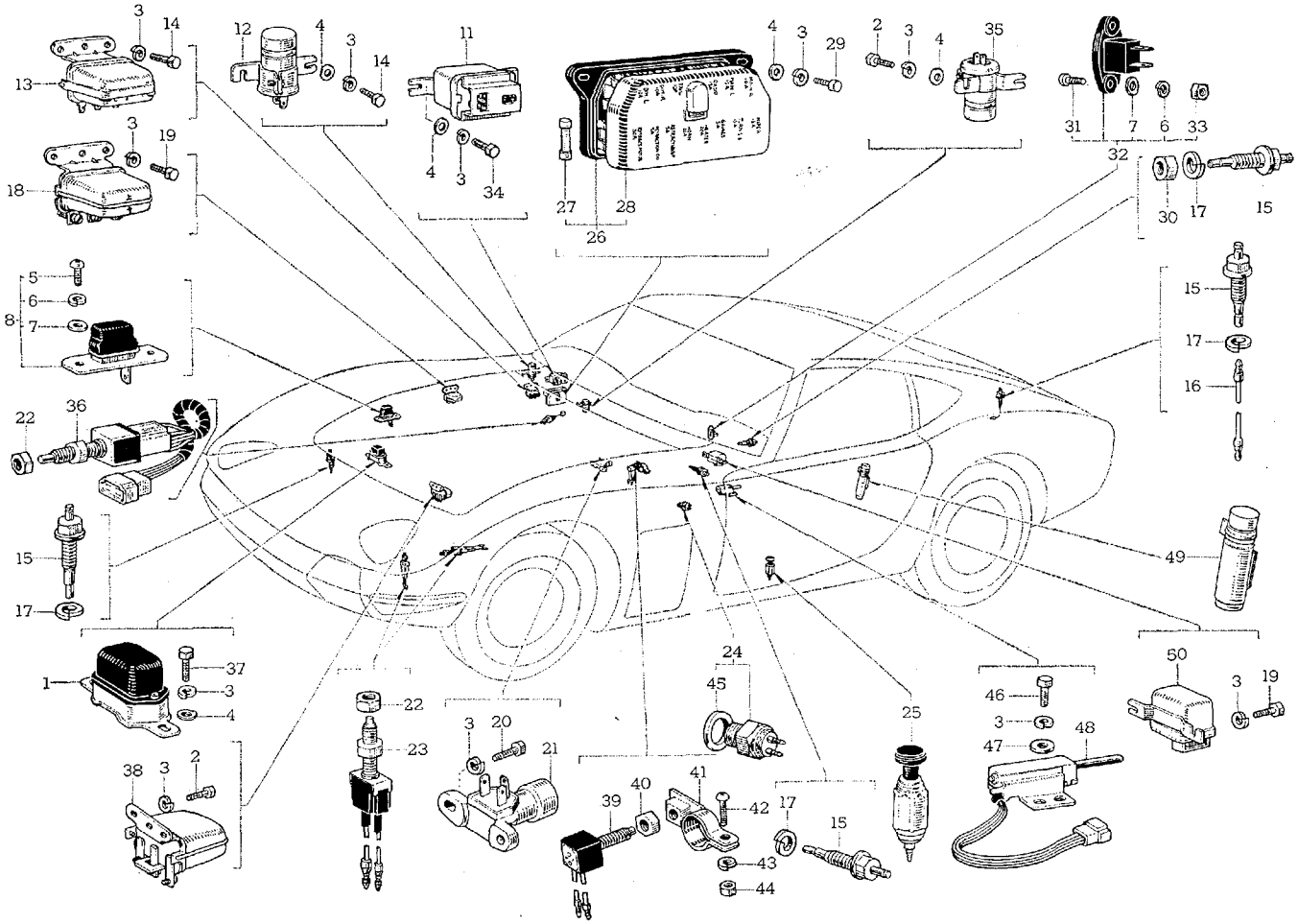

E 3110

図解番号	部品番号	部品名	使用個数	型式

ゼネレータ レギユレータ と スイツチ

(図番85)

1	27700-40021	レギユレータ アツセンブリ, ゼネレータ	1	MF10
	27700-33010	レギユレータ アツセンブリ, ゼネレータ-②	1	MF10. 10C
2	**91116-40612**	ボルト	4	
3	**94511-00600**	ワツシヤ, スプリング	22	
4	**94612-10600**	ワツシヤ, プレート	8	
5	93210-14008	スクリユ	2	
	93219-14008	スクリユ (ISO)	2	
6	**94511-00400**	ワツシヤ, スプリング	4	
7	**94612-10400**	ワツシヤ, プレート	4	
8	81420-30010*	ソケツト アツセンブリ, インスペクシヨン ランプ (代替 81420-39015)	1	MF10
	81420-39015	ソケツト アツセンブリ, インスペクシヨン ランプ (ISO)	1	MF10. 10C
9	81949-88110	ブラケツト, ターン シグナル リレー (81949-88111 と互換性あり)	1	MF10
	N81949-88111	ブラケツト, ターン シグナル リレー-①	1	MF10
10	91111-40620	ボルト-①	4	
11	81990-30010	リレー アツセンブリ, ターン シグナル (81990-22010 と互換性あり)	1	MF10
	81990-22010	リレー アツセンブリ, ターン シグナル	1	MF10. 10C
12	81980-20040	フラツシヤ アツセンブリ, ターン シグナル	1	MF10
	81980-20060	フラツシヤ アツセンブリ, ターン シグナル-②	1	MF10. 10C
13	**86530-30051**	リレー アツセンブリ, ホーン	1	MF10. 10C
14	**91116-40622**	ボルト	4	
15	**84231-30010**	スイツチ アツセンブリ, コーテシ ランプ	5	MF10. 10C
16	**84232-30010**	ワイヤ サブ アツセンブリ, コーテシ ランプ スイツチ	1	MF10. 10C
17	**94511-00800**	ワツシヤ, スプリング	5	
18	**83440-62010**	リレー アツセンブリ, ラジエータ サーモ コントロール	1	MF10. 10C
19	**91112-40612**	ボルト	4	
20	**93180-16018**	スクリユ	2	
21	**84140-55021**	スイツチ アツセンブリ, ヘツドランプ デイマ	1	MF10. 10C

① F.N. MF10-10399 まで　② F.N. MF10-10401 以降

図番—85(α)　ゼネレータ レギユレータ と スイツチ

(F.N. MF10-10401 以降)

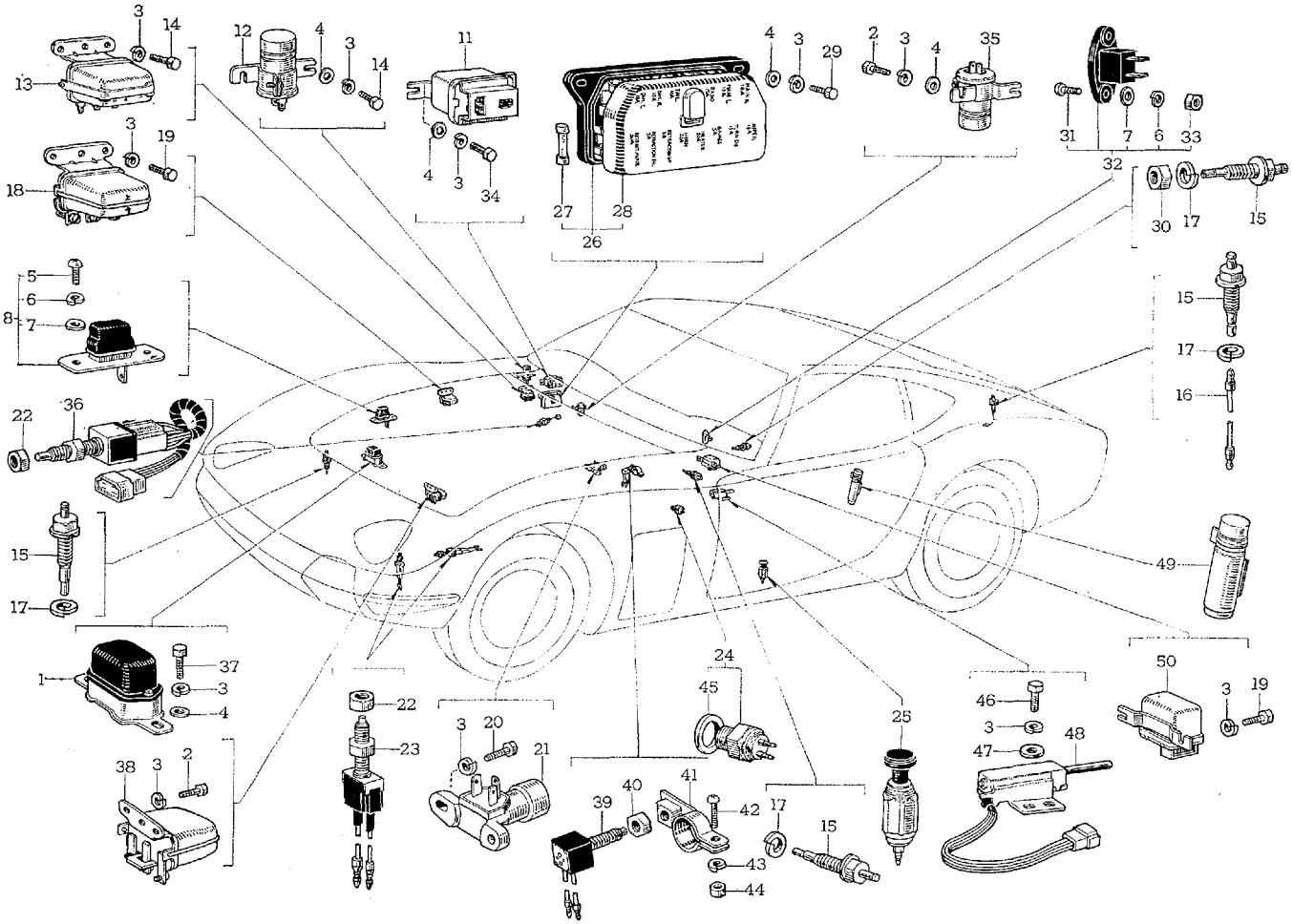

E 3110

Toyota 2000 GT

図解番号	部品番号	部品名	使用個数	型式
(図番85)				
22	94110-41000	ナツト	5	
23	84340-10011	スイツチ アツセンブリ, ストツプ ランプ	4 (F.N. MF10-10399 まで=3)	MF10. 10C
24	84210-62010	スイツチ アツセンブリ, バツク アツプ ランプ	1	MF10
	ℕ84210-62020	スイツチ アツセンブリ, バツク アツプ ランプ-①	1	MF10
25	85500-62010	ライタ アツセンブリ, シガレツト	2	MF10. 10C
26	82600-88110	ブロツク アツセンブリ, ヒユーズ ウイズ ヒユーズ	1	MF10
	ℕ82600-88112	ブロツク アツセンブリ, ヒユーズ ウイズ ヒユーズ-①	1	MF10. 10C
27	99118-62905	ヒユーズ (5A)	3 (F.N. MF10-10399 まで=1)	MF10. 10C
	99118-62910	ヒユーズ (10A)	6	MF10. 10C
	99118-62915	ヒユーズ (15A)	3 (F.N. MF10-10399 まで=1)	MF10. 10C
	99118-62920	ヒユーズ (20A)	3	MF10. 10C
	99118-62930	ヒユーズ (30A)	2 (F.N. MF10-10399 まで=1)	MF10. 10C
28	82611-88110	カバー, ヒユーズ ブロツク	1	MF10
	ℕ82611-88112	カバー, ヒユーズ ブロツク-①	1	MF10. 10C
29	91111-40608	ボルト	2	
	91116-40620	ボルト-①	2	
30	94110-40800	ナツト	2	
31	93210-14016	スクリユ	2	
	93219-14016	スクリユ (ISO)	2	
32	81402-29015	ソケツト サブ アツセンブリ, インスペクシヨン	1	MF10. 10C
33	94110-40400	ナツト	2	
	94115-40400	ナツト (ISO)	2	
34	91116-40628	ボルト-①	2	
35	81980-20050	フラツシヤ アツセンブリ, ハザード ウオーニング シグナル-①	1	MF10. 10C
36	84340-30021	スイツチ アツセンブリ, ストツプ ランプ-①	1	MF10. 10C
37	91116-40616	ボルト	2	
38	28300-50010	リレー アツセンブリ, スターター①	1	MF10. 10C
39	84380-30010	スイツチ アツセンブリ, ブレーキ ウオーニング テスト-①	1	MF10. 10C
40	94120-40800	ナツト-①	1	
41	84095-30010	ブラケツト サブ アツセンブリ, ハンド ブレーキ シグナル スイツチ-①	1	MF10. 10C
42	93219-15012	スクリユ-①	1	
43	94511-00500	ワツシヤ, スプリング-①	1	

① F.N. MF10-10401 以降

図番—85(α)　ゼネレータ レギユレータ と スイツチ

(F.N. MF10-10401 以降)

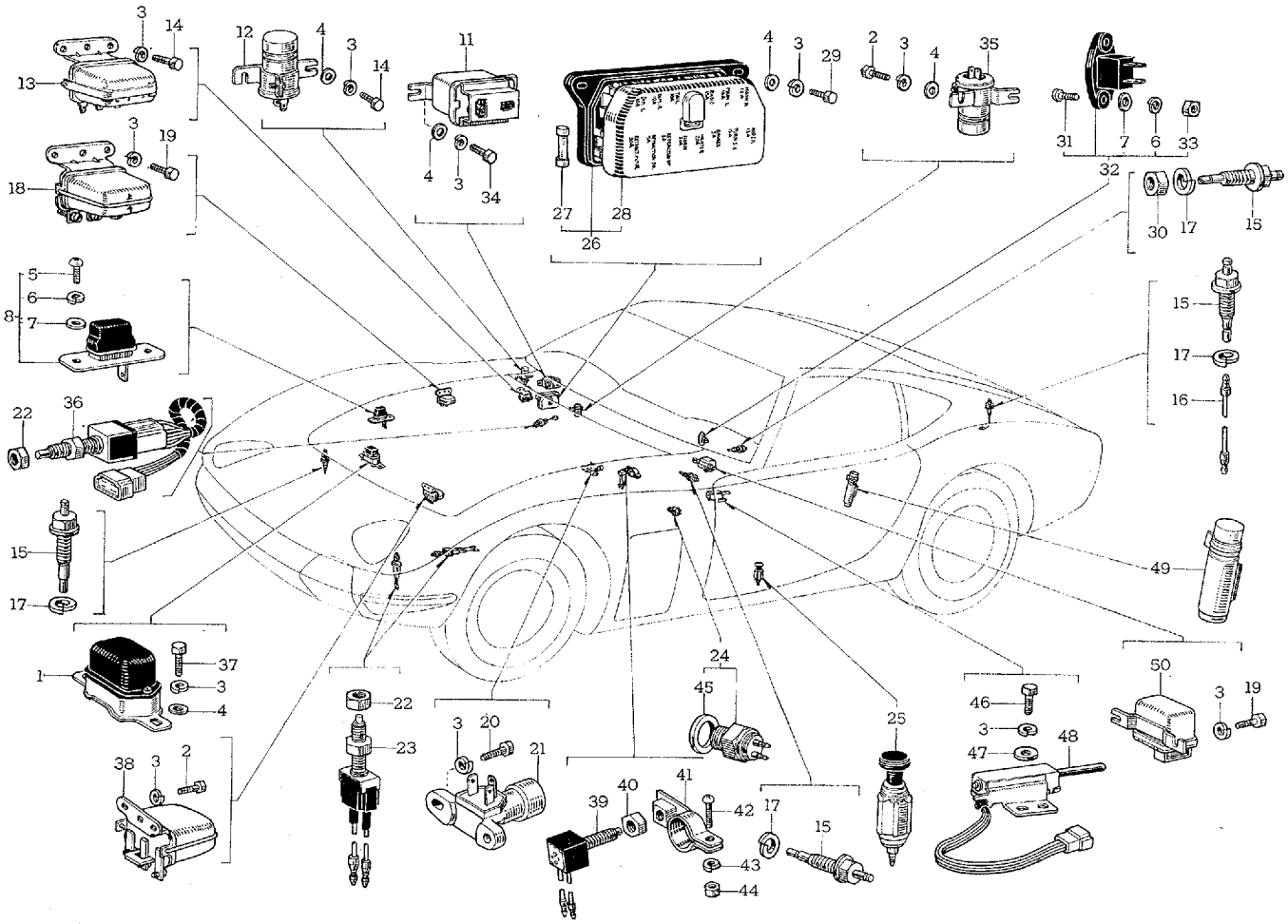

E 3110

図解番号	部品番号	部品名	使用個数	型式
(図番85)				
44	94115-40500	ナツト-①	1	
45	90430-20169	ガスケツト-①	1	MF10
46	91111-40616	ボルト-①	2	
47	94611-10600	ワツシヤ，プレート	2	
48	◻84540-62010	スイツチ アツセンブリ，ニユートラル セーフテイ	1	10C
49	90986-01002	フユージイ，ウイズ フアスナ-①	1	MF10. 10C
50	◻85910-62010	リレー アツセンブリ，サーキツト オープニング-①	1	MF10. 10C

① F.N. MF10-10401 以降

Old　図番—86　ヘツドランプ と ライト リトラクタ モーター—Old　Old

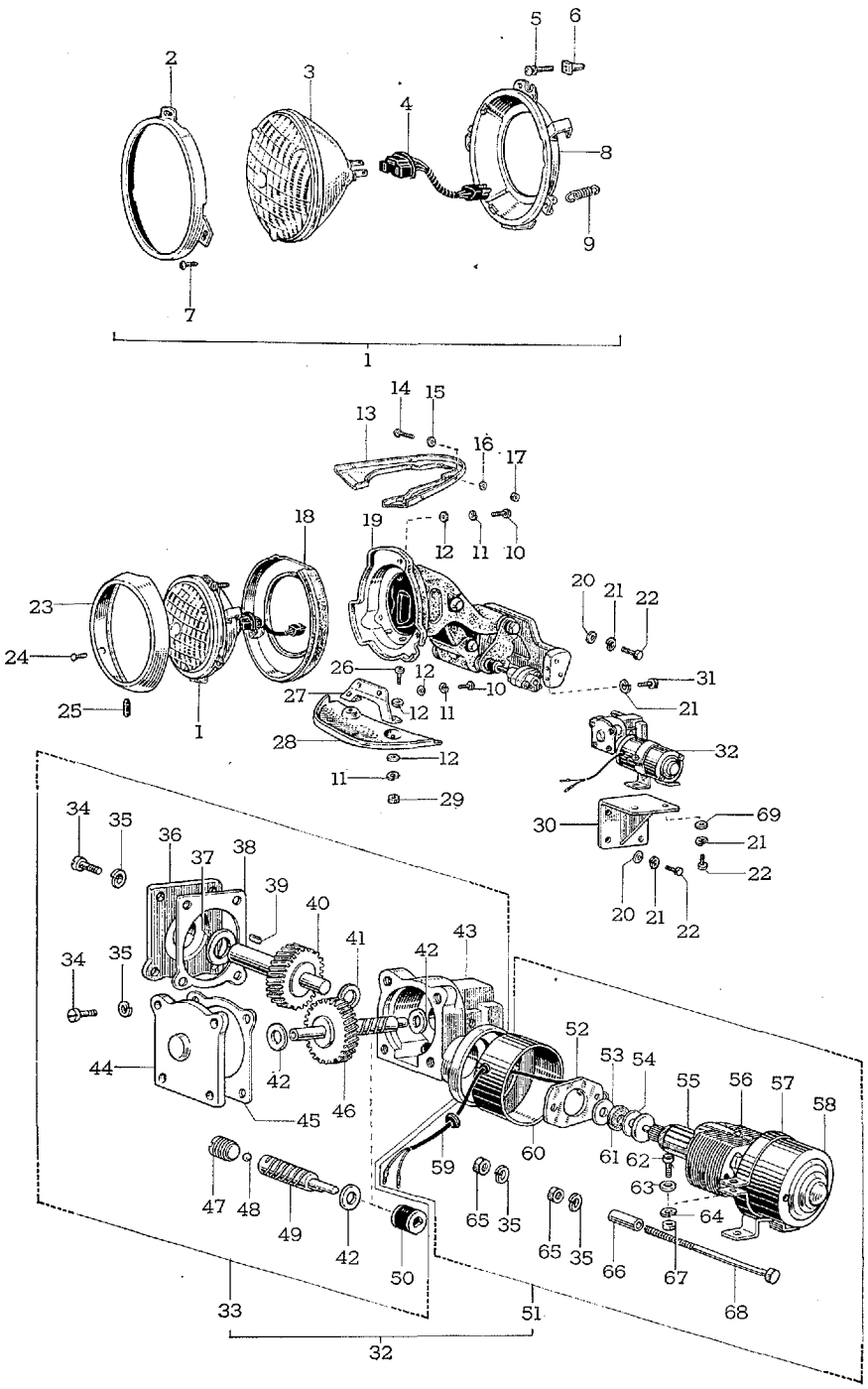

E 1607-A

図番—86(α)　ヘツドランプ と ライト リトラクタ モータ

(F.N. MF10-10401 以降)

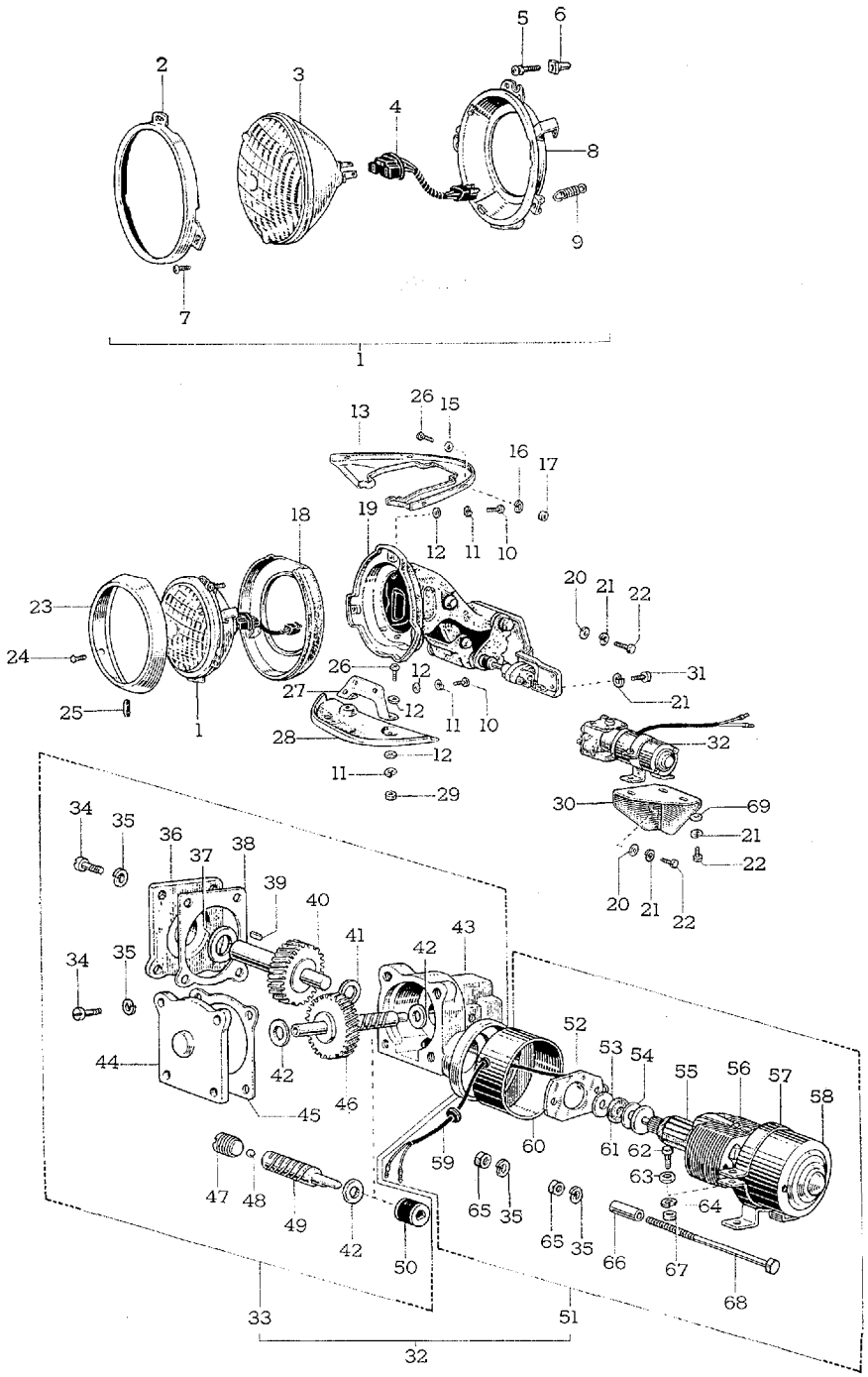

図解番号	部品番号	部品名	使用個数	型式
		ヘツドランプ と ライト リトラクタ モータ		
(図番86)				
1	81110-62010	ヘツドランプ アツセンブリ, RH	1	MF10. 10C
	81150-62010	ヘツドランプ アツセンブリ, LH	1	MF10. 10C
2	81111-62010	リング, シールドビーム リテーニング, RH	1	MF10. 10C
	81151-62010	リング, シールドビーム リテーニング, LH	1	MF10. 10C
3	90981-01010	シールドビーム ユニツト (12V 50/40W) (90981-01015 と互換性あり)	2	MF10
	90981-01015	シールド ビーム ユニツト (12V 50/40W)	2	MF10. 10C
4	81104-62010	ソケツト アンド ワイヤ サブ アツセンブリ, ヘツドランプ	2	MF10. 10C
5	81131-62010	スクリユ, ヘツドランプ アジヤステイング	4	MF10. 10C
6	81132-62010	ナツト, セルフ ロツキング	4	MF10. 10C
7	93210-14010	スクリユ	6	
	93219-14010	スクリユ (ISO)	6	
8	81113-62010	リング, シールドビーム マウンテイング, RH	1	MF10. 10C
	81153-62010	リング, シールドビーム マウンテイング, LH	1	MF10. 10C
9	81121-62010	スプリング, テンシヨン	2	MF10. 10C
10	90072-15406	スクリユ, クロスリセス マシン	10	MF10. 10C
	90072-15413	スクリユ, クロスリセス マシン	10	MF10. 10C
11	90072-20402	ワツシヤ, スプリング	10	MF10. 10C
12	90072-20201	ワツシヤ, プレート	18	MF10. 10C
13	76286-88110	カバー, リトラクタブル ヘツドランプ リンク リヤ, RH	1	MF10
	76287-88110	カバー, リトラクタブル ヘツドランプ リンク リヤ, LH	1	MF10
	N76286-88111	カバー, リトラクタブル ヘツドランプ リンク リヤ, RH-②	1	MF10. 10C
	N76287-88111	カバー, リトラクタブル ヘツドランプ リンク リヤ, LH-②	1	MF10. 10C
14	90072-15409	スクリユ, クロスリセス マシン	8	MF10
	90072-15415	スクリユ, クロスリセス マシン (ISO)-①	8	MF10
15	94612-10400	ワツシヤ, プレート	8	
16	94511-00400	ワツシヤ, スプリング	8	
17	94110-40400	ナツト	8	
	94115-40400	ナツト (ISO)	8	

① F.N. MF10-10399 まで　② F.N. MF10-10401 以降

図番—86(a)　ヘツドランプ と ライト リトラクタ モータ

(F.N. MF10-10401 以降)

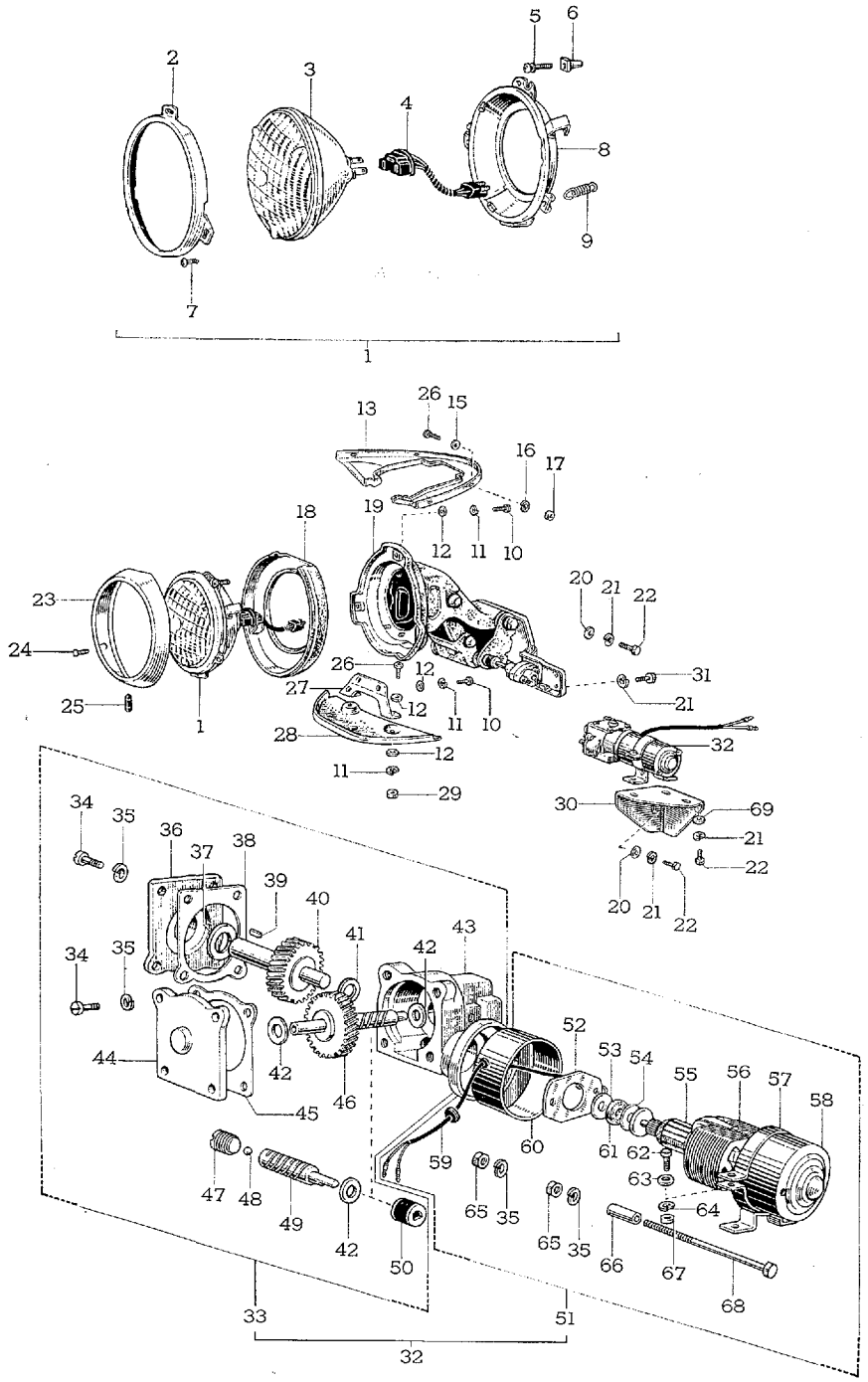

Toyota 2000 GT

図解番号	部品番号	部品名	使用個数	型式
(図番86)				
18	76251-88110*	フイニツシヤ サブ アツセンブリ, リトラクタブル ヘツドランプ リヤ, RH-(代替 76251-88111 と 90072-15207)	1	MF10
	76252-88110*	フイニツシヤ サブ アツセンブリ, リトラクタブル ヘツドランプ リヤ, LH-(代替 76252-88111 と 90072-15207)	1	MF10
	ℕ76251-88111	フイニツシヤ サブ アツセンブリ, リトラクタブル ヘツドランプ リヤ, RH (ISO)	1	MF10. 10C
	ℕ76252-88111	フイニツシヤ サブ アツセンブリ, リトラクタブル ヘツドランプ リヤ, LH (ISO)	1	MF10. 10C
19	76210-88110*	リンク アツセンブリ, リトラクタブル ヘツドランプ, RH (代替 76210-88111 と 90072-15413)	1	MF10
	76220-88110*	リンク アツセンブリ, リトラクタブル ヘツドランプ, LH (代替 76220-88111 と 90072-15413)	1	MF10
	ℕ76210-88111	リンク アツセンブリ, リトラクタブル ヘツドランプ, RH (ISO)	1	MF10
	ℕ76220-88111	リンク アツセンブリ, リトラクタブル ヘツドランプ, LH (ISO)	1	MF10
	ℕ76210-88112	リンク アツセンブリ, リトラクタブル ヘツドランプ, RH-① (詳細は図番—86 を参照)	1	MF10. 10C
	ℕ76220-88112	リンク アツセンブリ, リトラクタブル ヘツドランプ, LH-①	1	MF10. 10C
20	94611-10600	ワツシヤ, プレート	10	
21	94511-00600	ワツシヤ, スプリング	20	
22	91111-40612	ボルト	14	
23	76292-88110	フイニツシヤ, リトラクタブル ヘツドランプ フロント, RH	1	MF10. 10C
	76293-88110	フイニツシヤ, リトラクタブル ヘツドランプ フロント, LH	1	MF10. 10C
24	90072-15202	スクリユ	2	MF10
	90072-15207	スクリユ (ISO)	2	MF10. 10C
25	76289-88110	クツシヨン, ヘツドランプ ロワー カバー	2	MF10. 10C
26	90072-15407	スクリユ, クロスリセス マシン	4	MF10
	90072-15414	スクリユ, クロスリセス マシン (ISO)	4	MF10. 10C
27	76288-88110	ブラケツト, リトラクタブル ヘツドランプ カバー	2	MF10. 10C
28	76284-88110	カバー, リトラクタブル ヘツドランプ リンク フロント, RH	1	MF10. 10C
	76285-88110	カバー, リトラクタブル ヘツドランプ リンク フロント, LH	1	MF10. 10C
29	94110-40500	ナツト	4	
	94115-40500	ナツト (ISO)	4	

① F.N. MF10-10401 以降

図番—86(a)　ヘツドランプ と ライト リトラクタ モータ

(F.N. MF10-10401 以降)

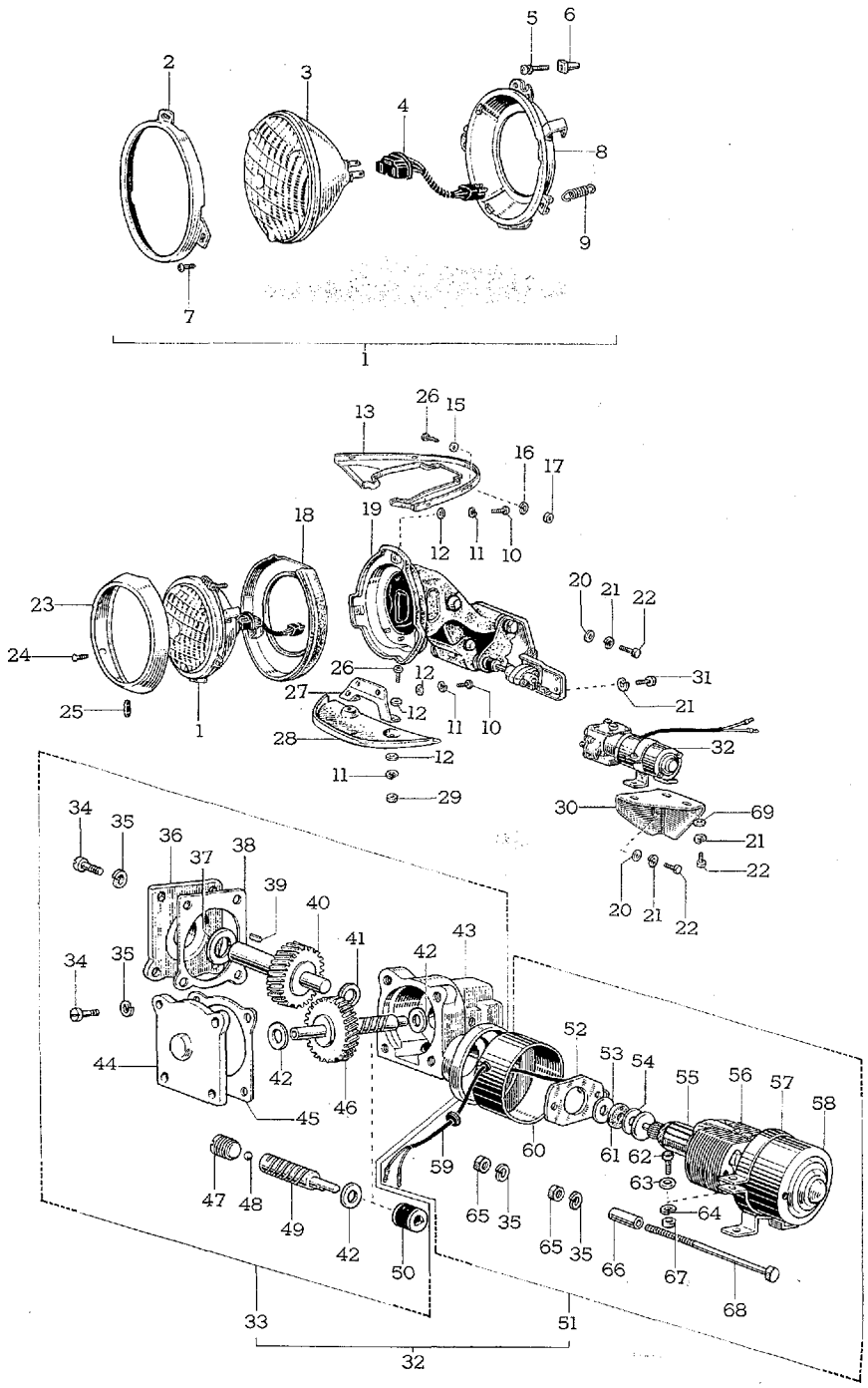

Toyota 2000 GT

図解番号	部品番号	部品名	使用個数	型式
(図番86)				
30	76245-88110	ブラケツト，モータ	2	MF10
	N76255-88101	サポート，リトラクタブル ヘツドランプ ブラケツト，RH-①	1	MF10. 10C
	N76256-88101	サポート，リトラクタブル ヘツドランプ ブラケツト，LH-①	1	MF10. 10C
31	91111-40612	ボルト	4	
32	85660-62010	モータ アツセンブリ，ライト リトラクタ	2	MF10
	N85660-62012	モータ アツセンブリ，ライト リトラクタ-①	2	MF10. 10C
33	85752-40011	ハウジング，ギヤ	2	MF10
	N85752-62010	ハウジング，ギヤ-①	2	MF10. 10C
34	90090-00408	スクリユ	16	
	93119-14010	スクリユ (ISO)	16	
35	94511-00400	ワツシヤ，スプリング	16	
36	85765-40010	プレート，カバー	2	MF10. 10C
37	90099-01147	ワツシヤ	2～4	MF10. 10C
	90099-01148	ワツシヤ	4	MF10. 10C
38	85766-40010	パツキン	2	MF10. 10C
39	85755-40010	キー	2	MF10. 10C
40	85758-40011	シヤフト，ドライブ	2	MF10
	N85758-62010	シヤフト，ドライブ-①	2	MF10. 10C
41	90099-01194	ワツシヤ	2	MF10. 10C
	90099-01195	ワツシヤ	0～4	MF10. 10C
42	90099-01328	ワツシヤ	14～16	MF10. 10C
43	85757-40010	ハウジング	2	MF10
	85757-40011	ハウジング (ISO)	2	MF10. 10C
44	85759-40010	プレート，カバー	2	MF10. 10C
45	85761-40010	パツキン	2	MF10. 10C
46	85764-40011	ギヤ	2	MF10
	N85764-62010	ギヤ-①	2	MF10. 10C
47	90099-00089	スクリユ	2	MF10. 10C
48	90099-12003	ボール	2	MF10. 10C
49	85763-40011	シヤフト	2	MF10
	85763-61010	シヤフト-①	2	MF10. 10C
50	85756-40010	カツプリング	2	MF10. 10C

① F.N. MF10-10401 以降

図番—86(α)　ヘツドランプ と ライト リトラクタ モータ

(F.N.MF10-10401 以降)

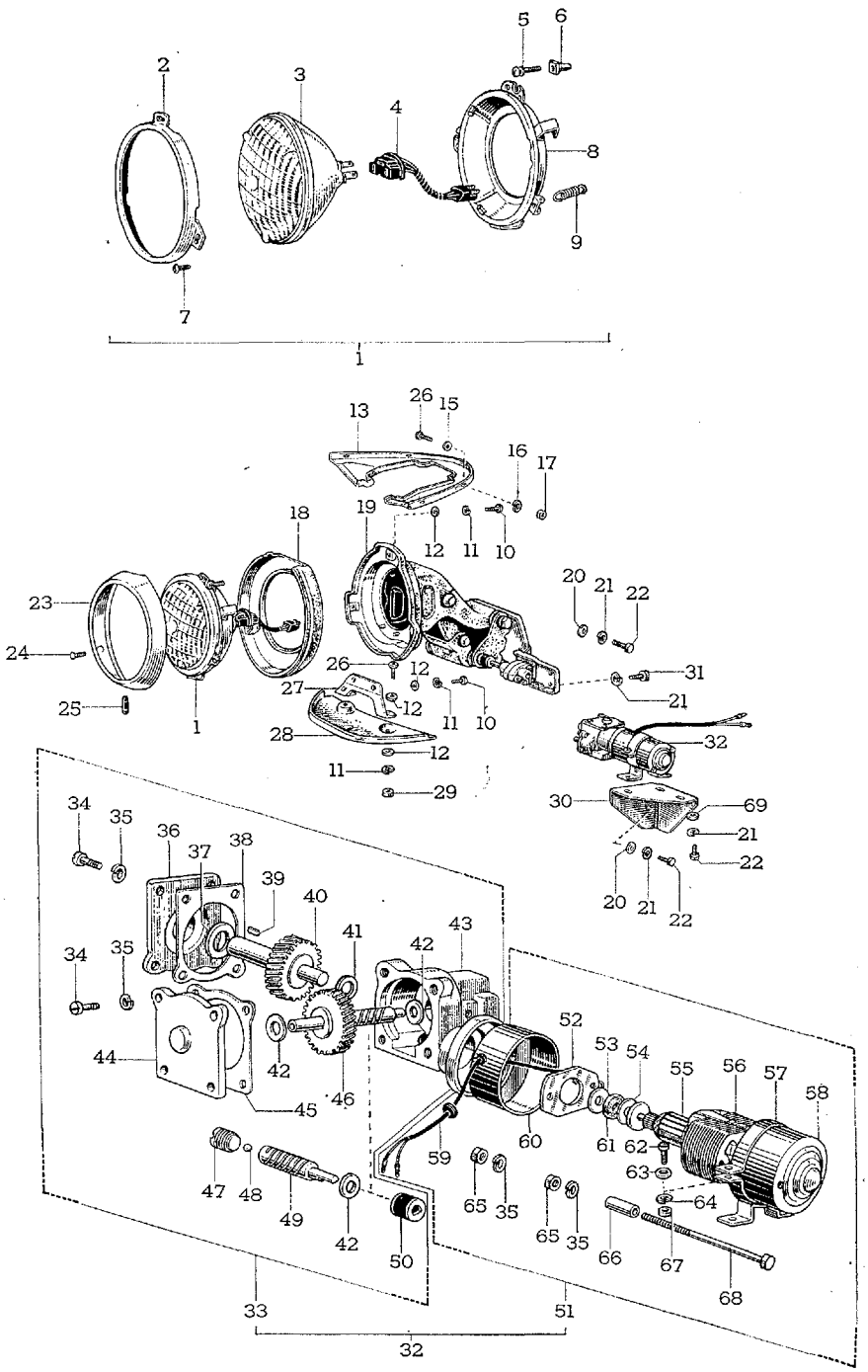

Toyota 2000 GT

図解番号	部品番号	部品名	使用個数	型式
(図番86)				
51	85751-40011	モータ	2	MF10
	85751-40012	モータ (ISO)	2	MF10
	ℕ85751-62011	モータ-①	1	MF10. 10C
52	85783-40010	ホルダ, ブラシ	2	MF10
	ℕ85783-62011	ホルダ, ブラシ-①	2	MF10. 10C
53	90099-02003	ワツシヤ	4	MF10. 10C
54	90099-01319	ワツシヤ	4~8	MF10. 10C
	90099-01165	ワツシヤ	4~8	MF10. 10C
55	85781-40011	アーマチヤ	2	MF10
	ℕ85781-62011	アーマチヤ-①	2	MF10. 10C
56	85782-40011	ステータ	2	MF10
	ℕ85782-62011	ステータ-①	2	MF10. 10C
57	85753-40011	ホルダ, モータ	2	MF10. 10C
58	85785-40010	ハウジング	2	MF10. 10C
59	85786-40010	ワイヤ, リード	2	MF10. 10C
60	85784-40010	ハウジング	2	MF10. 10C
61	90099-02102	ワツシヤ	4	MF10. 10C
62	90090-00508	スクリユ	2	
	93119-15016	スクリユ (ISO)	2	
63	90093-00508	ワツシヤ	2	
64	94511-00500	ワツシヤ, スプリング	2	
65	90099-05016	ナツト	2	MF10
	90099-05801	ナツト (ISO)	2	MF10
	90092-10481	ナツト	2	
66	90099-19027	ブシユ	4	MF10. 10C
67	90092-00501	ナツト	2	
	94115-40500	ナツト (ISO)	1	
68	90099-04080	ボルト	4	MF10
	90099-04844	ボルト (ISO)	4	MF10. 10C
69	94612-10600	ワツシヤ, プレート	4	

① F.N. MF10-10401 以降

図番—87　ヘツドランプ リトラクタブル リンク

(F.N. MF10-10401 以降)

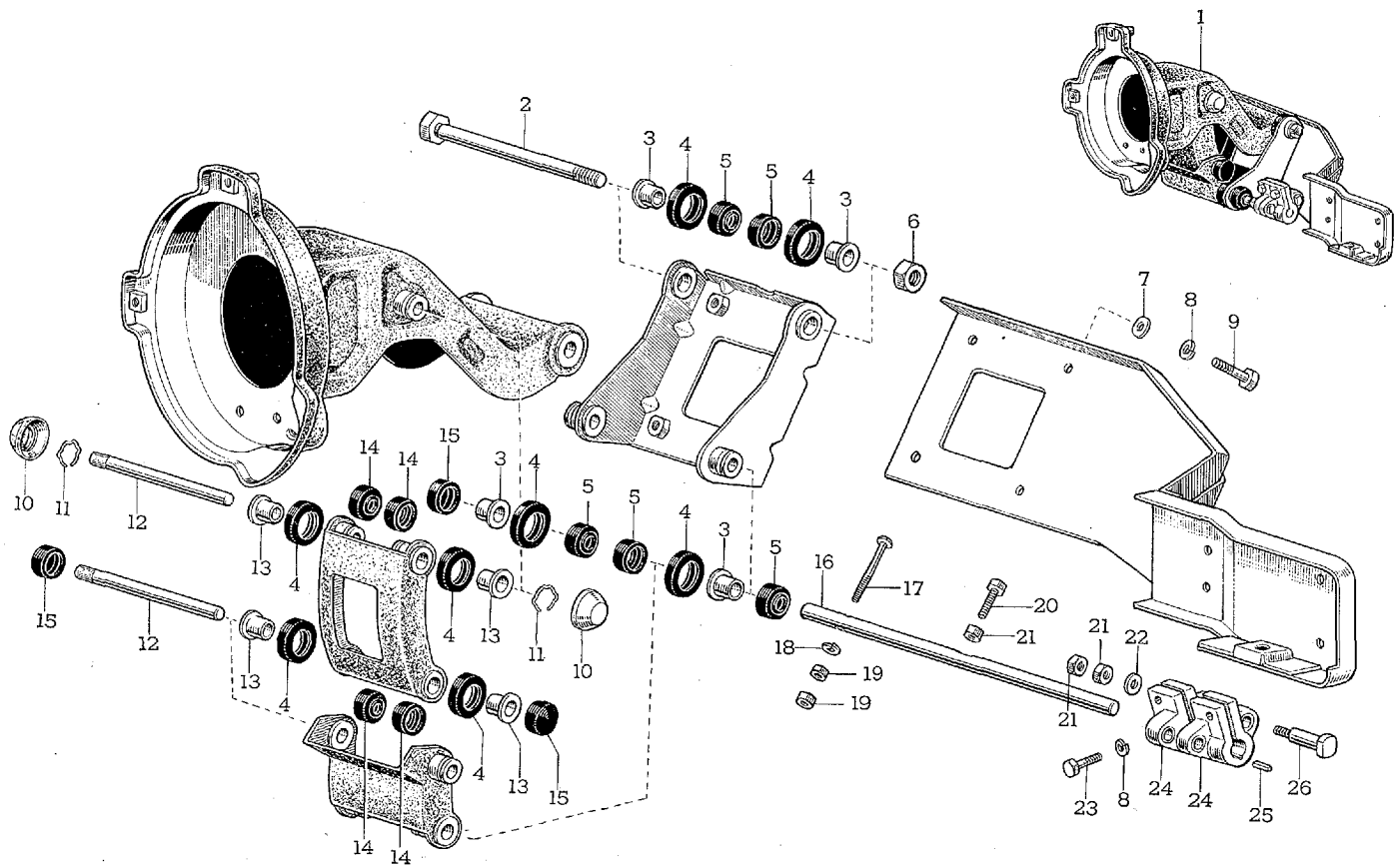

E 3112

図解番号	部品番号	部品名	使用個数	型式

ヘツドランプ リトラクタブル リンク

(F.N. MF10-10401 以降)

(図番87)

1	◻76210-88112	リンク アツセンブリ, リトラクタブル ヘツドランプ, RH	1	MF10. 10C
	◻76220-88112	リンク アツセンブリ, リトラクタブル ヘツドランプ, LH	1	MF10. 10C
2	◻76217-88110	ボルト, リトラクタブル ヘツドランプ	2	MF10. 10C
3	90072-38603	ブシユ	8	MF10. 10C
4	◻76272-88110	シール, リトラクタブル ヘツドランプ ダスト, No.1	16	MF10. 10C
5	76273-88110	シール, リトラクタブル ヘツドランプ ダスト, No.2	10	MF10. 10C
6	94110-41000	ナツト	2	
7	94613-10600	ワツシヤ, プレート	8	
8	94511-00600	ワツシヤ, スプリング	12	
9	91111-40616	ボルト	8	
10	◻76276-88110	キヤツプ, リトラクタブル ヘツドランプ カラー	4	MF10. 10C
11	◻76277-88110	リング, リトラクタブル ヘツドランプ キヤツプ スナツプ	4	MF10. 10C
12	◻90072-24501	ピン, ローレツト	4	MF10. 10C
13	90386-08004	ブシユ	8	MF10. 10C
14	◻76274-88110	シール, リトラクタブル ヘツドランプ ダスト, No.3	8	MF10. 10C
15	◻76275-88110	シール, リトラクタブル ヘツドランプ ダスト, No.4	6	MF10. 10C
16	◻76219-88110	シヤフト, リトラクタブル ヘツドランプ ドライブ, RH	1	MF10. 10C
	◻76248-88110	シヤフト, リトラクタブル ヘツドランプ ドライブ, LH	1	MF10. 10C
17	◻90072-14002	スクリユ, スロツテツド	2	MF10. 10C
18	94511-00400	ワツシヤ, スプリング	2	
19	94115-40400	ナツト	4	
20	93189-15012	スクリユ	2	
21	94115-40500	ナツト	10	
22	94612-10500	ワツシヤ, プレート	4	
23	91111-40618	ボルト	4	
24	◻76207-88110	コネクタ サブ アツセンブリ, リトラクタブル ヘツドランプ	4	MF10. 10C
25	◻76229-88110	キー	4	MF10. 10C
26	◻76239-88111	ボルト, コネクタ	4	MF10. 10C

Old　図番—88　フォグ ランプ と フロント ターン シグナル ランプ—Old　Old

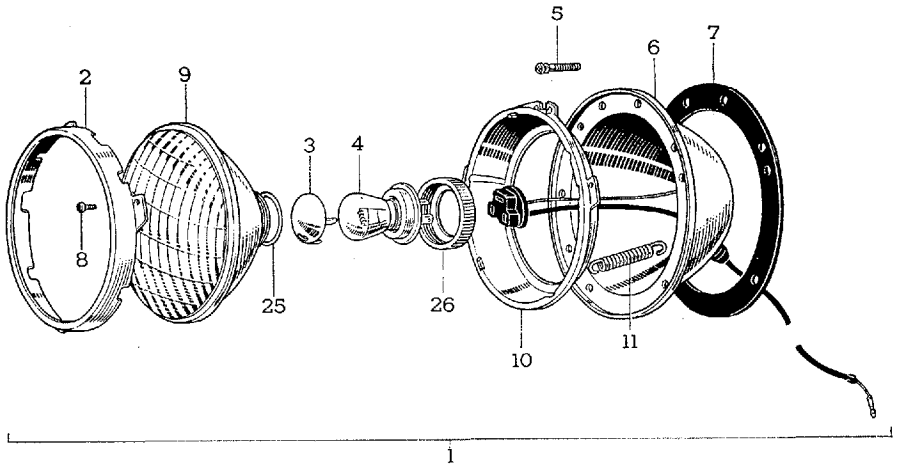

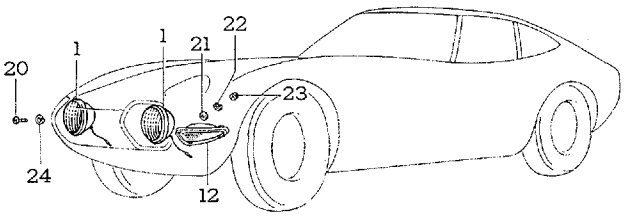

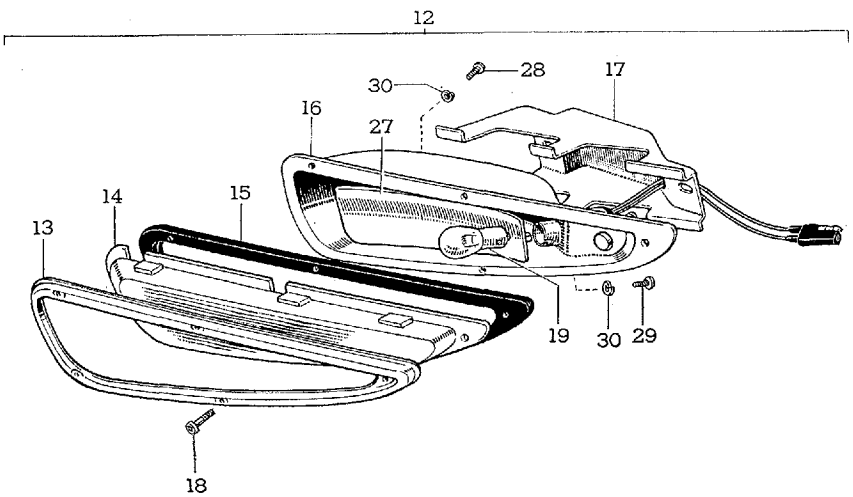

E 1608-A

図番—88(α)　フオグ ランプ と フロント ターン シグナル ランプ

(F.N. MF10-10401 以降)

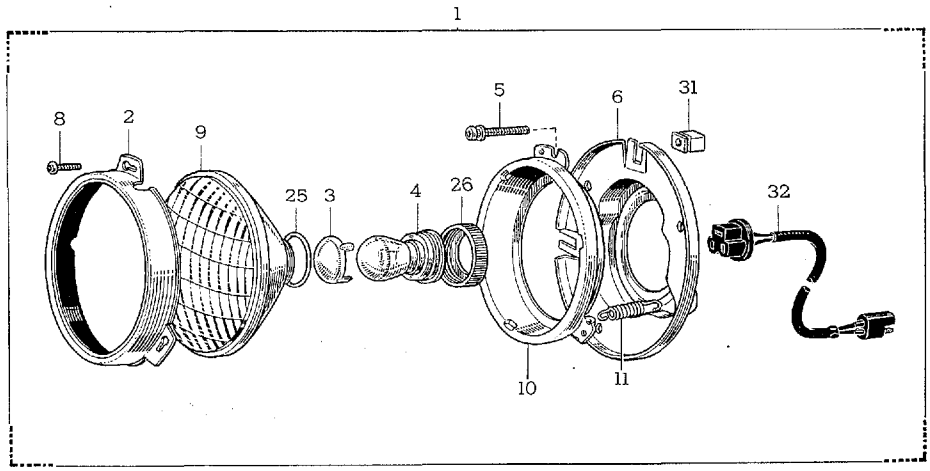

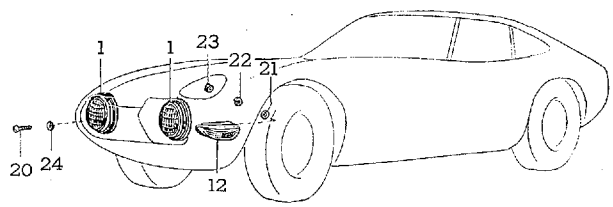

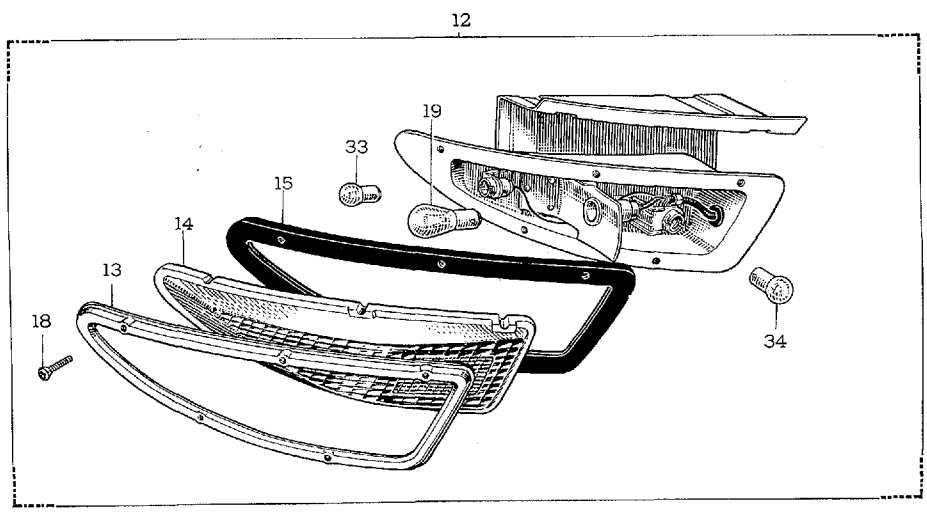

図解番号	部品番号	部品名	使用個数	型式

フオグ ランプ と フロント ターン シグナル ランプ

(図番88)

1	81210-62010	ランプ アツセンブリ, フオグ	2	MF10
	N**81210-62011**	ランプ アツセンブリ, フオグ, RH-②	1	MF10. 10C
	N**81220-62010**	ランプ アツセンブリ, フオグ, LH-②	1	MF10. 10C
2	81216-62010	リング, フオグ ランプ ユニツト リテーニング	2	MF10
	N**81316-62010**	リング, フオグ ランプ ユニツト リテーニング-②	2	MF10. 10C
3	**81218-62010**	キヤツプ, バルブ	2	MF10. 10C
4	**90981-15005**	バルブ (12V 35W)	2	MF10. 10C
5	81319-62010	スクリユ, アジヤステイング	4	MF10
	N**81319-62011**	スクリユ, アジヤステイング-②	4	MF10. 10C
6	81213-62010	ハウジング アンド ワイヤ, フオグ ランプ	2	MF10
	N**81313-62010**	ハウジング, ドライビング ランプ-②	2	MF10. 10C
7	81117-60020	パツキン, ヘツドランプ ハウジング-①	2	MF10
8	81219-62010	スクリユ	6	MF10
	81219-62011	スクリユ (ISO)	6	MF10
	N**81219-62012**	スクリユ-②	6	MF10. 10C
9	81211-62010	ランプ ユニツト, フオグ	2	MF10
	N**81211-62011**	ランプ ユニツト, フオグ-②	2	MF10. 10C
10	81217-62010*	リング, フオグ ランプ ユニツト マウンテイング (代替 81217-62011 と 81219-62011)	2	MF10
	81217-62011	リング, フオグ ランプ ユニツト マウンテイング (ISO)	2	MF10
	N**81317-62011**	リング, シールドビーム マウンテイング, RH-②	1	MF10. 10C
	N**81327-62010**	リング, シールドビーム マウンテイング, LH-②	1	MF10. 10C
11	81121-39020	スプリング, ヘツドランプ アジヤステイング	2	MF10
	90506-16019	スプリング, テンシヨン-②	2	MF10. 10C
12	81510-62010	ランプ アツセンブリ, フロント ターン シグナル, RH	1	MF10
	81520-62010	ランプ アツセンブリ, フロント ターン シグナル, LH	1	MF10
	N**81510-62011**	ランプ アツセンブリ, フロント ターン シグナル, RH-②	1	MF10. 10C
	N**81520-62011**	ランプ アツセンブリ, フロント ターン シグナル, LH-②	1	MF10. 10C

① F.N. MF10-10399 まで　② F.N. MF10-10401 以降

図番—88(a)　フオグ ランプ と フロント ターン シグナル ランプ

(F.N. MF10-10401 以降)

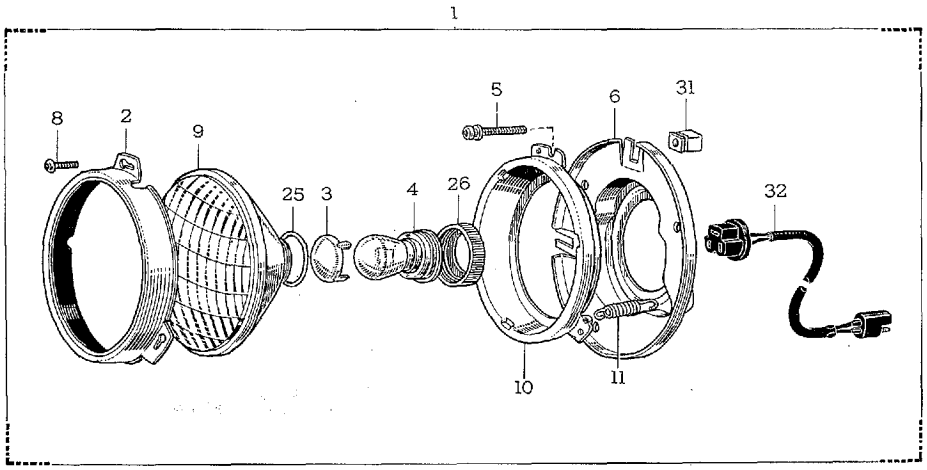

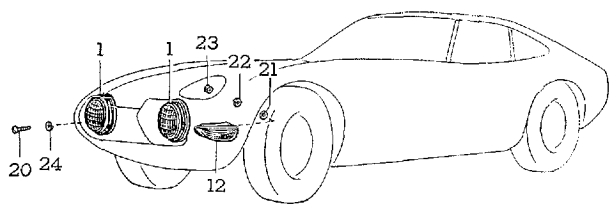

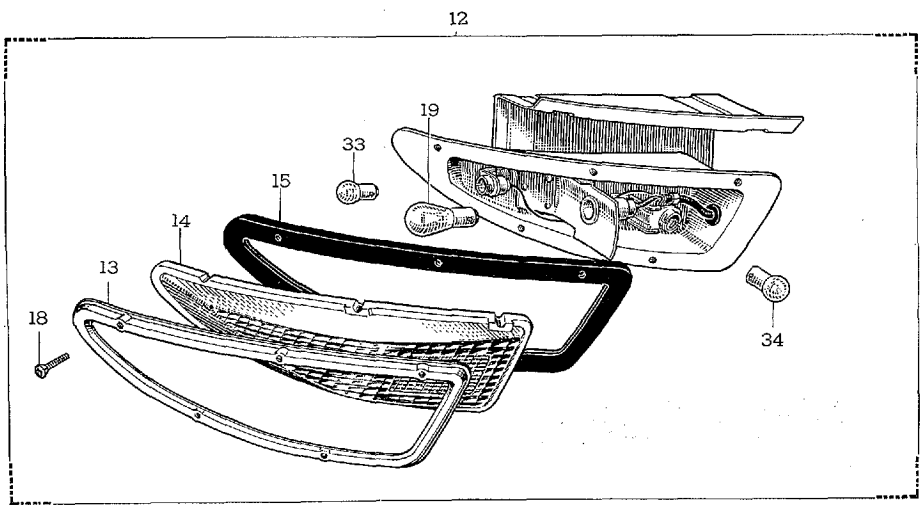

図解番号	部品番号	部品名	使用個数	型式
(図番88)				
13	81516-62010	リム, フロント ターン シグナル ランプ, RH	1	MF10
	81526-62010	リム, フロント ターン シグナル ランプ, LH	1	MF10
	◙81516-62011	リム, フロント ターン シグナル ランプ, RH-③	1	MF10. 10C
	◙81526-62011	リム, フロント ターン シグナル ランプ, LH-③	1	MF10. 10C
14	81511-62010	レンズ, フロント ターン シグナル ランプ, RH	1	MF10
	81521-62010	レンズ, フロント ターン シグナル ランプ, LH	1	MF10
	◙81511-62011	レンズ, フロント ターン シグナル ランプ, RH-③	1	MF10. 10C
	◙81521-62011	レンズ, フロント ターン シグナル ランプ, LH-③	1	MF10. 10C
15	81514-62010	ガスケツト, フロント ターン シグナル ランプ, RH	1	MF10
	81524-62010	ガスケツト, フロント ターン シグナル ランプ, LH	1	MF10
	◙81512-62010	ガスケツト, フロント ターン シグナル ランプ, RH-③	1	MF10. 10C
	◙81522-62010	ガスケツト, フロント ターン シグナル ランプ, LH-③	1	MF10. 10C
16	81513-62010	ボデー, フロント ターン シグナル ランプ, RH	1	MF10
	81513-62011	ボデー, フロント ターン シグナル ランプ, RH-①	1	MF10
	81513-62012	ボデー, フロント ターン シグナル ランプ, RH (ISO)-②	1	MF10
	81523-62010	ボデー, フロント ターン シグナル ランプ, LH	1	MF10
	81523-62011	ボデー, フロント ターン シグナル ランプ, LH-①	1	MF10
	81523-62012	ボデー, フロント ターン シグナル ランプ, LH (ISO)-②	1	MF10
17	81518-62010	ブラケツト, フロント ターン シグナル ランプ, RH-②	1	MF10
	81528-62010	ブラケツト, フロント ターン シグナル ランプ, LH-②	1	MF10
18	93240-94016	スクリユ	10	
	93249-94016	スクリユ (ISO)	10	
	93249-94014	スクリユ-③	10	
19	99132-22250	バルブ (12V 25/8W)-(99132-21230 と互換性あり)	2	MF10
	99132-21230	バルブ (12V 23/8W)	2	MF10. 10C
20	90072-15002	スクリユ	8	MF10
	◙90072-15009	スクリユ (ISO)	6	MF10. 10C
21	94612-10600	ワツシヤ, プレート	4	
22	94511-00600	ワツシヤ, スプリング	8	
23	94110-40600	ナツト	4	
24	90072-20402	ワツシヤ, スプリング	8	MF10. 10C
25	81317-62010	ガスケツト, バルブ	2	MF10. 10C

① F.N. MF10-10165 以降　② F.N. MF10-10399 まで　③ F.N. MF10-10401 以降

図番—88(α)　フオグ ランプ と フロント ターン シグナル ランプ

(F.N. MF10-10401 以降)

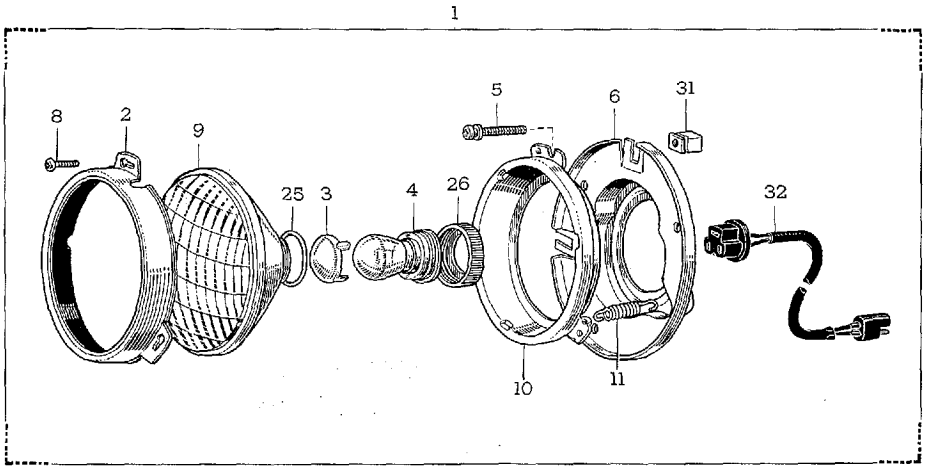

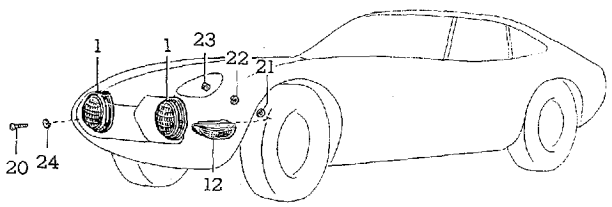

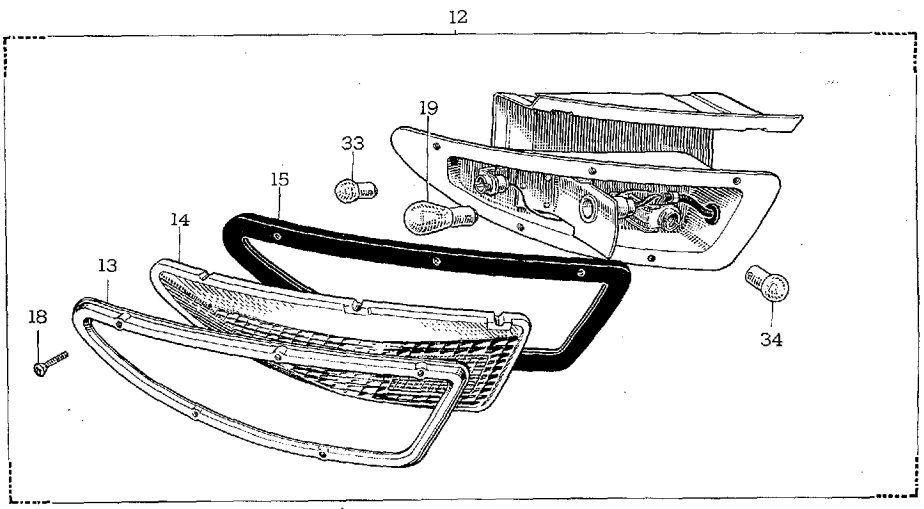

図解番号	部品番号	部品名	使用個数	型式
(図番88)				
26	**81318-62010**	バルブ, リテーニング	2	MF10. 10C
27	81517-62010	リフレクタ, フロント ターン シグナル ランプ, RH-①②	1	MF10
	81527-62010	リフレクタ, フロント ターン シグナル ランプ, LH-①②	1	MF10
28	93210-14010	スクリュ-①	2	
	93219-14010	スクリュ (ISO)-②	2	
29	93210-14006	スクリュ-①	2	
	93219-14006	スクリュ (ISO)-②	2	
30	81279-30010	ワツシヤ-①②	4	MF10
31	**81132-30032**	ナツト, ヘツドランプ セルフ ロツキング-③	4	MF10. 10C
32	▣**81315-62010**	ソケツト アンド ワイヤ, ドライビング ランプ-③	2	MF10. 10C
33	**99132-11034**	バルブ (12V 3.4W)-③	2	MF10. 10C
34	**99132-11075**	バルブ (12V 7.5W)-③	2	MF10. 10C

① F.N. MF10-10165 以降　② F.N. MF10-10399 まで　③ F.N. MF10-10401 以降

Old

図番—89　リヤ コンビネーション ランプ と ライセンス プレート ランプ—Old

Old

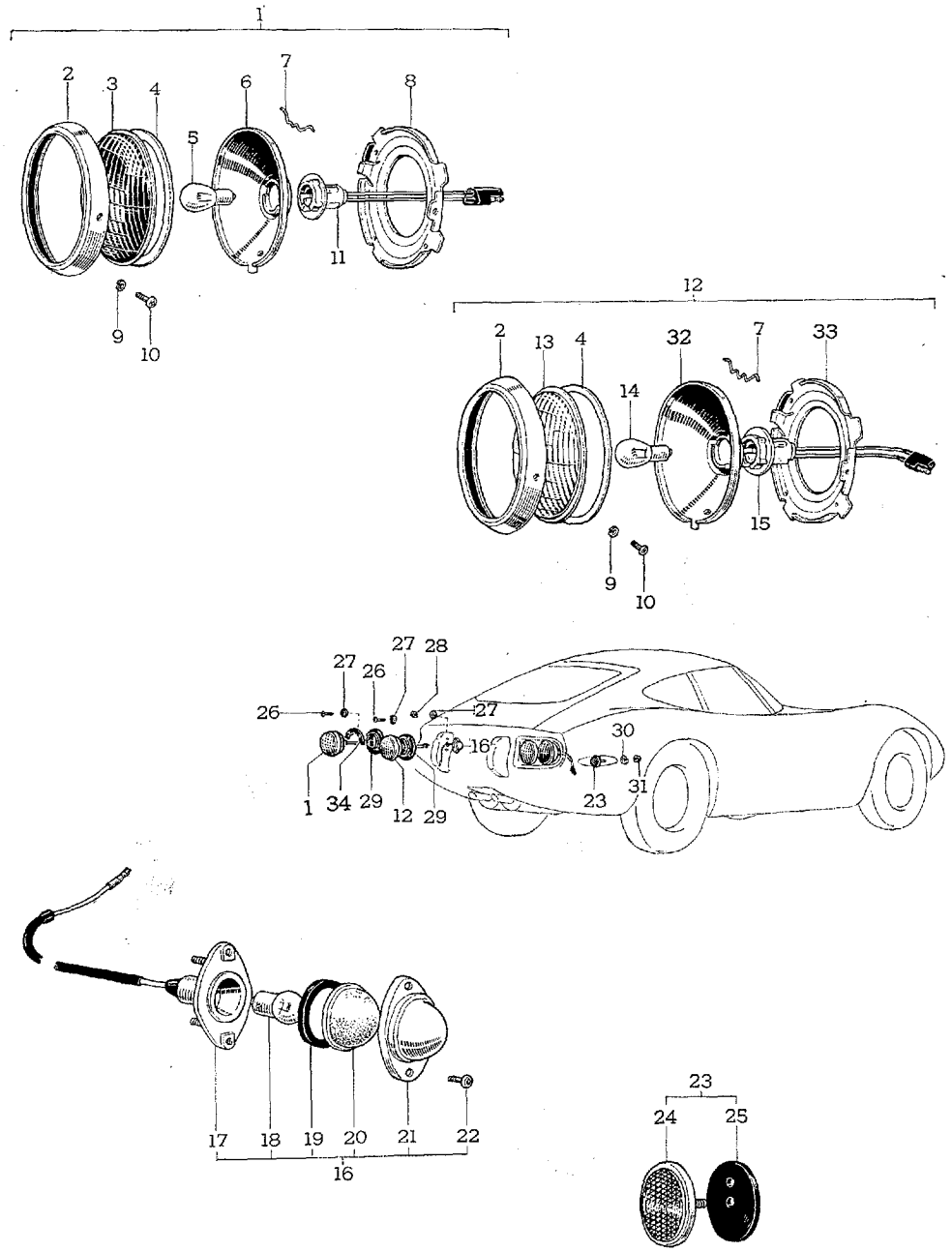

図番—89(α)　リヤ コンビネーションランプ と ライセンス プレート ランプ

(F.N. MF10-10401 以降)

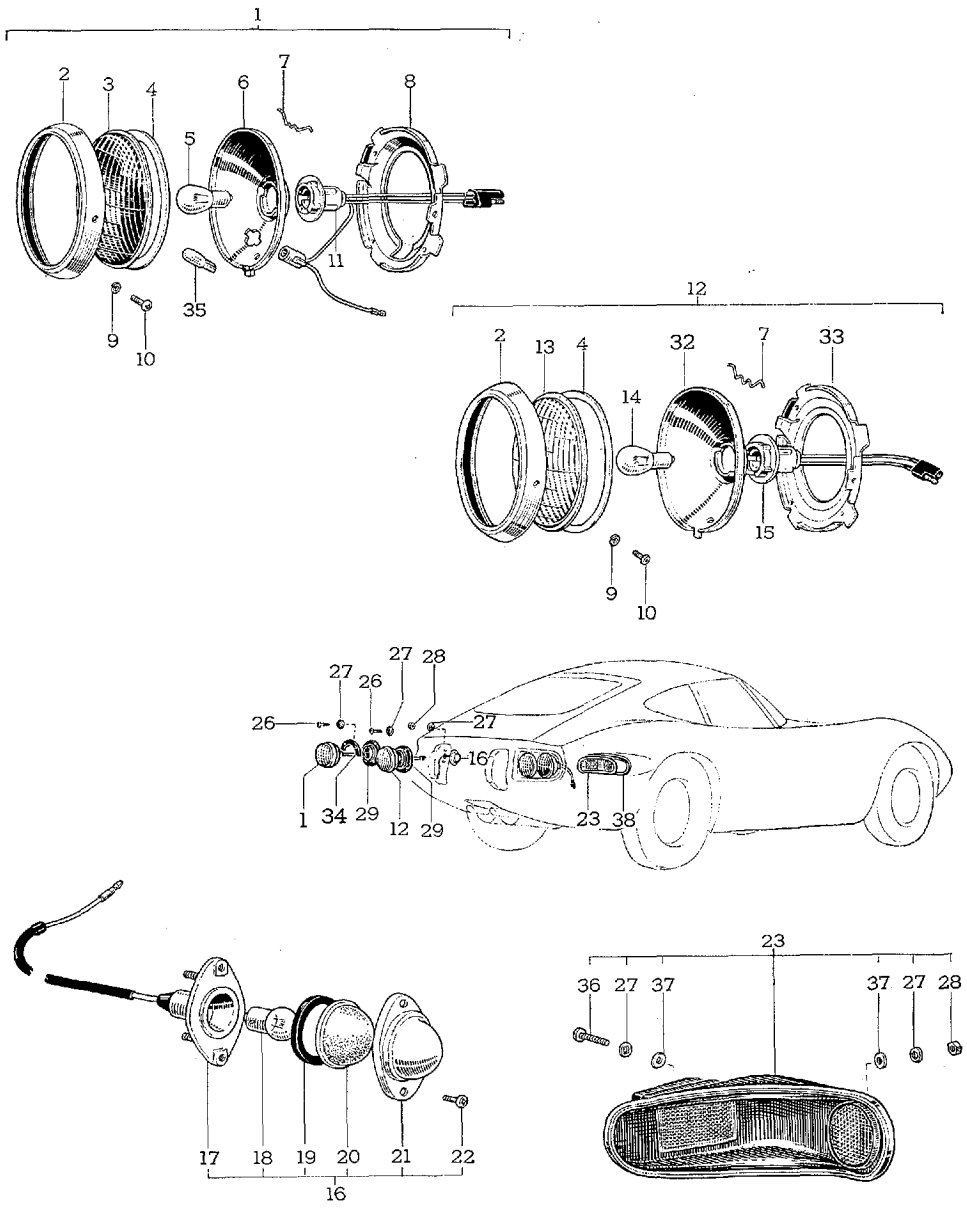

E 3114

リヤ コンビネーシヨン ランプ と ライセンス プレート ランプ

(図番89)

図解番号	部品番号	部品名	使用個数	型式
1	81550-62010	ランプ アツセンブリ, リヤ コンビネーシヨン, RH	1	MF10
	81560-62010	ランプ アツセンブリ, リヤ コンビネーシヨン, LH	1	MF10
	■81550-62020	ランプ アツセンブリ, リヤ コンビネーシヨン, RH-②	1	MF10. 10C
	■81560-62020	ランプ アツセンブリ, リヤ コンビネーシヨン, LH-②	1	MF10. 10C
2	81516-20010	リム, RH	2	MF10. 10C
	81526-20010	リム, LH	2	MF10. 10C
3	81551-36040	レンズ, リヤ コンビネーシヨン ランプ	2	MF10
	■81551-62010	レンズ, リヤ コンビネーシヨン ランプ-①	2	MF10
	■81551-62020	レンズ, リヤ コンビネーシヨン ランプ-②	2	MF10. 10C
4	81512-20010	パツキン	4	MF10. 10C
5	99132-22250	バルブ (12V 25/8W)-(99132-21230 と互換性あり)	2	MF10
	99132-21230	バルブ (12V 23/8W)-②	2	MF10. 10C
6	81558-62010	リフレクタ, リヤ コンビネーシヨン ランプ	2	MF10
	81558-62020	リフレクタ, リヤ コンビネーシヨン ランプ-②	2	MF10. 10C
7	81517-20010	ストツパ	16	MF10. 10C
8	81513-20010	ボデー	2	MF10
	■81553-62010	ボデー, リヤ コンビネーシヨン ランプ-①	2	MF10
	■81553-62011	ボデー, リヤ コンビネーシヨン ランプ (ISO)	2	MF10
	■81553-62020	ボデー, リヤ コンビネーシヨン ランプ-②	2	MF10. 10C
9	94511-00400	ワツシヤ, スプリング	4	
10	93240-94010	スクリユ	4	
	93249-94010	スクリユ (ISO)	4	
	93219-94010	スクリユ-②	4	
11	81555-62010	ソケツト アンド ワイヤ, リヤ コンビネーシヨン ランプ	2	MF10
	■81555-62020	ソケツト アンド ワイヤ, リヤ コンビネーシヨン ランプ-②	2	MF10. 10C
12	81670-62010	ランプ アツセンブリ, バツク アツプ, RH	1	MF10. 10C
	81680-62010	ランプ アツセンブリ, バツク アツプ, LH	1	MF10. 10C
13	81511-20010	レンズ	2	MF10
	■81671-62010	レンズ, バツク アツプ ランプ-①	2	MF10. 10C
14	99132-11250	バルブ (12V 25W)-(99132-11230 と互換性あり)	2	MF10
	99132-11230	バルブ (12V 23W)-②	2	MF10. 10C
15	81675-62010	ソケツト アンド ワイヤ, バツク アツプ ランプ	2	MF10. 10C

① F.N. MF10-10195 以降　② F.N. MF10-10401 以降

図番—89(α)　リヤ コンビネーション ランプ と ライセンス プレート ランプ

(F.N. MF10-10401 以降)

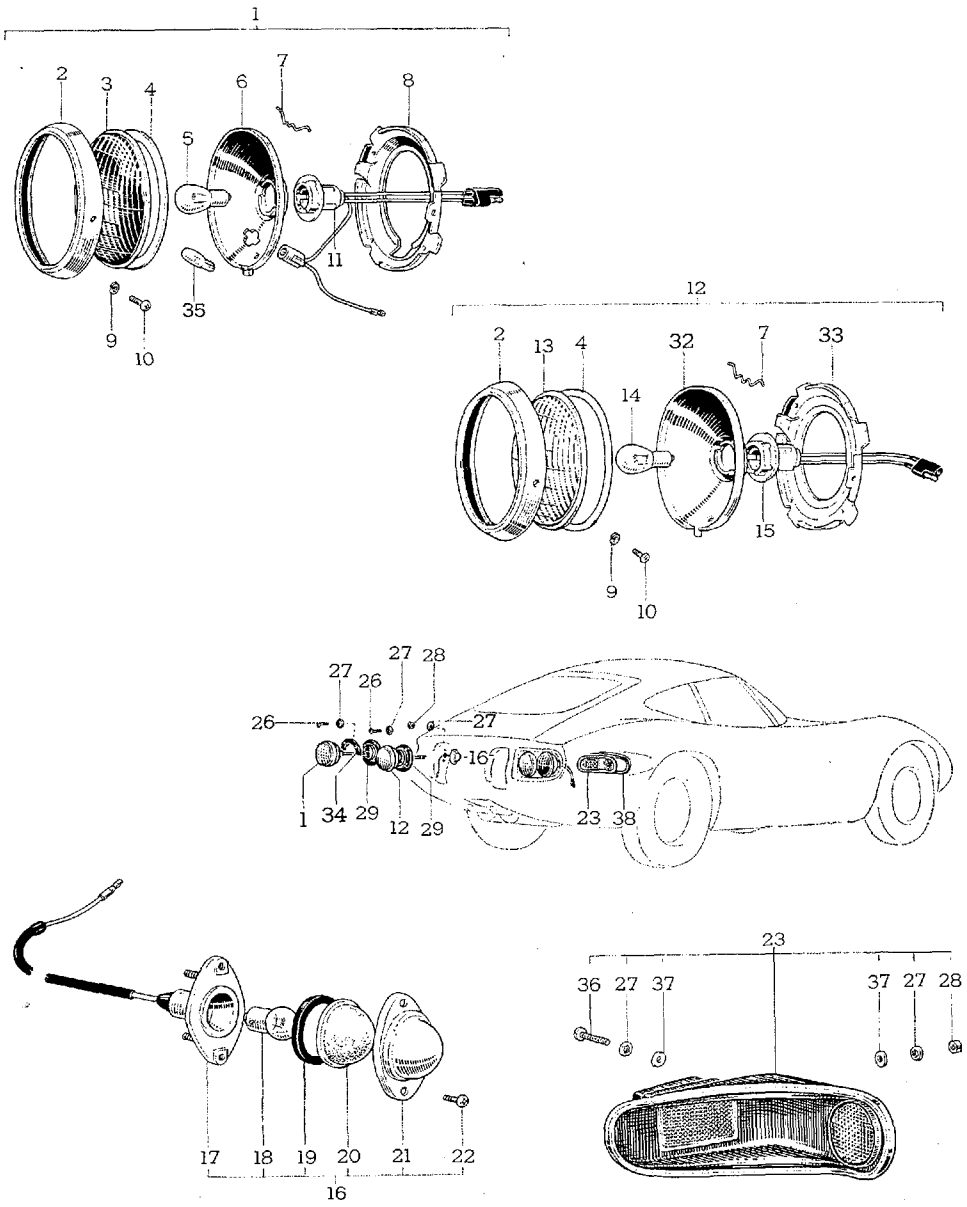

E 3114

図解番号	部品番号	部品名	使用個数	型式
(図番89)				
16	81270-10040*	ランプ アツセンブリ, ライセンス プレート (代替 81270-19015)	2	MF10
	81270-19015	ランプ アツセンブリ, ライセンス プレート (ISO)	2	MF10. 10C
17	81273-10040	ボデー, ライセンス プレート ランプ	2	MF10
	81273-10041	ボデー, ライセンス プレート ランプ (ISO)	2	MF10. 10C
18	**99132-11100**	バルブ (12V 10W)	2	MF10. 10C
19	**81272-10010**	パツキン, ライセンス プレート ランプ レンズ	2	MF10. 10C
20	**81271-10010**	レンズ, ライセンス プレート ランプ	2	MF10. 10C
21	**81278-10011**	カバー, ライセンス プレート ランプ	2	MF10. 10C
22	81279-12010	スクリユ	4	MF10
	81279-12011	スクリユ (ISO)	4	MF10. 10C
23	81910-62010	リフレクタ アツセンブリ, リフレツクス	2	MF10
	◙**81910-62012**	リフレクタ アツセンブリ, リフレツクス-④	2	MF10. 10C
24	81913-62010	ボデー, リフレツクス リフレクタ-③	2	MF10
25	81914-62010	シート, リフレツクス リフレクタ-③	2	MF10
26	93210-14014	スクリユ	16	
	93219-14014	スクリユ (ISO)	16	
27	**94521-00400**	ワツシヤ, ツースド	23	
28	94110-40400	ナツト	4	
	94115-40500	ナツト (ISO)	5	
29	◙**75458-88110**	パツキン, リヤ コンビネーシヨン ランプ ボデー	4	MF10. 10C
30	94511-00600	ワツシヤ, スプリング-③	2	
31	94110-40600	ナツト-③	2	
32	81558-62010	リフレクタ	2	MF10
	◙**81678-62010**	リフレクタ, バツク アツプ ランプ-②	2	MF10. 10C
33	81513-20010	ボデー	2	MF10
	◙81673-62010	ボデー, バツク アツプ ランプ-②	2	MF10
	◙**81673-62011**	ボデー, バツク アツプ ランプ (ISO)	2	MF10. 10C
34	◙**90072-56438**	シム, リヤ コンビネーシヨン ランプ ボデー-①	0~4	MF10. 10C
35	**99132-12034**	バルブ (12V 3.4W)-④	2	MF10. 10C
36	**93219-14020**	スクリユ-④	2	
37	**94611-10400**	ワツシヤ, プレート-④	3	
38	◙**61629-88102**	パツキン, リヤ リフレクタ ボデー-④	2	MF10. 10C

① F.N. MF10-10130 以降　② F.N. MF10-10195 以降　③ F.N. MF10-10399 まで　④ F.N. MF10-10401 以降

図番—90　ドーム ランプ と インスペクション ランプ

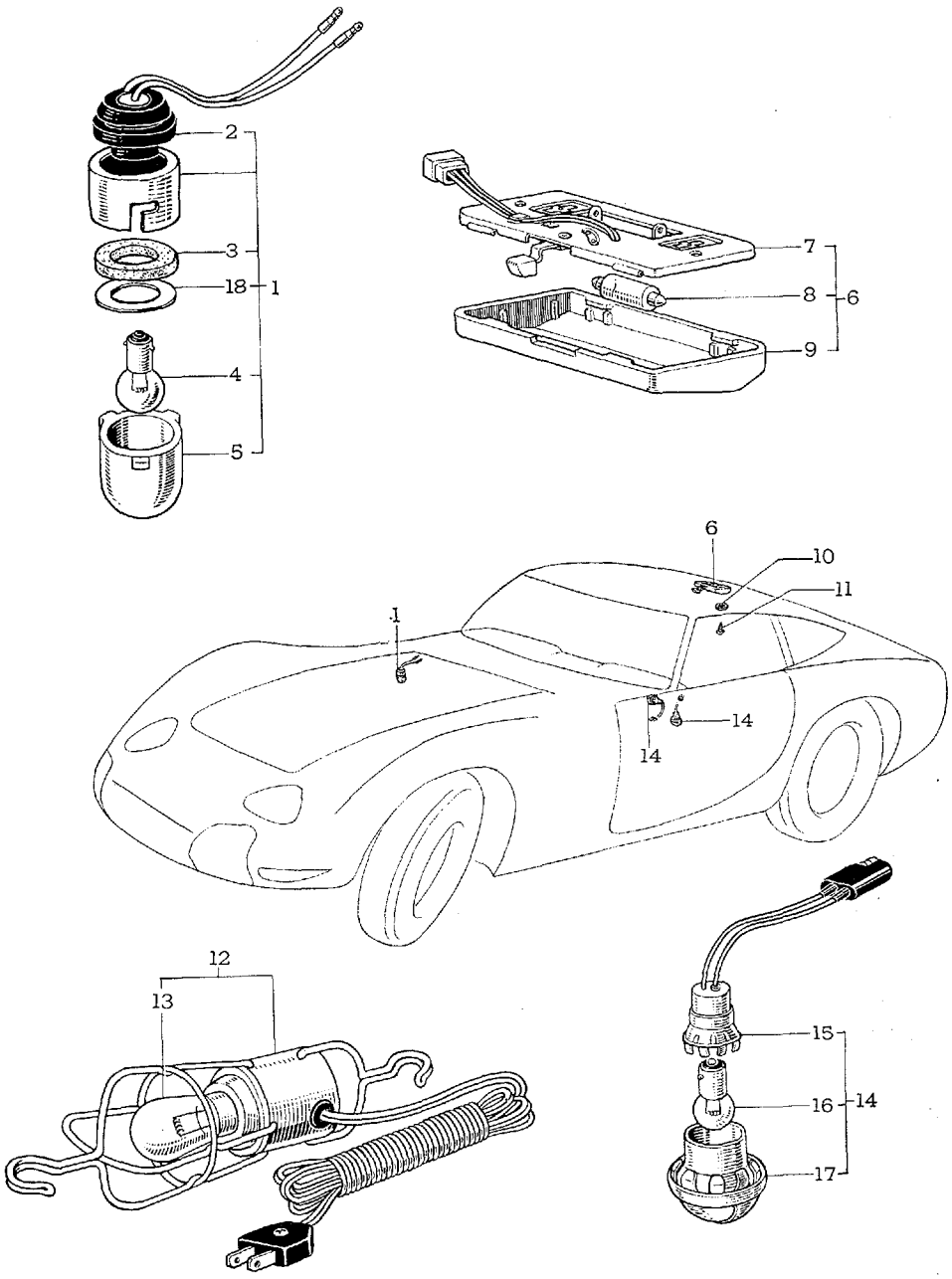

E 1610-A

図解番号	部品番号	部品名	使用個数	型式

ドーム ランプ, エンジン ルーム ランプ, インスペクシヨン ランプ と マツプ ランプ

(図番90)

1	81280-30010	ランプ アツセンブリ, エンジン ルーム	1	MF10. 10C
2	81284-30010	パツキン, エンジン ルーム ランプ ボデー	1	MF10. 10C
3	81282-30010	パツキン, エンジン ルーム ランプ レンズ	1	MF10. 10C
4	99132-13060	バルブ (12V 6W)	1	MF10. 10C
5	81281-30010	レンズ, エンジン ルーム ランプ	1	MF10. 10C
6	81240-62010	ランプ アツセンブリ, ドーム	1	MF10. 10C
7	81243-62010	ボデー, ドーム ランプ	1	MF10. 10C
8	90981-11004	バルブ (12V 10W)	1	MF10. 10C
9	81241-95500	レンズ, ドーム ランプ	1	MF10. 10C
10	94521-00500	ワツシヤ, ツースド	2	
11	93510-15012	スクリユ, タツピング	2	
12	81370-30020	ランプ アツセンブリ, インスペクシヨン	1	MF10. 10C
13	90981-12003	バルブ (12V 24W)	3	MF10. 10C
14	81260-62010	ランプ アツセンブリ, マツプ	3	MF10. 10C
15	81265-62010	ソケツト アンド ワイヤ, マツプ ランプ	3	MF10. 10C
16	99132-13060	バルブ (12V 6W)	3	MF10. 10C
17	81268-10010	ランプ ユニツト, マツプ ランプ	3	MF10. 10C
18	81289-30010	スペーサ, エンジン ルーム ランプ レンズ	1	MF10. 10C

図番—91　ウインドシールド ワイパーOld

(F.N. MF10-10072 まで)

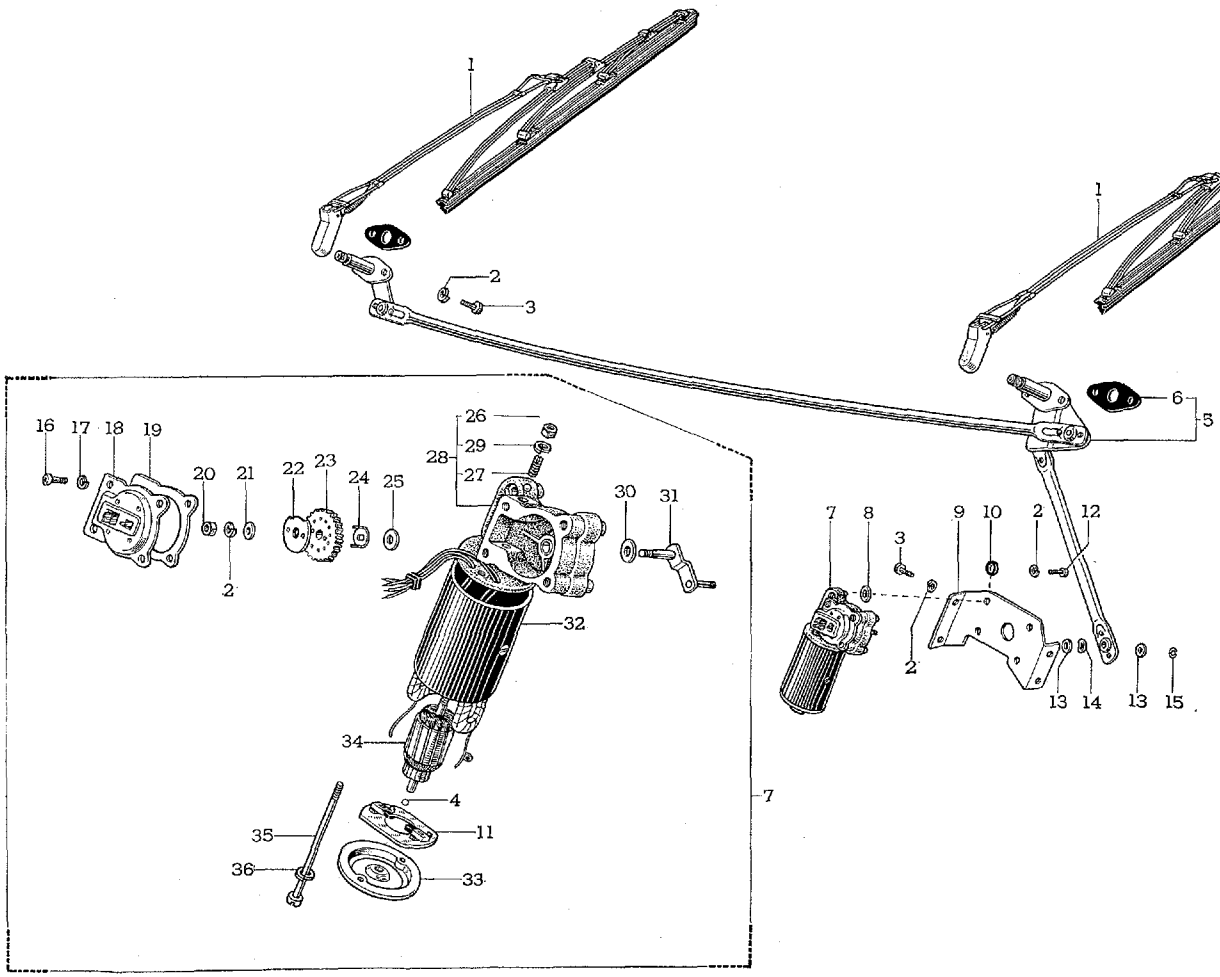

E 1611-A

図解番号	部品番号	部品名	使用個数	型式

ウインドシールド ワイパ—Old

(F.N. MF10-10072 まで, F.N. MF10-10073 以降は図番—92, 93 を参照)

(図番91)

1	**85060-62010**	アーム アンド ブレード サブ アツセンブリ, ウインドシールド ワイパ	2	MF10
2	**94511-00600**	ワツシヤ, スプリング	13	
3	**91112-40614**	ボルト	8	
4	**90099-12003**	ボール	2	MF10
5	85160-62010	リンク アツセンブリ, ウインドシールド ワイパ	1	MF10
6	85163-30020	パツキン, ウインドシールド ワイパ	2	MF10
7	85110-62010	モータ アツセンブリ, ウインドシールド ワイパ	1	MF10
8	**90099-01099**	ワツシヤ	4	MF10
9	85231-62010	ブラケツト, ワイパ モータ	1	MF10
	◻85231-62011	ブラケツト, ワイパ モータ (ISO)	1	MF10
10	**85235-30020**	クツシヨン, ウインドシールド ワイパ マウンテイング	4	MF10
11	**85012-10010**	ホルダ サブ アツセンブリ, ワイパ モータ ブラシ	1	MF10
12	**90091-00605**	ボルト	4	
13	90099-01210	ワツシヤ	2	MF10
14	90099-01235	ワツシヤ	1	MF10
15	90099-07045	リング, スナツプ	1	MF10
16	93210-14008	スクリユ	4	
	93219-14008	スクリユ (ISO)	4	
17	**94511-00400**	ワツシヤ, スプリング	4	
18	85133-20022	プレート, ワイパ モータ クランク ハウジング カバー	1	MF10
19	85134-10010	パツキン, ワイパ モータ クランク ハウジング カバー	1	MF10
20	**90092-20601**	ナツト	1	
21	**90099-01048**	ワツシヤ	1	MF10
22	85122-10010	プレート, ワイパ モータ カム	1	MF10
23	85116-20021	ギヤ, ワイパ モータ	1	MF10
24	85123-10010	サポータ, ワイパ モータ シヤフト	1	MF10
25	90093-80802	ワツシヤ	1	
26	**90092-20604**	ナツト	1	
27	**90099-00702**	スクリユ	1	MF10
28	85115-20020	ハウジング, ワイパ モータ ギヤ	1	MF10
	85115-20021	ハウジング, ワイパ モータ ギヤ (ISO)	1	MF10

図番—91　ウインドシールド ワイパ—Old

(F.N. MF10-10072 まで)

Old

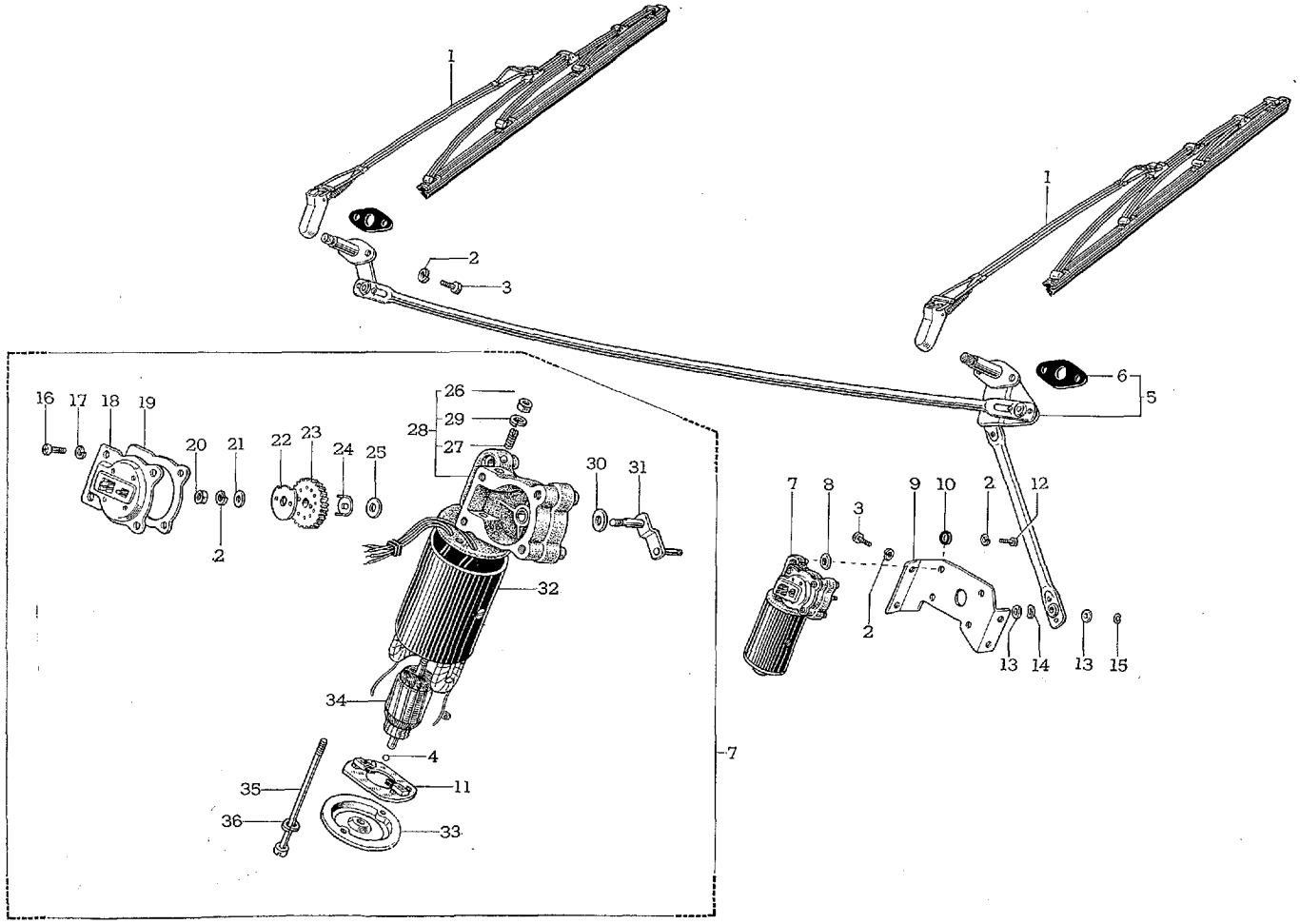

E 1611-A

図解番号	部品番号	部品名	使用個数	型式
(図番91)				
29	90094-00604	ワツシヤ, スプリング	1	
30	90093-30801	ワツシヤ	1	
31	85124-20020	アーム, ワイパ モータ クランク	1	MF10
32	85011-20021	ステータ サブ アツセンブリ, ワイパ モータ	1	MF10
33	**85113-30020**	フレーム, ワイパ モータ エンド	1	MF10
34	85111-30021	アーマチヤ, ワイパ モータ	1	MF10
35	90099-04136	ボルト	2	MF10
	90099-04822	ボルト (ISO)	2	MF10
36	**94511-00500**	ワツシヤ, スプリング	2	

図番—92　ウインドシールド ワイパ

(F.N. MF10-10073 以降)

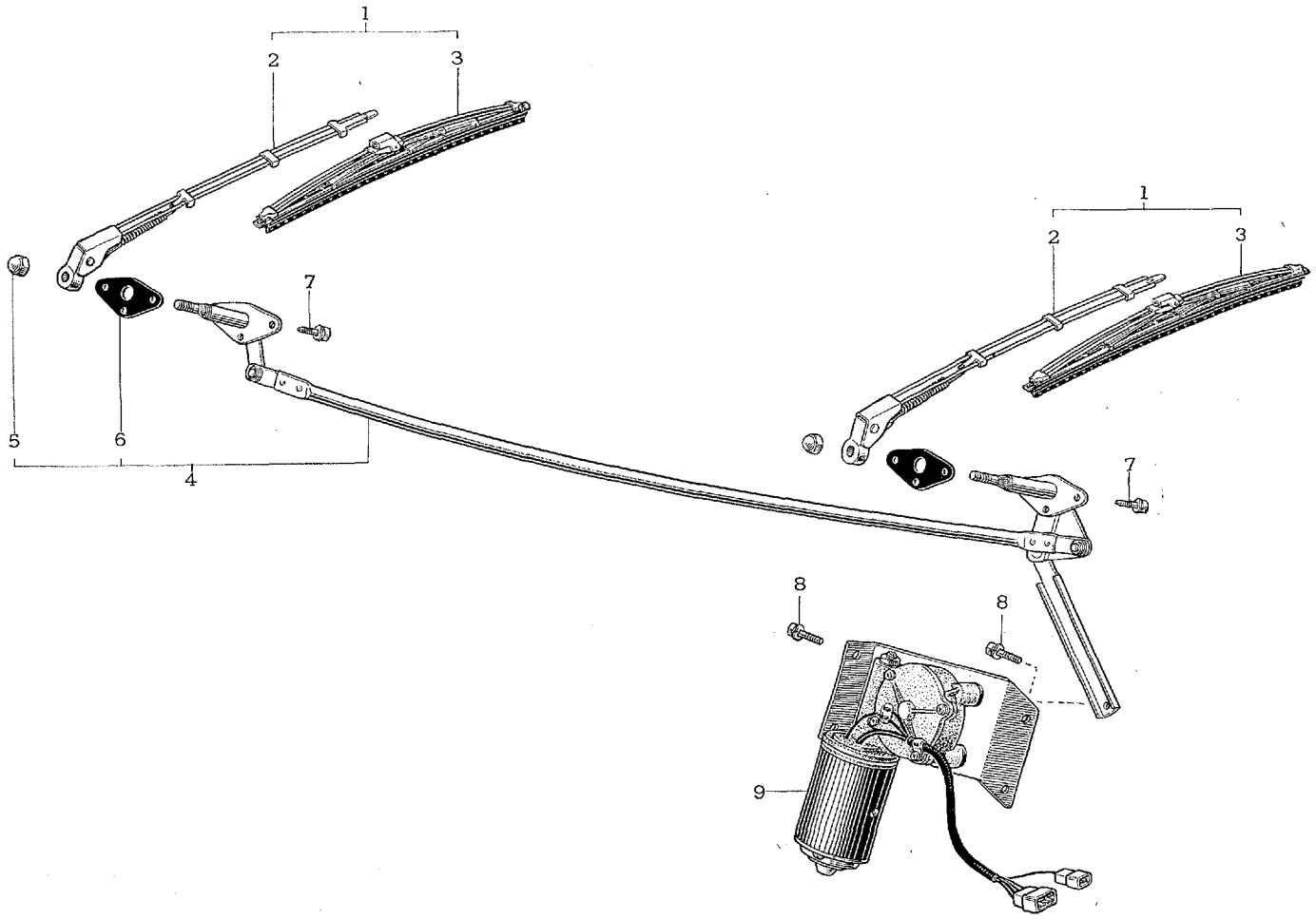

E 3115

図解番号	部品番号	部品名	使用個数	型式

ウインドシールド ワイパ

(F.N. MF10-10073 以降)

(図番92)

1	85060-62010	アーム アンド ブレード アツセンブリ, ウインドシールド ワイパ-①	2	MF10
2	▨85190-62021	アーム アツセンブリ, ウインドシールド ワイパ-②	2	MF10. 10C
3	▨85220-62021	ブレード アツセンブリ, ウインドシールド ワイパ-②	2	MF10. 10C
4	▨85160-62011	リンク アツセンブリ, ウインドシールド ワイパ	1	MF10
	▨85160-62012	リンク アツセンブリ, ウインドシールド ワイパ-②	1	MF10. 10C
5	90176-08008	ナツト, キヤツプ-②	2	MF10. 10C
6	85163-20010	パツキン, ウインドシールド ワイパ	2	MF10
	▨85163-62011	パツキン, ウインドシールド ワイパ-②	2	MF10. 10C
7	91616-40614	ボルト, ウイズ ワツシヤ	6 (F.N. MF10-10399 まで=4)	
8	91656-40614	ボルト, ウイズ ワツシヤ	4	
9	▨85120-62012	モータ アンド ブラケツト アツセンブリ, ウインドシールド ワイパ-②	1	MF10. 10C

(詳細は図番—93 を参照)

① F.N. MF10-10399 まで　② F.N. MF10-10401 以降

図番—93　ウインドシールド ワイパ モータ

(F.N. MF10-10073 以降)

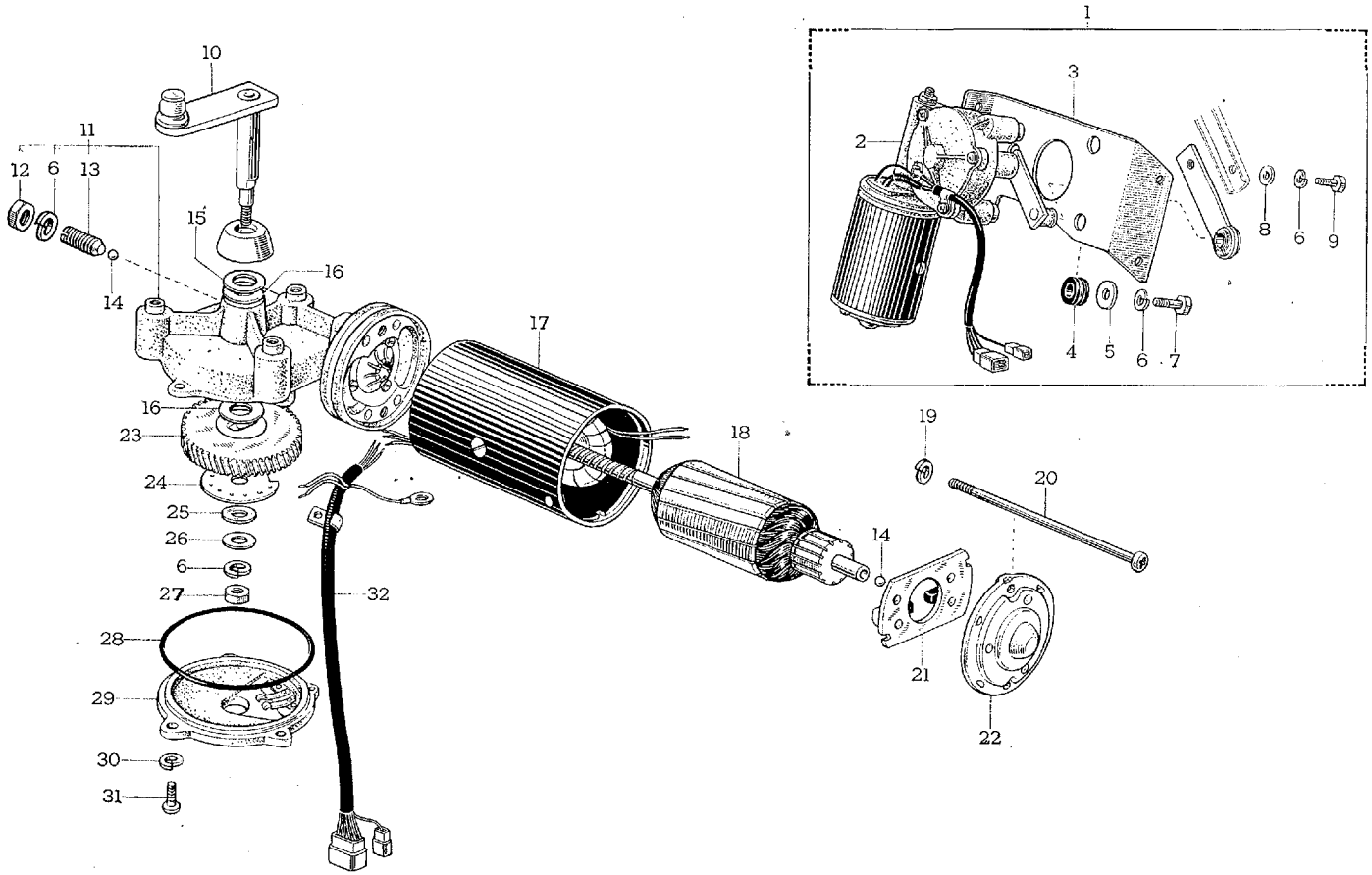

E 3116

図解番号	部品番号	部品名	使用個数	型式

ウインドシールド ワイパ モータ

(F.N. MF10-10073 以降)

(図番93)

1	◙85120-62012	モータ アンド ブラケツト アツセンブリ, ウインドシールド ワイパ-①	1	MF10. 10C
2	◙85110-62011	モータ アツセンブリ, ウインドシールド ワイパ	1	MF10. 10C
3	◙85231-62012	ブラケツト, ワイパ モータ	1	MF10
	◙85231-62013	ブラケツト, ワイパ モータ-①	1	MF10. 10C
4	85235-30020	クツシヨン, ウインドシールド ワイパ マウンテイング	3	MF10. 10C
5	90099-01099	ワツシヤ	3	MF10. 10C
6	94511-00600	ワツシヤ, スプリング	6	
7	90091-00605	ボルト	1	
8	90093-00602	ワツシヤ	1	
9	91111-40610	ボルト	1	
10	◙85014-62010	シヤフト サブ アツセンブリ, ワイパ モータ ドライブ	1	MF10. 10C
11	85115-40021	ハウジング, ワイパ モータ ギヤ	1	MF10. 10C
12	90092-20604	ナツト	1	
13	90099-00702	スクリユ	1	MF10. 10C
14	90099-12003	ボール	2	MF10. 10C
15	90099-02317	ワツシヤ, スラスト	1	MF10. 10C
16	90093-31203	ワツシヤ, スラスト	1	
17	85011-40020	ステータ サブ アツセンブリ, ワイパ モータ	1	MF10. 10C
18	85111-40010	アーマチヤ, ワイパ モータ	1	MF10. 10C
19	94511-00500	ワツシヤ, スプリング	2	
20	90099-04214	ボルト	1	MF10. 10C
21	85012-10010	ホルダ サブ アツセンブリ, ワイパ モータ ブラシ	1	MF10. 10C
22	85113-30020	フレーム, ワイパ モータ エンド	1	MF10. 10C
23	85116-40021	ギヤ, ワイパ モータ	1	MF10. 10C
24	85122-12010	カム プレート, ワイパ モータ	1	MF10. 10C
25	90099-02101	ワツシヤ	1	MF10. 10C
26	90099-01048	ワツシヤ	1	MF10. 10C
27	90092-20601	ナツト	1	
28	90099-14024	リング, O	1	MF10. 10C

① F.N. MF10-10401 以降

図番—93　ウインド シールド ワイパ モータ

(F.N. MF10–10073 以降)

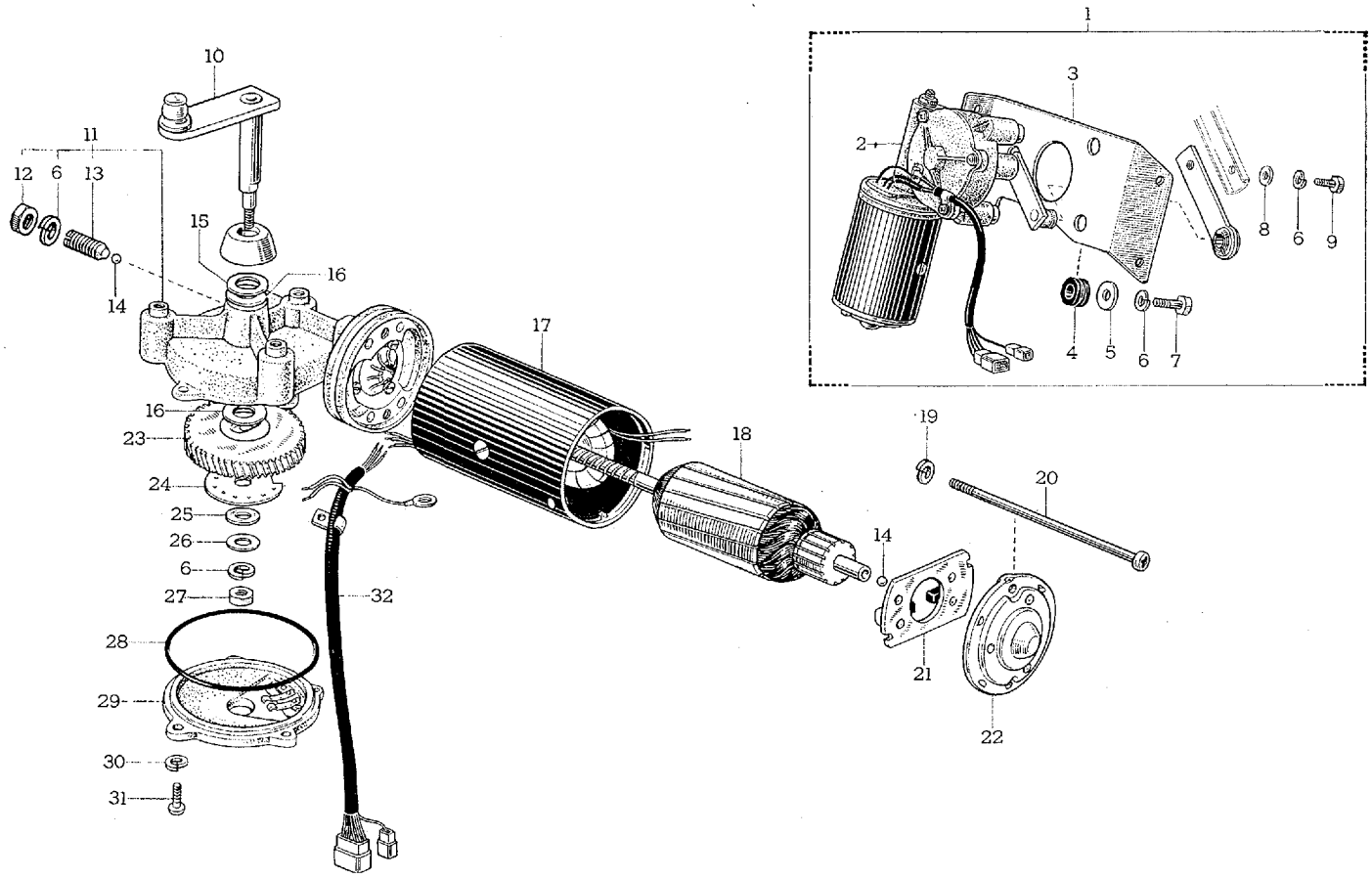

E 3116

図解番号	部品番号	部品名	使用個数	型式
(図番93)				
29	85133-40021	プレート, ワイパ モータ クランク ハウジング カバー	1	MF10. 10C
30	94511-00400	ワツシヤ, スプリング	4	
31	93219-14008	スクリユ	4	
32	◙85143-62010	ワイヤリング, ワイパ モータ リード	1	MF10. 10C

Old　図番—94　ウインドシールド ウオツシヤ—Old　Old

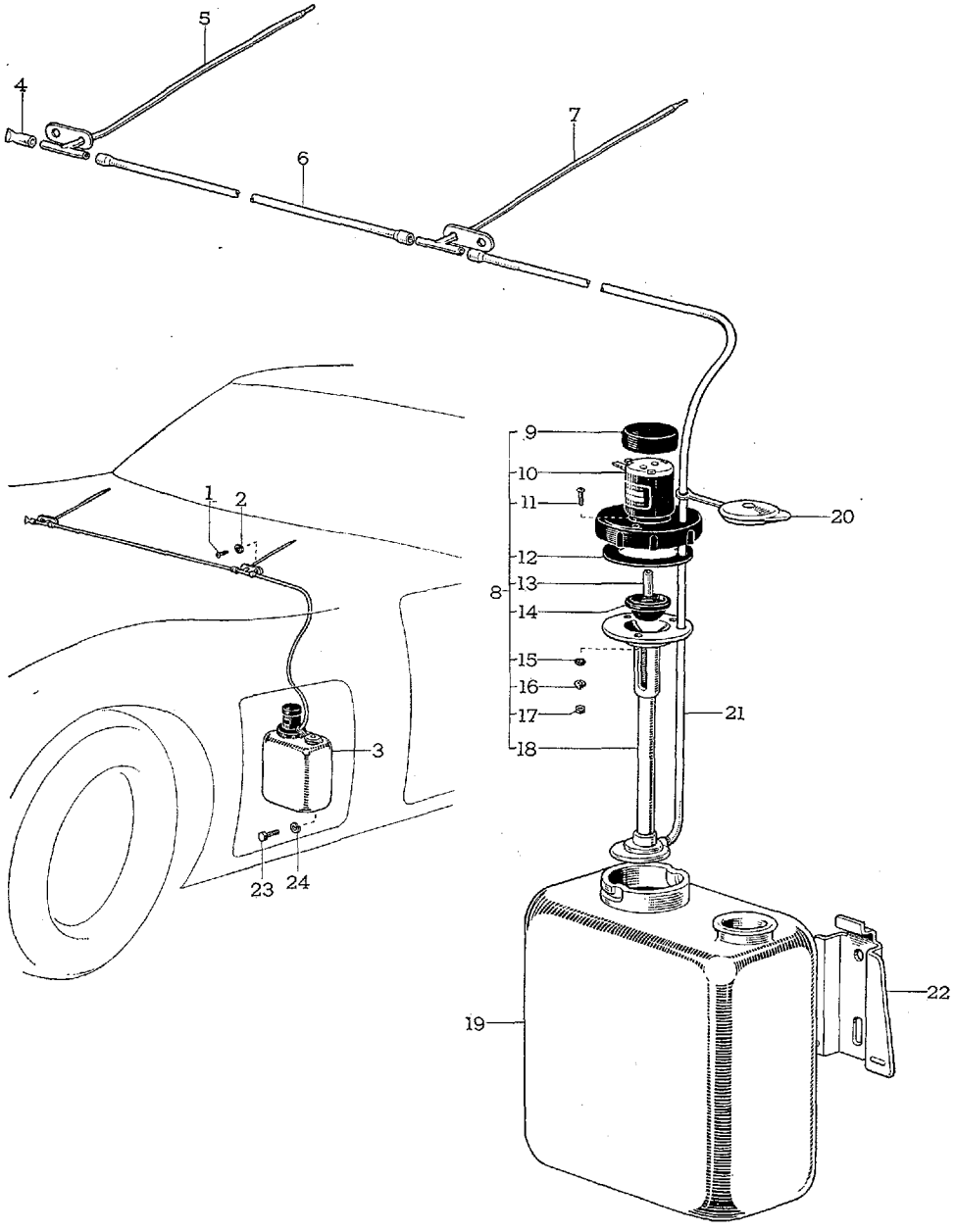

E 1612

図番—94(α)　ウインドシールド ウオツシヤ

(F.N. MF10-10401 以降)

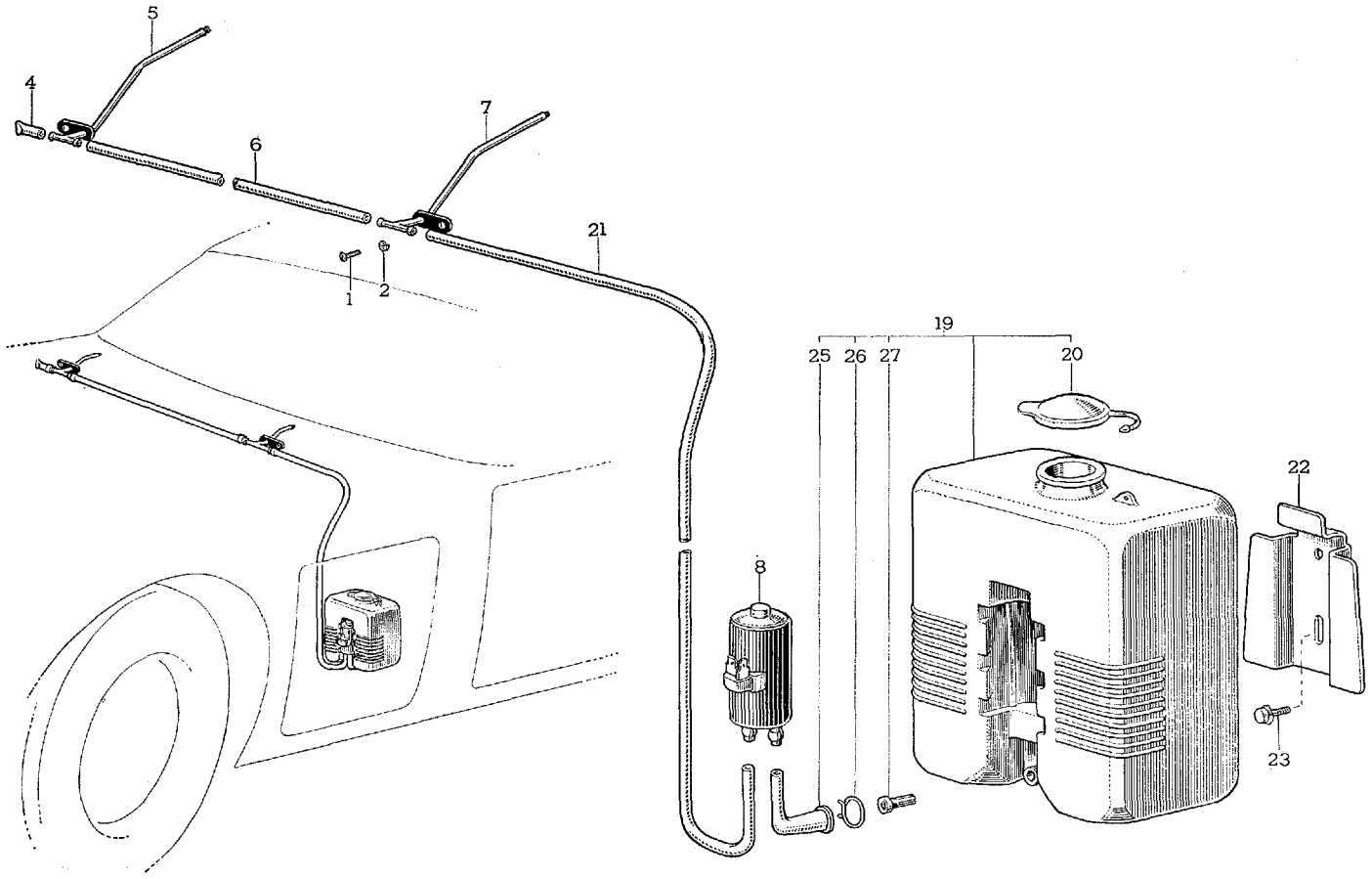

E 3117

図解番号	部品番号	部品名	使用個数	型式

ウインドシールド ウオツシヤ

(図番94)

1	93210-15012	スクリユ	2	
	93219-15012	スクリユ (ISO)	2	
2	**94511-00500**	ワツシヤ, スプリング	2	
3	85300-62010	ウオツシヤ アツセンブリ, ウインドシールド-①	1	MF10
4	**85344-30010**	チユーブ, ストツプ	1	MF10. 10C
5	**85345-62010**	ノズル サブ アツセンブリ, ウインドシールド ウオツシヤ, RH	1	MF10. 10C
6	**90099-33240**	ホース	1	MF10. 10C
7	**85346-62010**	ノズル サブ アツセンブリ, ウインドシールド ウオツシヤ, LH	1	MF10. 10C
8	85310-30013	モータ アンド ポンプ アツセンブリ, ウインドシールド ウオツシヤ	1	MF10
	85310-12012	モータ アンド ポンプ アツセンブリ, ウインドシールド ウオツシヤ-②	1	MF10. 10C
9	85314-30013	カバー, モータ	1	MF10
	85314-30014	カバー, モータ-①	1	MF10
10	85320-30013	モータ アツセンブリ, ウインドシールド ウオツシヤ-①	1	MF10
11	90090-00323	スクリユ	3	
	93219-13010	スクリユ (ISO)-①	3	
12	85312-30013	パツキン, ラバー-①	1	MF10
13	90099-33021	チユーブ, ラバー-①	1	MF10
14	85313-30013	キヤツプ, グリース-①	1	MF10
15	85315-30013	プレート-①	1	MF10
16	94511-00300	ワツシヤ, スプリング-①	3	
17	90092-20305	ナツト	3	
	90092-20381	ナツト (ISO)-①	3	
18	85039-30013	ポンプ サブ アツセンブリ, ウインドシールド ウオツシヤ-①	1	MF10
19	85331-30030	ジヤー, ウインドシールド ウオツシヤ	1	MF10
	85330-36120	ジヤー アツセンブリ, ウオツシヤ-②	1	MF10. 10C
20	85033-30013	キヤツプ, ウインドシールド ウオツシヤ ジヤー	1	MF10
	85033-36120	キヤツプ サブ アツセンブリ, ウオツシヤ-②	1	MF10. 10C

① F.N. MF10-10399 まで　② F.N. MF10-10401 以降

図番—94(α)　ウインド シールド ウオツシヤ

(F.N. MF10-10401 以降)

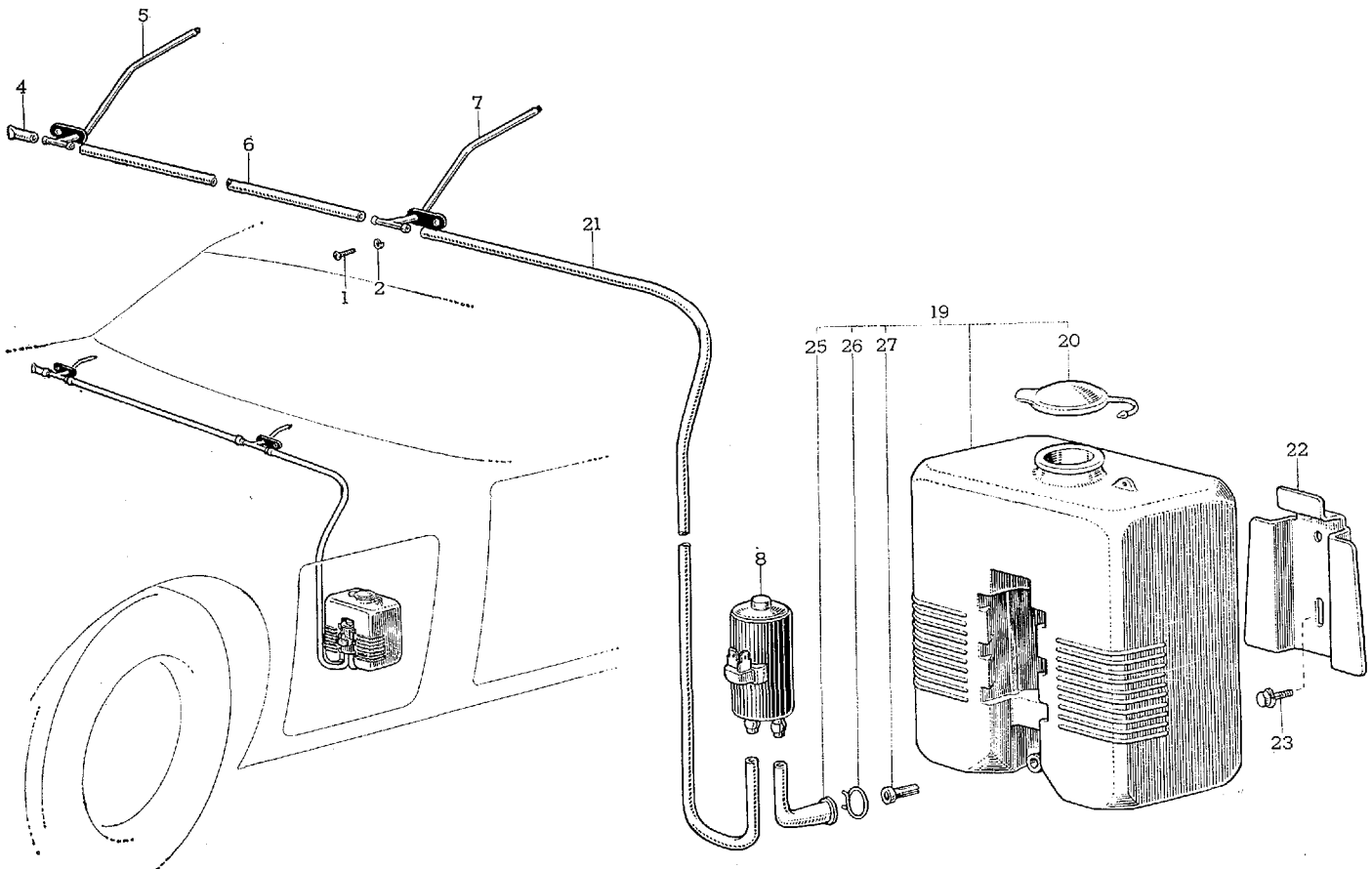

E 3117

Toyota 2000 GT

図解番号	部品番号	部品名	使用個数	型式
(図番94)				
21	90446-06069	ホース	1	MF10
	90099-33245	ホース-②	1	MF10. 10C
22	85361-30013	ブラケット，ウインドシールド ウオツシヤ	1	MF10. 10C
23	91112-40616	ボルト	2	
	91656-40616	ボルト，ウイズ ワツシヤ-②	2	
24	94511-00600	ワツシヤ，スプリング-①	2	
25	85343-36120	ホース，ウオツシヤ-②	1	MF10. 10C
26	90099-07095	リング，スナツプ-②	1	MF10. 10C
27	85333-36120	フイルタ，ウオツシヤ，ジヤー-②	1	MF10. 10C

① F.N. MF10-10599 まで　② F.N. MF10-10401 以降

図番—95　ホーン

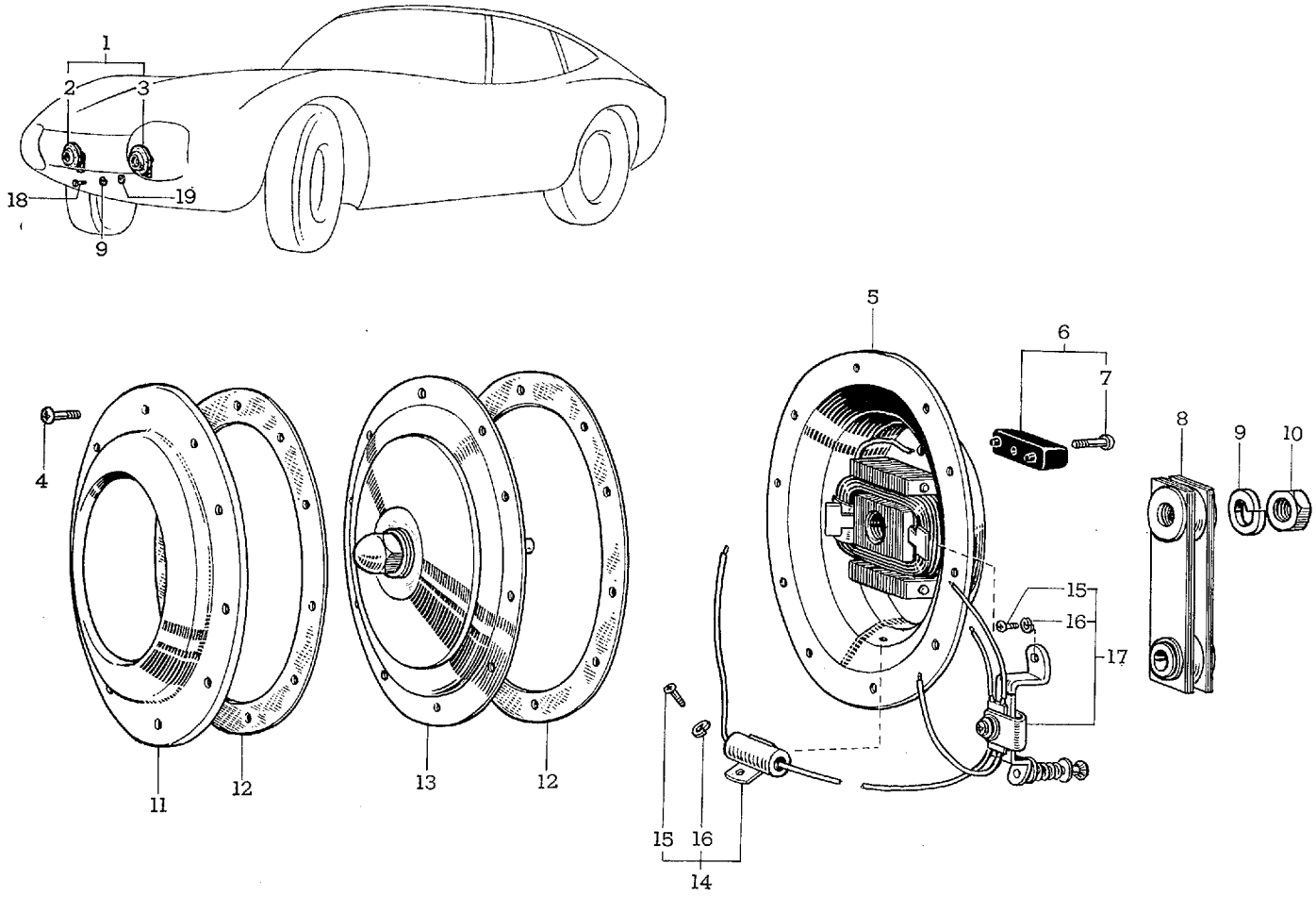

E 1613

図解番号	部品番号	部品名	使用個数	型式
		ホーン		
(図番95)				
1	86500-30050	ホーン アツセンブリ	1	MF10. 10C
2	86510-30050	ホーン アツセンブリ, ハイ ピツチ	1	MF10. 10C
3	86520-30050	ホーン アツセンブリ, ロー ピツチ	1	MF10. 10C
4	93260-24006*	スクリユ	20	
5	86503-30050*	ベース キツト, ホーン	2	MF10
6	86542-30050*	ターミナル, ホーン	2	MF10
7	93260-14012*	スクリユ	2	
8	86512-30050*	ステー, ホーン	2	MF10
9	94511-01000	ワツシヤ, スプリング	4	
10	94110-41000*	ナツト	2	
11	86511-30050*	カバー, ホーン	2	MF10
12	86513-30050*	ガスケツト, ホーン	4	MF10
13	86519-30050*	ダイアフラム キツト, ハイ ピツチ ホーン	1	MF10
	86529-30050*	ダイアフラム キツト, ロー ピツチ ホーン	1	MF10
14	86516-30050*	コンデンサ キツト	2	MF10
15	93260-14006*	スクリユ	4	
16	94511-00400*	ワツシヤ, スプリング	4	
17	86505-30050*	ポイント キツト, ホーン	2	MF10
18	91112-41032	ボルト	2	
19	94612-11000	ワツシヤ, プレート	2	

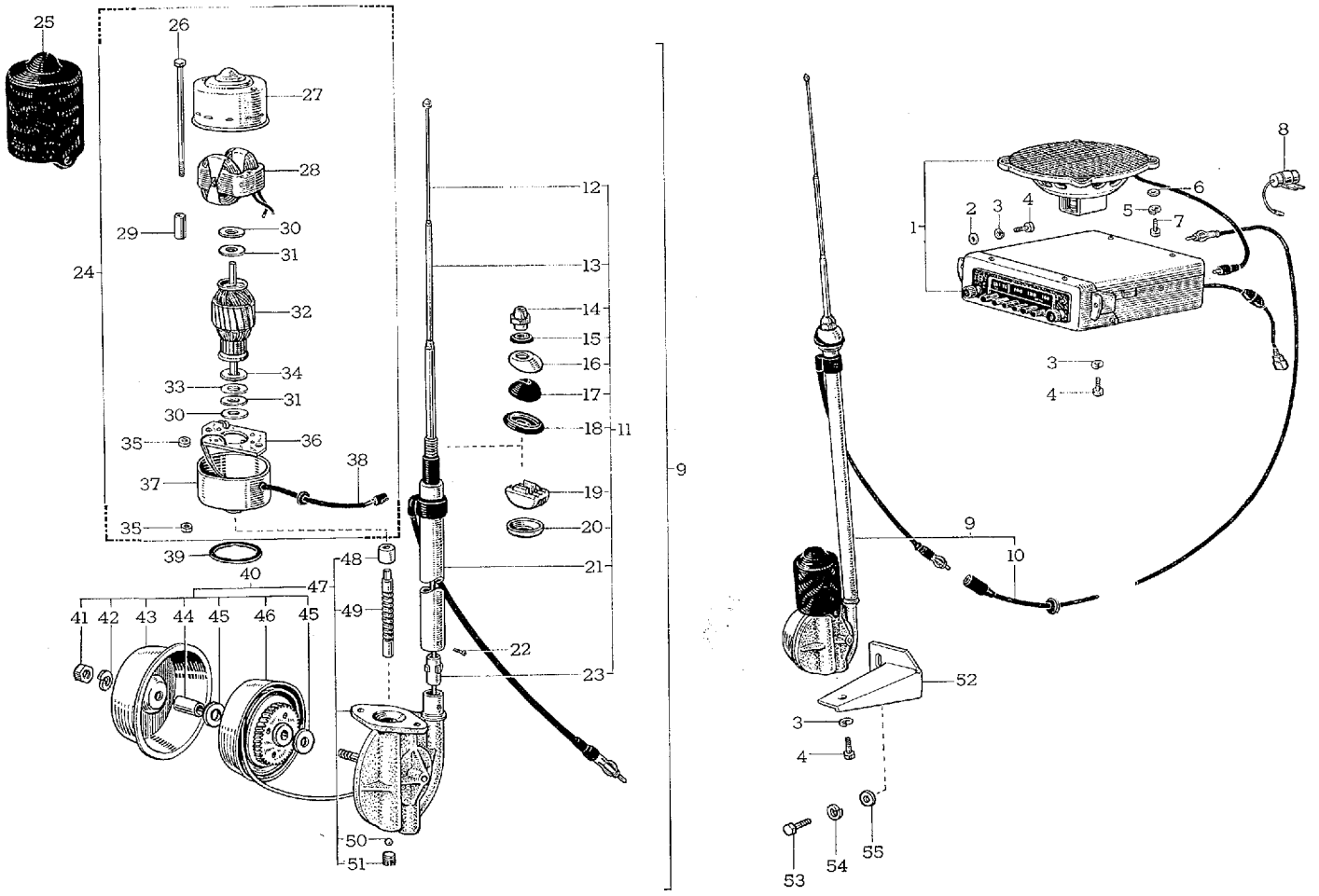
25
26
27
28
29
30
31
24
32
34
33
31
30
35
36
38
37
35
39
40
47
41 42 43 44 45 46 45
48
49
50
51
12
13
14
15
16
17
18
11
19
20
21
22
23
9
1
8
6
2 3 4
5
7
3
4
9
10
52
3
4
53
54
55

E 1604-A

図番—96(a)　ラジオ と アンテナ

(F.N. MF10-10401 以降)

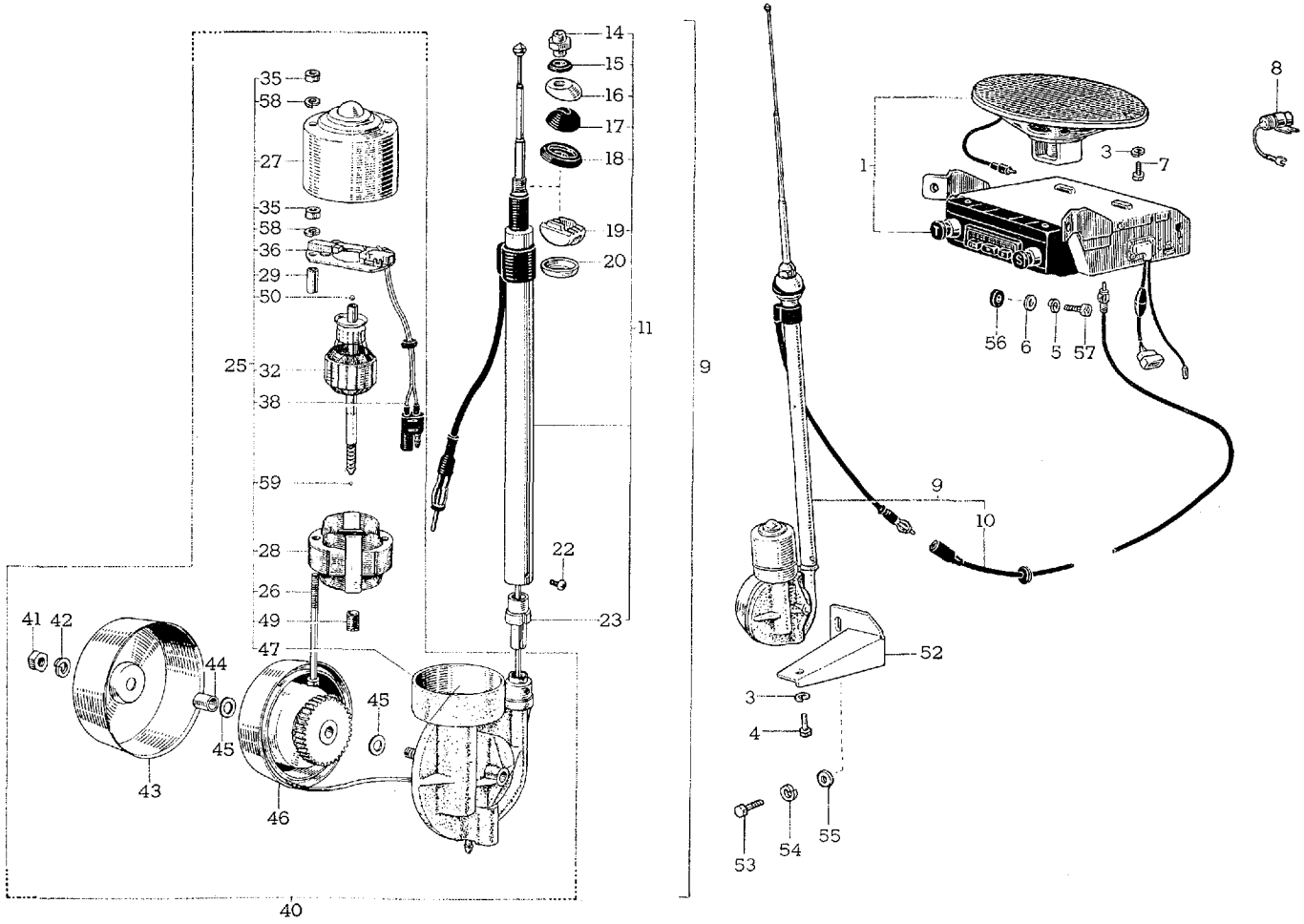

E 3118

図解番号	部品番号	部品名	使用個数	型式
		ラジオ と アンテナ		
(図番96)				
1	86100-62010	ラジオ アツセンブリ	1	MF10
	ℕ**86100-62011**	ラジオ アツセンブリ-③	1	MF10. 10C
2	94612-10600	ワツシヤ, プレート-②	2	
3	**94511-00600**	ワツシヤ, スプリング	1 (F.N. MF10-10399 まで=6)	
4	**91112-40612**	ボルト	1 (F.N. MF10-10399 まで=3)	
5	**94511-00500**	ワツシヤ, スプリング	3	
6	**94612-10500**	ワツシヤ, プレート	3	
7	93210-15016	スクリユ	3	
	93219-15016	スクリユ (ISO)	3	
	91111-40612	ボルト-③	2	
8	**90980-04010**	コンデンサ (レギユレータ側)	1	MF10. 10C
	90980-04006	コンデンサ (イグニツシヨン コイル側)	1	MF10. 10C
9	86310-62010*	アンテナ アツセンブリ-(代替 86310-62013)	1	MF10
	86310-62012*	アンテナ アツセンブリ-(代替 86310-62013)	1	MF10
	ℕ**86310-62013**	アンテナ アツセンブリ-③	1	MF10. 10C
10	**86101-62010**	コード サブ アツセンブリ, アンテナ	1	MF10
11	86301-62010	ポール サブ アツセンブリ, アンテナ	1	MF10. 10C
	ℕ**86301-62011**	ポール サブ アツセンブリ, アンテナ-①	1	MF10. 10C
12	86302-30033	ポール アンド ケーブル サブ アツセンブリ, アンテナ	1	MF10
	86302-22020	ポール アンド ケーブル サブ アツセンブリ, アンテナ-③	1	MF10. 10C
13	86332-30033	ロツド-(代替 86301-62011)	1	MF10
14	**86312-62010**	キヤツプ, アンテナ ポール	1	MF10. 10C
15	**86333-39010**	ワツシヤ, アンテナ ポール	1	MF10. 10C
16	**86334-39010**	カバー, アンテナ ポール	1	MF10. 10C
17	86314-39010	ブラケツト, アンテナ ポール, B	1	MF10
	86314-62010	ブラケツト, アンテナ ポール, B-①	1	MF10. 10C
18	**86315-39010**	シート, アンテナ ポール	1	MF10. 10C

① F.N. MF10-10076 以降　② F.N. MF10-10399 まで　③ F.N. MF10-10401 以降

図番—96(α)　ラジオ と アンテナ

(F.N. MF10-10401 以降)

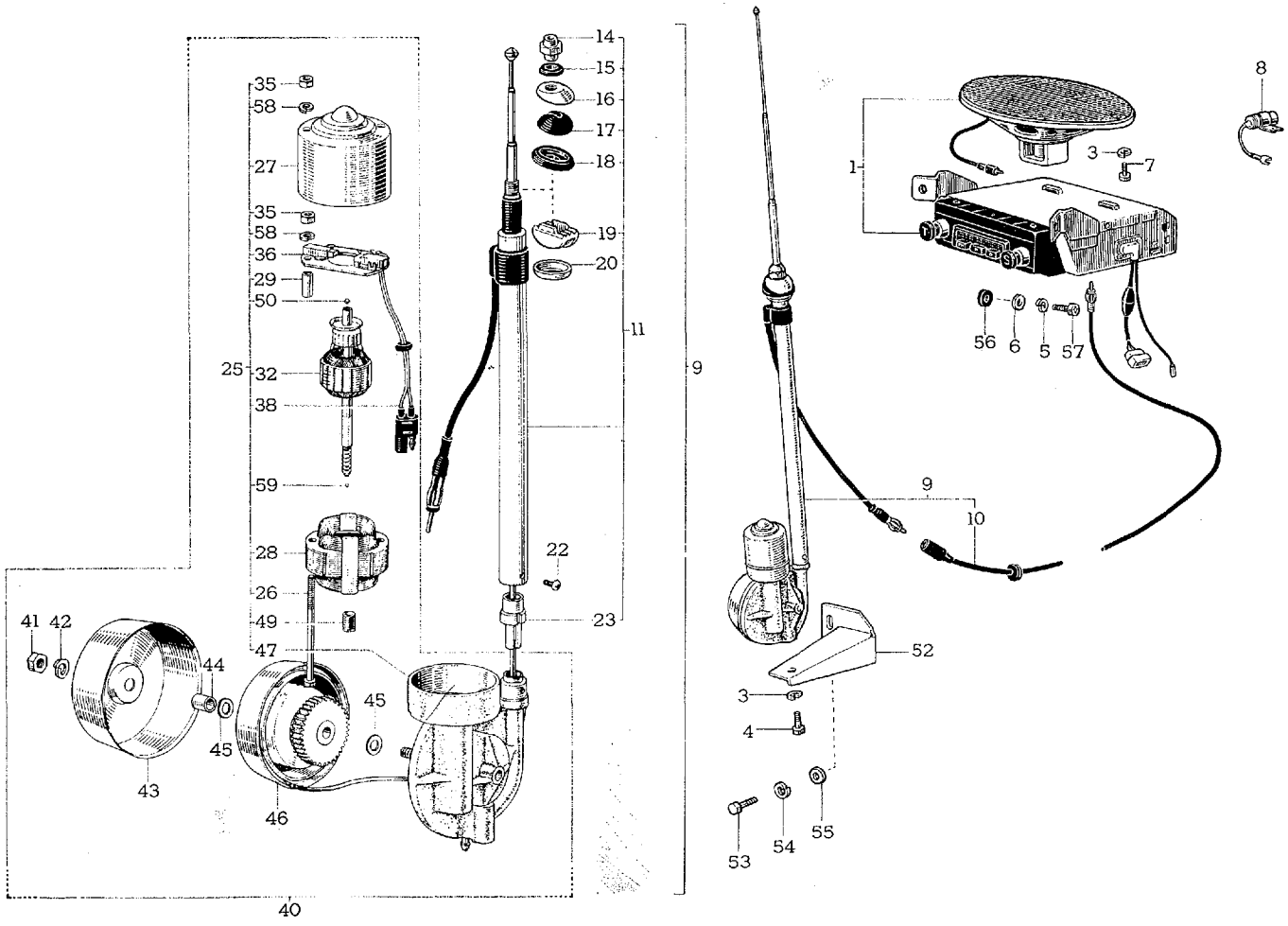

E 3118

Toyota 2000 GT

図解番号	部品番号	部品名	使用個数	型式
(図番96)				
19	86335-39010	ベース，アンテナ ポール	1	MF10
	86335-62010	ベース，アンテナ ポール-①	1	MF10. 10C
20	**86313-62010**	ブラケツト，アンテナ ポール，A	1	MF10. 10C
21	86317-62010*	ポール，アンテナ-(代替 86301-62011)	1	MF10
22	90099-00014	スクリユ	2	MF10
	90099-00851	スクリユ (ISO)	2	MF10. 10C
23	86319-30031	ブシユ	1	MF10
	86319-30080	ブシユ-①	1	MF10. 10C
24	86306-62010	モータ サブ アツセンブリ，アンテナ	1	MF10
	86306-62011	モータ サブ アツセンブリ，アンテナ-③	1	MF10. 10C
25	86365-40010	カバー，モータ	1	MF10
26	90099-04144	ボルト	2	MF10
	90099-04805	ボルト (ISO)	2	MF10
	90099-04238	ボルト-③	2	MF10. 10C
27	86308-30031	ハウジング B サブ アツセンブリ	1	MF10
	86308-30080	ハウジング B サブ アツセンブリ-③	1	MF10. 10C
28	86363-30031	ステータ，アンテナ モータ	1	MF10
	86363-30080	ステータ，アンテナ モータ-③	1	MF10. 10C
29	90099-19027	ブシユ	2	MF10
	90099-19213	ブシユ-③	2	MF10. 10C
30	90099-01239	ワツシヤ-②	2	MF10
31	90099-01016	ワツシヤ-②	2	MF10
32	86361-30031	アーマチヤ，アンテナ モータ	1	MF10
	86361-30080	アーマチヤ，アンテナ モータ-③	1	MF10. 10C
33	90099-01329	ワツシヤ-②	0～2	MF10
34	90099-01330	ワツシヤ-②	0～2	MF10
35	90092-10405	ナツト	6	
	90092-10481	ナツト (ISO)	4	
36	86364-30031	ホルダ，アンテナ モータ ブラシ	1	MF10
	86364-30080	ホルダ，アンテナ モータ ブラシ-③	1	MF10. 10C
37	86303-30031	ハウジング A サブ アツセンブリ-②	1	MF10
38	86368-62010	ワイヤ，リード	1	MF10
	86368-30080	ワイヤ，リード-③	1	MF10. 10C

① F.N. MF10-10076 以降　② F.N. MF10-10399 まで　③ F.N. MF10-10401 以降

図番—96(α)　ラジオ と アンテナ

(F.N. MF10-10401 以降)

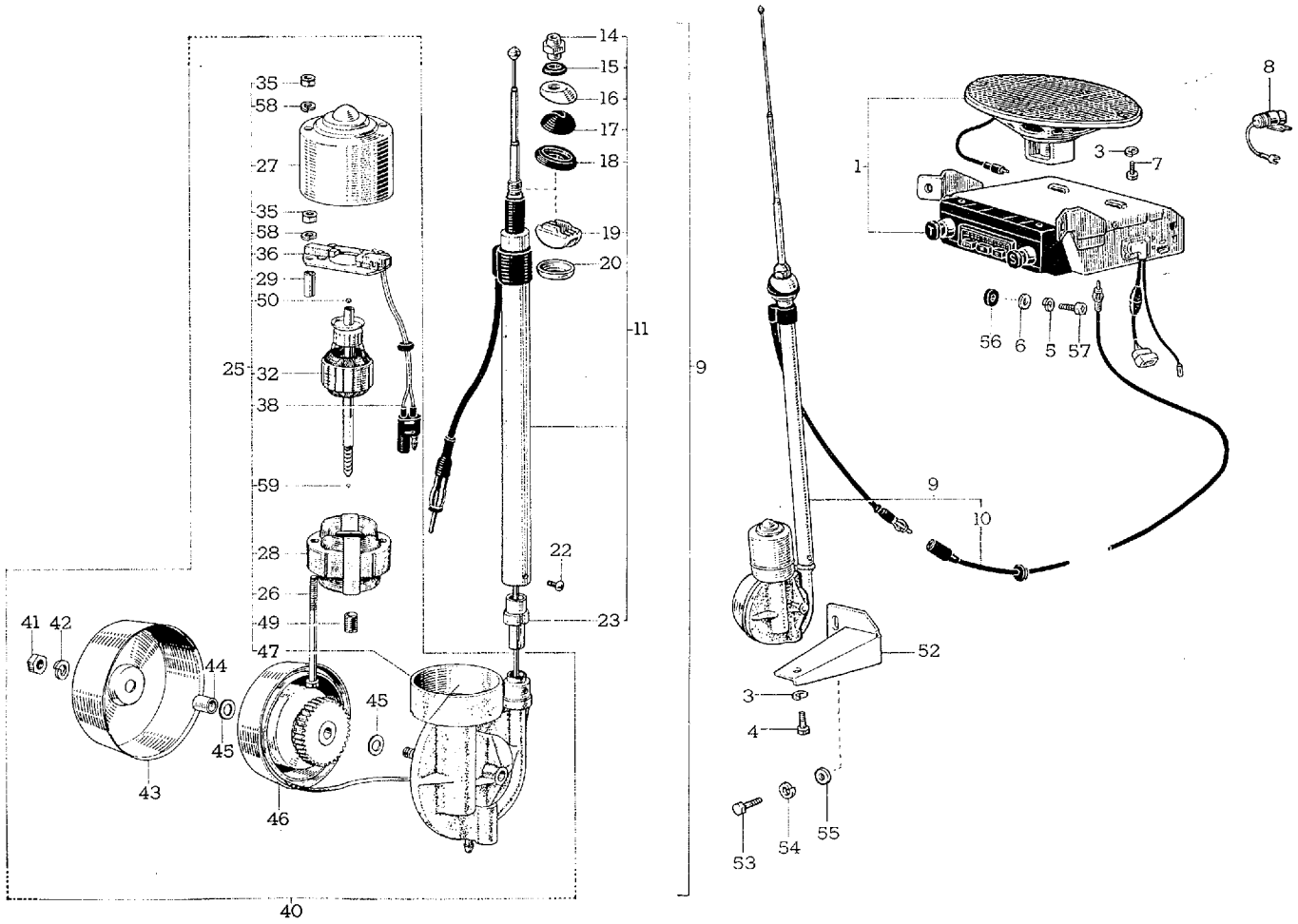

Toyota 2000 GT

図解番号	部品番号	部品名	使用個数	型式
(図番96)				
39	86366-30030	パツキン，ラバー-②	1	MF10
40	86304-30071	ドラム サブ アツセンブリ，アンテナ	1	MF10
	86304-30080	ドラム サブ アツセンブリ，アンテナ-①	1	MF10
	86304-30081	ドラム サブ アツセンブリ，アンテナ-③	1	MF10. 10C
41	94110-40500	ナツト	1	
	94115-40500	ナツト (ISO)-①	1	
42	**94511-00500**	ワツシヤ，スプリング	1	
43	86373-30071	カバー	1	MF10
	86373-30080	カバー-③	1	MF10. 10C
44	**90099-19155**	ブシユ	1	MF10. 10C
45	**90099-01329**	ワツシヤ	2	MF10. 10C
46	86352-30071	ドライブ，メカニズム	1	MF10
	86352-30072	ドライブ，メカニズム-③	1	MF10. 10C
47	86343-30071	ハウジング，アンテナ	1	MF10
	86343-30072	ハウジング，アンテナ (ISO)	1	MF10
	86343-30080	ハウジング，アンテナ-①	1	MF10
	86343-30081	ハウジング，アンテナ-②	1	MF10. 10C
48	86367-30030	ジヨイント-②	1	MF10
49	86341-30032	ウオーム，アンテナ ドラム-②	1	MF10
50	90099-12003	ボール	1	MF10
	90099-12002	ボール-③	1	MF10
51	90099-00009	スクリユ	1	MF10
	90099-00707	スクリユ	1	MF10. 10C
52	**86391-88110**	ホルダ，アンテナ	1	MF10. 10C
53	**91112-40818**	ボルト	2	
54	**94511-00800**	ワツシヤ，スプリング	2	
55	**94612-10800**	ワツシヤ，プレート	2	
56	◙55368-88101	クツシヨン，メータ マウンテイング	2	MF10. 10C
57	**93289-15016**	スクリユ-③	2	
58	**94511-00400**	ワツシヤ，スプリング-③	4	
59	**90099-12007**	ボール-③	1	MF10. 10C

① F.N. MF10-10076 以降　② F.N. MF10-10399 まで　③ F.N. MF10-10401 以降

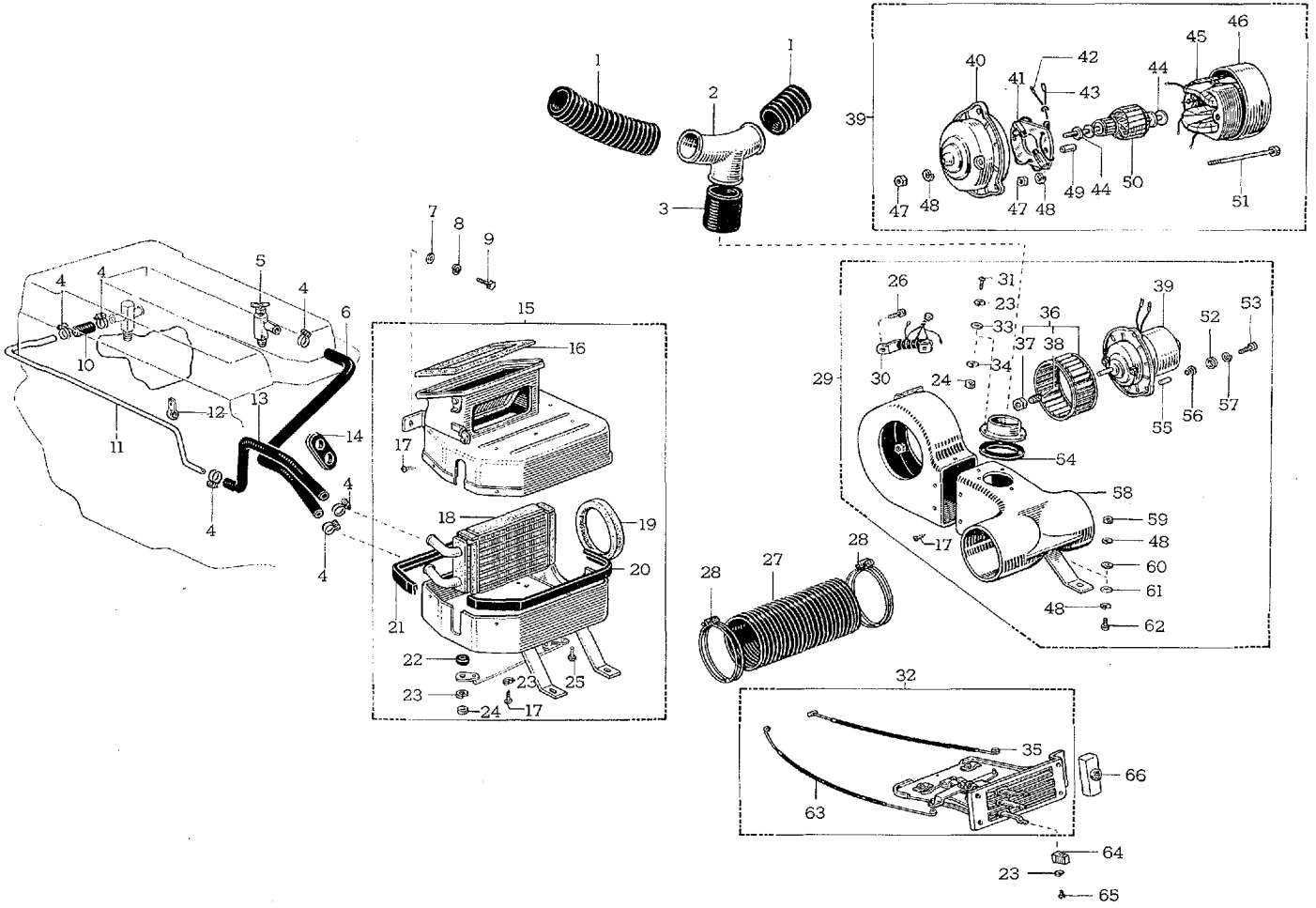
1
2
3
39
40
41
42
43
44
45
46
47
48
49
50
51
4
5
6
7
8
9
10
11
12
13
14
15
16
17
18
19
20
21
22
23
24
25
26
27
28
29
30
31
33
34
36
37
38
52
53
54
55
56
57
58
59
60
61
62
32
35
63
64
65
66

E 1614-A

図番—97(α)　ヒータ と デフロスタ ホース

(F.N. MF10-10401 以降)

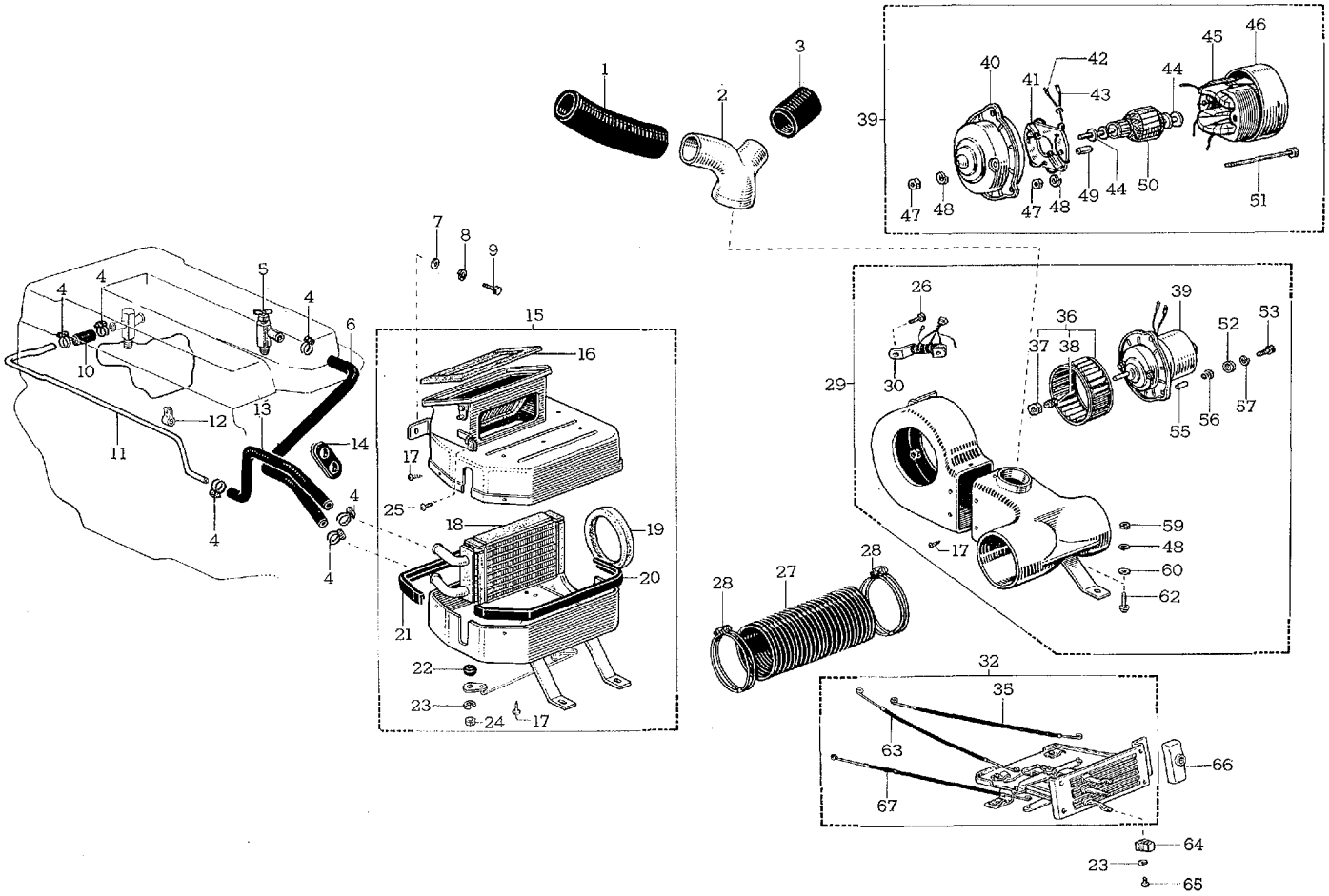

E 3119

図解番号	部品番号	部品名	使用個数	型式

ヒータ と デフロスタ ホース

(図番97)

1	87232-62010	ホース，デフロスタ (L=60)-①	1	MF10
	87232-61060	ホース，デフロスタ (L=220)-①	1	MF10
	ℕ87232-62013	ホース，デフロスタ (L=160)-②	1	MF10. 10C
2	87234-62010	コネクタ，デフロスタ ホース	1	MF10
	ℕ87234-62012	コネクタ，デフロスタ ホース-②	1	MF10. 10C
3	87231-62010	ホース，デフロスタ (L=80)	1	MF10
	ℕ87231-62012	ホース，デフロスタ (L=70)-②	1	MF10. 10C
4	90460-25002	クランプ，ホース	6	MF10. 10C
5	87204-62010	ジヨイント サブ アツセンブリ，ウオータ ホース バルブ	1	MF10. 10C
6	87245-62011	ホース，ウオータ	1	MF10. 10C
7	94612-10800	ワツシヤ，プレート	7	
8	94511-00800	ワツシヤ，スプリング	7	
9	91111-40814	ボルト	7	
10	90445-24059	ホース	1	MF10. 10C
11	87249-62011	パイプ，ウオータ	1	MF10
	ℕ87249-62012	パイプ，ウオータ-②	1	MF10. 10C
12	90461-08274	クランプ	2	MF10. 10C
13	87246-62011	ホース，ウオータ	1	MF10. 10C
14	90480-01139	グロメツト	1	MF10. 10C
15	87150-62010	ラジエータ アツセンブリ，ヒータ	1	MF10
	ℕ87150-62011	ラジエータ アツセンブリ，ヒータ-②	1	MF10. 10C
16	87141-62010	ガスケツト，ブロワ ケース	1	MF10. 10C
17	90099-00006	スクリユ	19	MF10. 10C
18	87107-62010	ユニツト サブ アツセンブリ，ラジエータ	1	MF10. 10C
19	87144-62010	ガスケツト，ブロワ ケース	1	MF10. 10C
20	87153-62010	ガスケツト，ヒータ ケース	1	MF10. 10C
21	87154-62010	ガスケツト，ヒータ ケース	1	MF10. 10C
22	90099-01018	ワツシヤ	2	MF10. 10C
23	94511-00400	ワツシヤ，スプリング	8	
24	94110-40400	ナツト	5	
	94115-40400	ナツト (ISO)	5	
	90092-10481	ナツト-②	2	

① F.N. MF10-10399 まで　② F.N. MF10-10401 以降

図番—97(a)　ヒータ と デフロスタ ホース

(F.N. MF10-10401 以降)

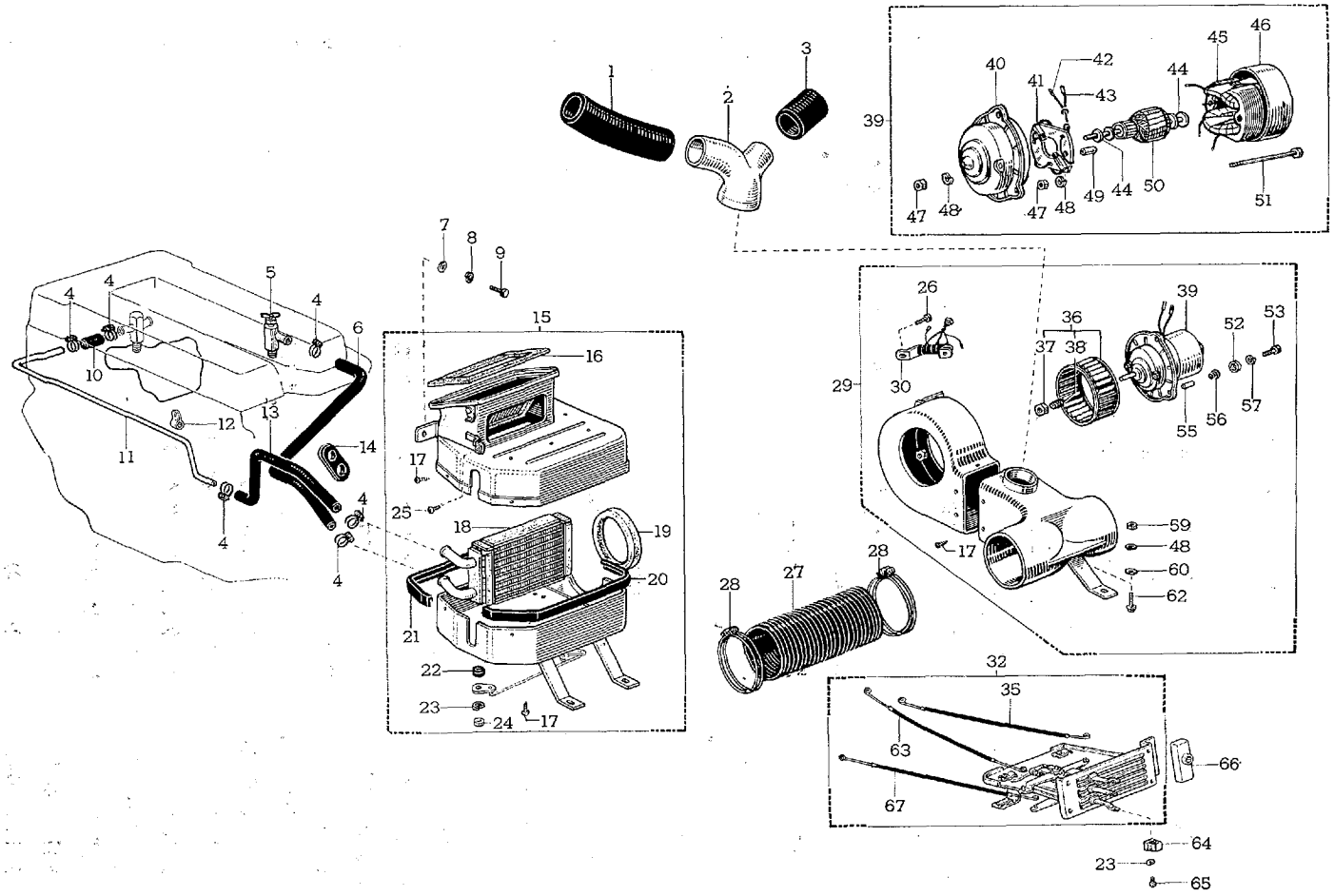

図解番号	部品番号	部品名	使用個数	型式
(図番97)				
25	90090-50503	スクリュ	2	
	93219-15010	スクリュ (ISO)	2	
26	91111-40610	ボルト	1	
27	87211-62010	ダクト, エア	1	MF10. 10C
28	90460-96047	クランプ, ホース	2	MF10. 10C
29	87130-62010	ブロワ アツセンブリ, ヒータ	1	MF10
	N87130-62011	ブロワ アツセンブリ, ヒータ-②	1	MF10. 10C
30	87138-62010	レジスタンス, ヒータ ブロワ	1	MF10. 10C
31	93210-14012	スクリュ	3	
	93219-14012	スクリュ (ISO)-①	3	
32	55910-88110	コントロール アツセンブリ, ヒータ	1	MF10
	N55910-88112	コントロール アツセンブリ, ヒータ-②	1	MF10. 10C
33	94611-10400	ワツシヤ, プレート-①	3	
34	90093-00413	ワツシヤ-①	3	
35	55906-88110	ケーブル サブ アツセンブリ, ヒータ コントロール	1	MF10. 10C
36	87105-30140	フアン サブ アツセンブリ, ブロワ	1	MF10. 10C
37	87294-30120	ナツト	1	MF10. 10C
38	87295-30120	チユーブ, バーニツシユ	1	MF10. 10C
39	87104-62010	モータ サブ アツセンブリ, ブロワ	1	MF10. 10C
40	87184-62010	ハウジング, ブロワ モータ	1	MF10. 10C
41	87183-62010	ホルダ, ブロワ モータ ブラシ	1	MF10. 10C
42	87186-30121	ワイヤ, ブロワ モータ リード	1	MF10. 10C
43	87187-30121	ワイヤ, ブロワ モータ リード	1	MF10. 10C
44	90099-01230	ワツシヤ (t=0.2)	2	MF10. 10C
	90099-01015	ワツシヤ (t=0.5)	0~2	MF10. 10C
	90099-01017	ワツシヤ (t=0.3)	0~2	MF10. 10C
	90093-30802	ワツシヤ (t=0.2)	0~4	
	90093-30801	ワツシヤ (t=0.1)	0~3	
45	87182-62010	ステータ, ブロワ モータ	1	MF10. 10C
46	87185-30121	ハウジング, ブロワ モータ	1	MF10. 10C
47	90092-20504	ナツト	4	
	90092-20582	ナツト (ISO)	4	

① F.N. MF10-10399 まで　② F.N. MF10-10401 以降

図番—97(α)　ヒータ と デフロスタ ホース

(F.N. MF10-10401 以降)

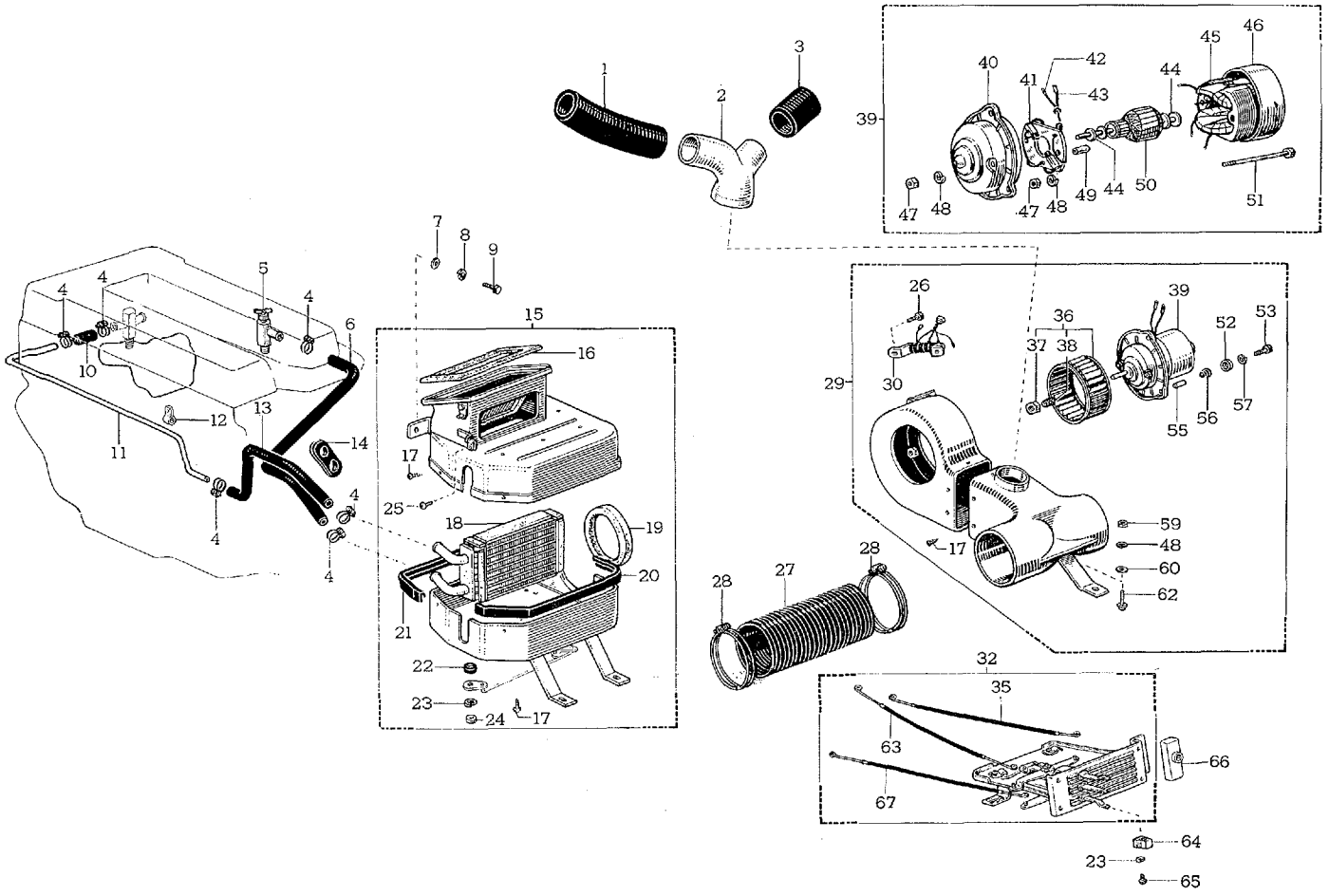

E 3119

Toyota 2000 GT

図解番号	部品番号	部品名	使用個数	型式
(図番97)				
48	94511-00500	ワツシヤ, スプリング	6	
49	90099-19058	ブシユ	2	MF10. 10C
50	87181-62010	アーマチヤ, ブロワ モータ	1	MF10. 10C
51	90099-04187	ボルト	2	MF10
	90099-04807	ボルト (ISO)	2	MF10. 10C
52	90099-01345	ワツシヤ	3	MF10
	90099-01339	ワツシヤ-②	3	MF10. 10C
53	91111-40620	ボルト	3	
54	87143-62010	ガスケツト, ブロワ ケース-①	1	MF10
55	90387-06033	カラー	3	MF10. 10C
56	87148-62010	クツシヨン, ブロワ ケース	3	MF10. 10C
57	94511-00600	ワツシヤ, スプリング	4	
58	87132-62010	ケース, ブロワ-①	1	MF10
59	94110-40500	ナツト	2	
	94115-40500	ナツト (ISO)	2	
60	90093-00514	ワツシヤ	2	
	90093-00501	ワツシヤ-①	2	
61	94611-10500	ワツシヤ, プレート	2	
62	93210-15014	スクリユ	2	
	93219-15014	スクリユ (ISO)	2	
	90099-00864	スクリユ-②	2	MF10. 10C
63	◙55907-88110	ケーブル サブ アツセンブリ, ヒータ エア インレツト バタフライ コントロール	1	MF10. 10C
64	55937-20022	ノツブ, ヒータ コントロール レバー	3	MF10. 10C
65	93210-14008	スクリユ	3	
	93219-14008	スクリユ (ISO)	3	
66	55915-88110	カバー, ヒータ コントロール ランプ	1	MF10. 10C
67	◙55905-88101	ケーブル サブ アツセンブリ, デフロスタ コントロール-②	1	MF10. 10C

① F.N. MF10-10399 まで　② F.N. MF10-10401 以降

ボデーグループ

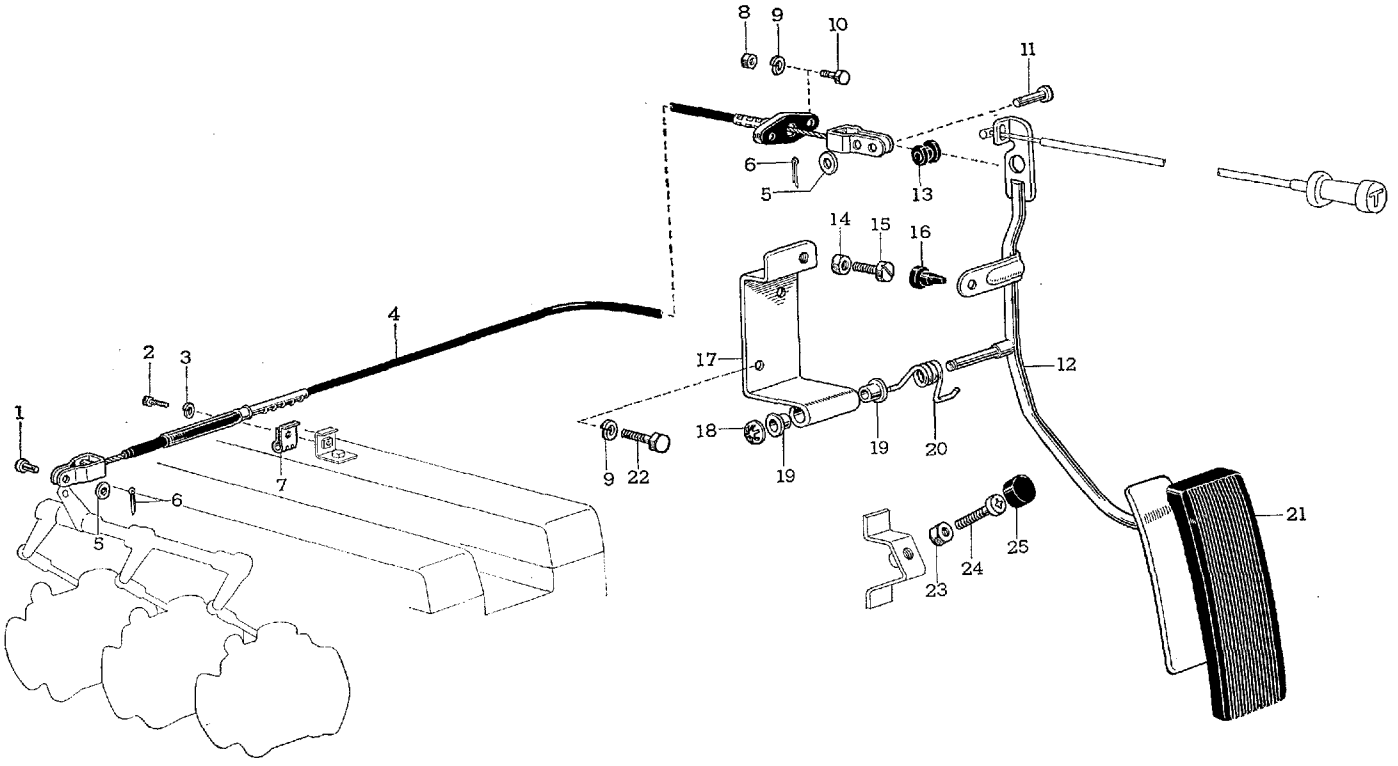

B 2648-B

図番—98(α)　アクセルレータ リンク

(F.N. MF10-10401 以降)

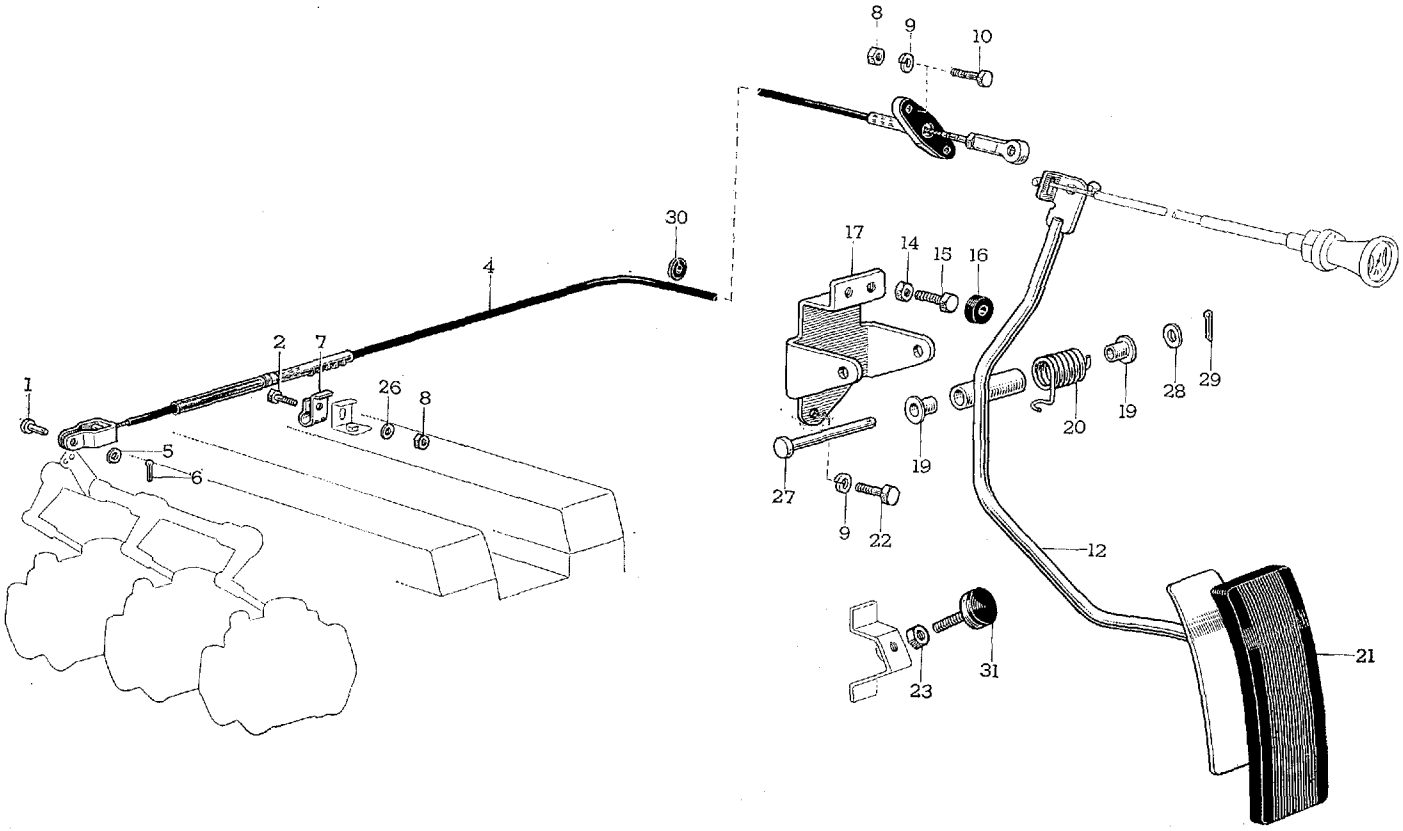

B 5462

図解番号	部品番号	部品名	使用個数	型式
		アクセルレータ リンク		
(図番98)				
1	90240-05071	ピン，ウイズ ホール	1	MF10. 10C
2	90072-14302	スクリユ	1	MF10
	91611-40614	ボルト，ウイズ ワツシヤ-②	1	
3	90072-20401	ワツシヤ，スプリング-①	1	MF10
4	78180-88110	ワイヤ アツセンブリ，アクセルレータ フレクシブル	1	MF10
	N78180-88111	ワイヤ アツセンブリ，アクセルレータ フレクシブル-②	1	MF10. 10C
5	90202-06011	ワツシヤ，プレート	1 (F.N. MF10-10399 まで=2)	MF10. 10C
6	95381-02012	ピン，コツタ	1 (F.N. MF10-10399 まで=2)	
7	90072-46102	クランプ	1	MF10. 10C
8	94110-40600	ナツト	3 (F.N. MF10-10399 まで=2)	
9	94511-00600	ワツシヤ，スプリング	4	
10	91111-40620	ボルト	2	
	93280-16018	スクリユ-②	2	
11	90240-05072	ピン，ウイズ ホール-①	1	MF10
12	78101-88110	ペダル サブ アツセンブリ，アクセルレータ	1	MF10
	N78101-88111	ペダル サブ アツセンブリ，アクセルレータ-②	1	MF10. 10C
13	78117-20010	クツシヨン-①	1	MF10
14	94120-40600	ナツト	1	
15	93180-16022	スクリユ	1	
	93280-16025	スクリユ-②	1	
16	90541-06008	クツシヨン	1	MF10
	N90072-54014	クツシヨン-②	1	MF10. 10C
17	78181-40010	ベアリング，アクセルレータ ペダル ロツド	1	MF10
	N78181-88121	ベアリング，アクセルレータ ペダル ロツド-②	1	MF10. 10C
18	78121-40010	リテーナ，スプリング-①	1	MF10
19	90386-08004	ブシユ	2	MF10. 10C
20	90072-50801	スプリング，トーシヨン	1	MF10
	N90072-50815	スプリング，トーシヨン-②	1	MF10. 10C
21	78119-88110	パツド，アクセルレータ ペダル	1	MF10. 10C
22	91111-40614	ボルト	2	
23	94120-40800	ナツト	1	

① F.N. MF10-10399 まで　② F.N. MF10-10401 以降

図番—98(α)　アクセルレータ リンク

(F.N. MF10-10401 以降)

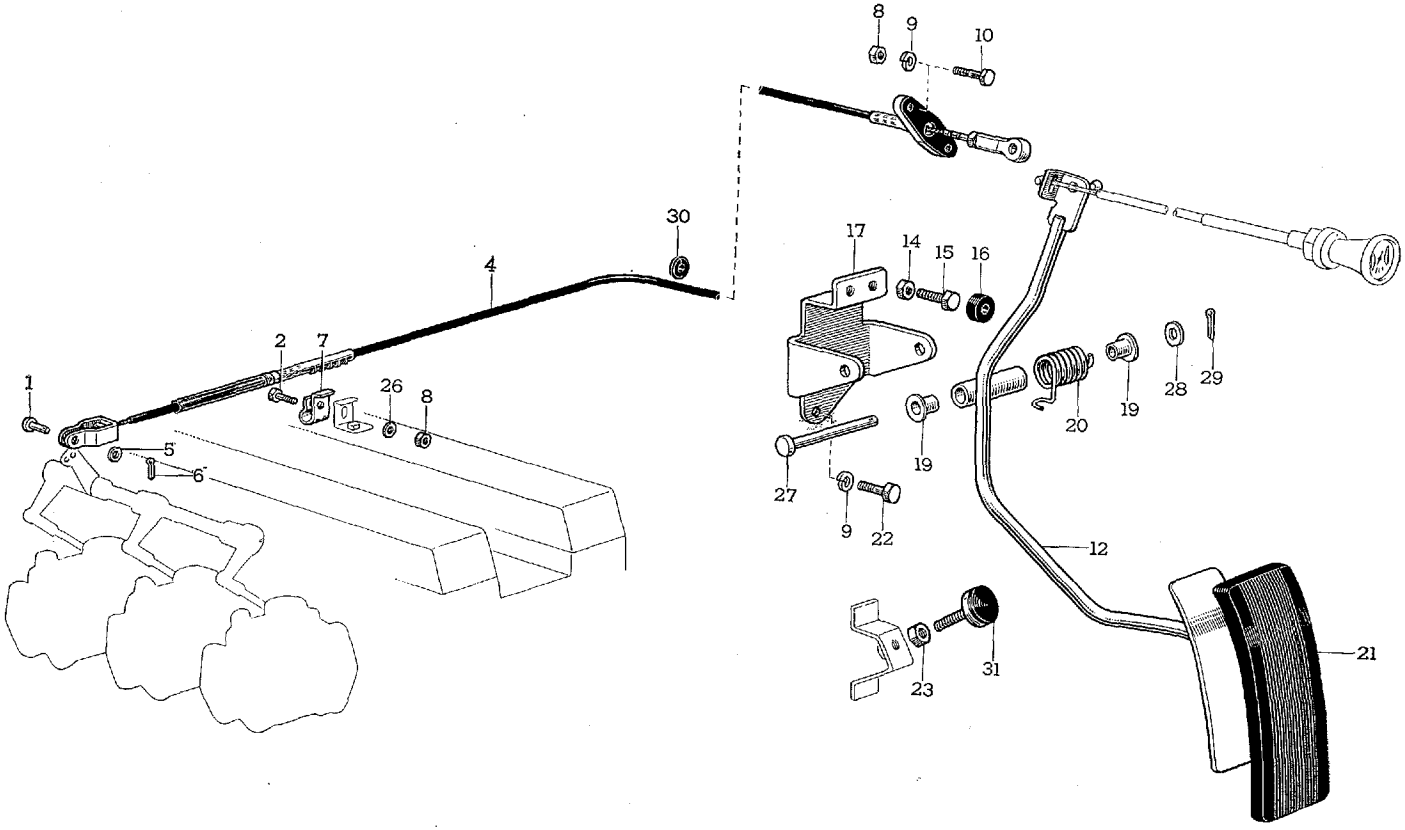

B 5462

図解番号	部品番号	部品名	使用個数	型式
(図番98)				
24	90155-80001	スクリユ-①	1	MF10
25	53381-30010	バンパ, ラジエータ サポート ツウ フード フロント-①	1	MF10
26	94611-10600	ワツシヤ, プレート-③	1	
27	90072-24004	ピン, ウイズ ホール-③	1	MF10. 10C
28	94611-10800	ワツシヤ, プレート-③	1	
29	95381-02015	ピン, コツタ-③	1	
30	90480-20030	グロメツト-③	1	MF10. 10C
31	▣78179-88111	ストツパ, アクセルレータ-②	1	MF10. 10C

① F.N. MF10-10208 まで　② F.N. MF10-10209 以降　③ F.N. MF10-10401 以降

Old

図番—99　フレーム と ボデー マウンテイングー Old

Old

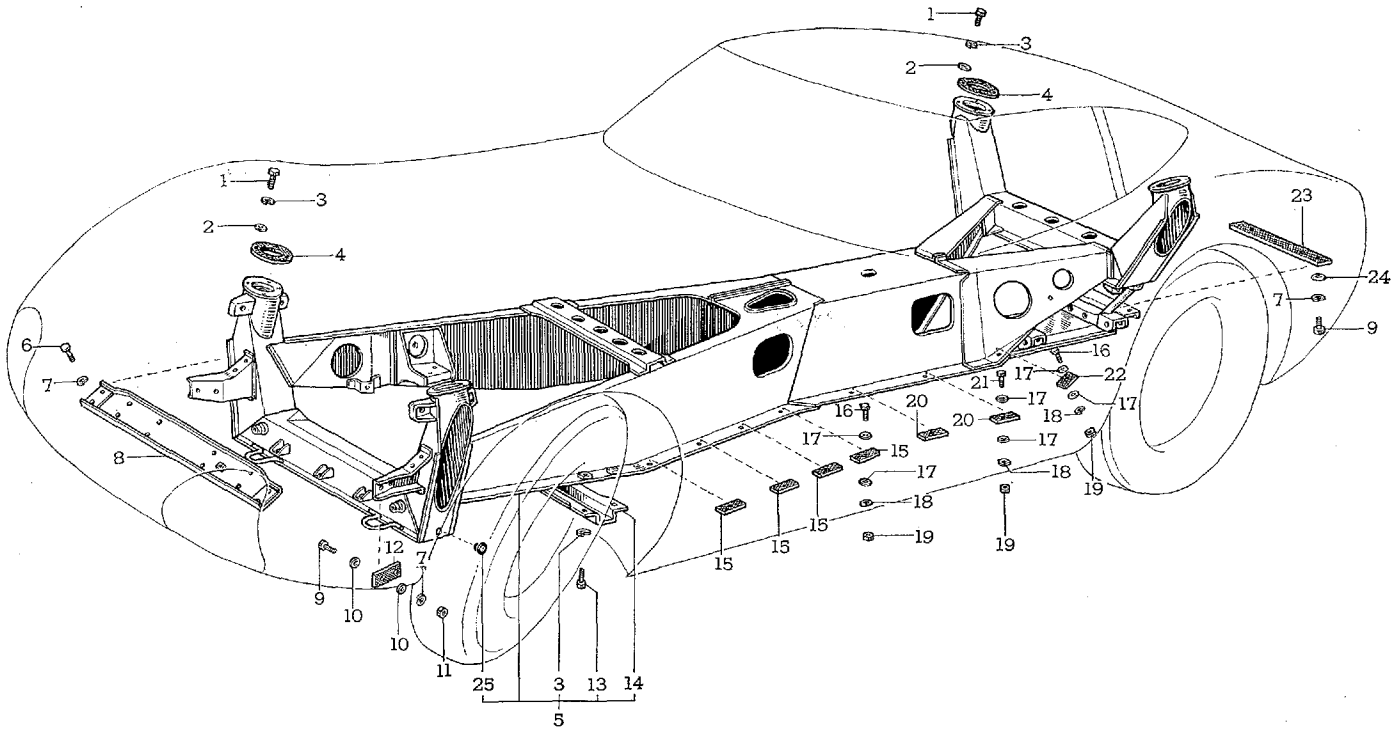

B 2649-A

図番—99(a)　フレーム と ボデー マウンテイング

(F.N. MF10-10401 以降)

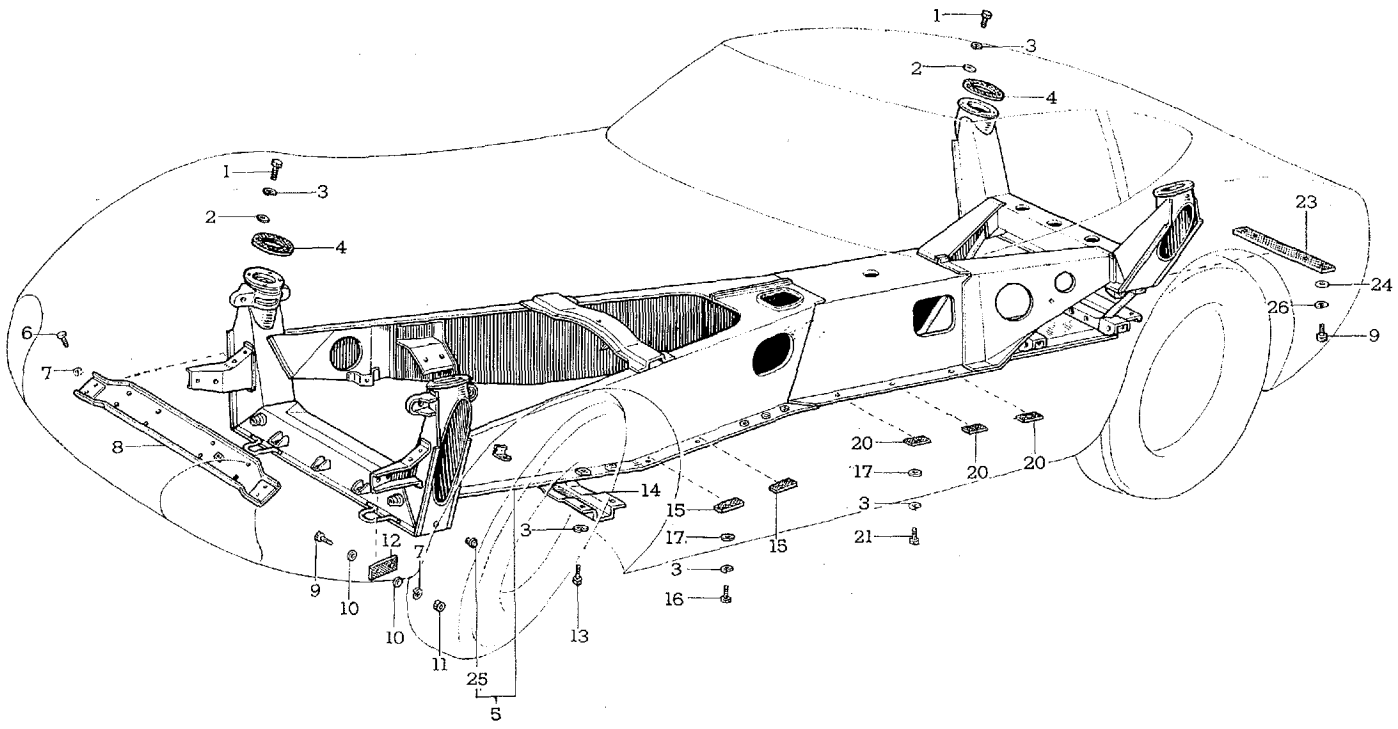

B 5463

図解番号	部品番号	部品名	使用個数	型式
		フレーム と ボデー マウンテイング		
(図番99)				
1	91111-40825	ボルト, ヘキサゴン	16	
2	94612-10800	ワツシヤ, プレート	16	
3	94511-00800	ワツシヤ, スプリング	26 (F.N. MF10-10399 まで=20)	
4	52211-88110	クツシヨン, ボデー マウンテイング A	4	MF10. 10C
5	51100-88110	フレーム アツセンブリ	1	MF10
	⊠51100-88112	フレーム アツセンブリ-③	1	MF10. 10C
6	91111-51022	ボルト	4	
7	94512-01000	ワツシヤ, スプリング	8 (F.N. MF10-10399 まで=12)	
8	51671-88110	サポート, ステアリング ギヤ ボツクス	1	MF10
	⊠51671-88111	サポート, ステアリング ギヤ ボツクス-③	1	MF10. 10C
9	91111-51028	ボルト	8	
10	94612-11000	ワツシヤ, プレート	8	
11	94110-41000	ナツト	4	
12	52321-88110	シム, フロント フエンダ フロント マウンテイング, A (t=1.0)	0~2	MF10. 10C
	52322-88110	シム, フロント フエンダ フロント マウンテイング, B (t=1.6)		
	52323-88110	シム, フロント フエンダ フロント マウンテイング, C (t=2.0)		
13	91112-40818	ボルト	4	
14	51221-88110	クロスメンバ, フレーム No.2 (51221-88111 と互換性あり)	1	MF10
	51221-88111	クロスメンバ, フレーム, No.2-①	1	MF10. 10C
15	52212-88110	クツシヨン, ボデー マウンテイング B	8	MF10
	⊠52212-88111	クツシヨン, ボデー マウンテイング B-③	4	MF10. 10C
16	91111-40620	ボルト	10	
	91111-40820	ボルト-③	4	
17	94611-10600	ワツシヤ, プレート	28	
	94613-10800	ワツシヤ, プレート-③	10	
18	94511-00600	ワツシヤ, スプリング-②	14	

① F.N. MF10-10080 以降　② F.N. MF10-10399 まで　③ F.N. MF10-10401 以降

図番—99(α)　フレーム と ボデー マウンテイング

(F.N. MF10-10401 以降)

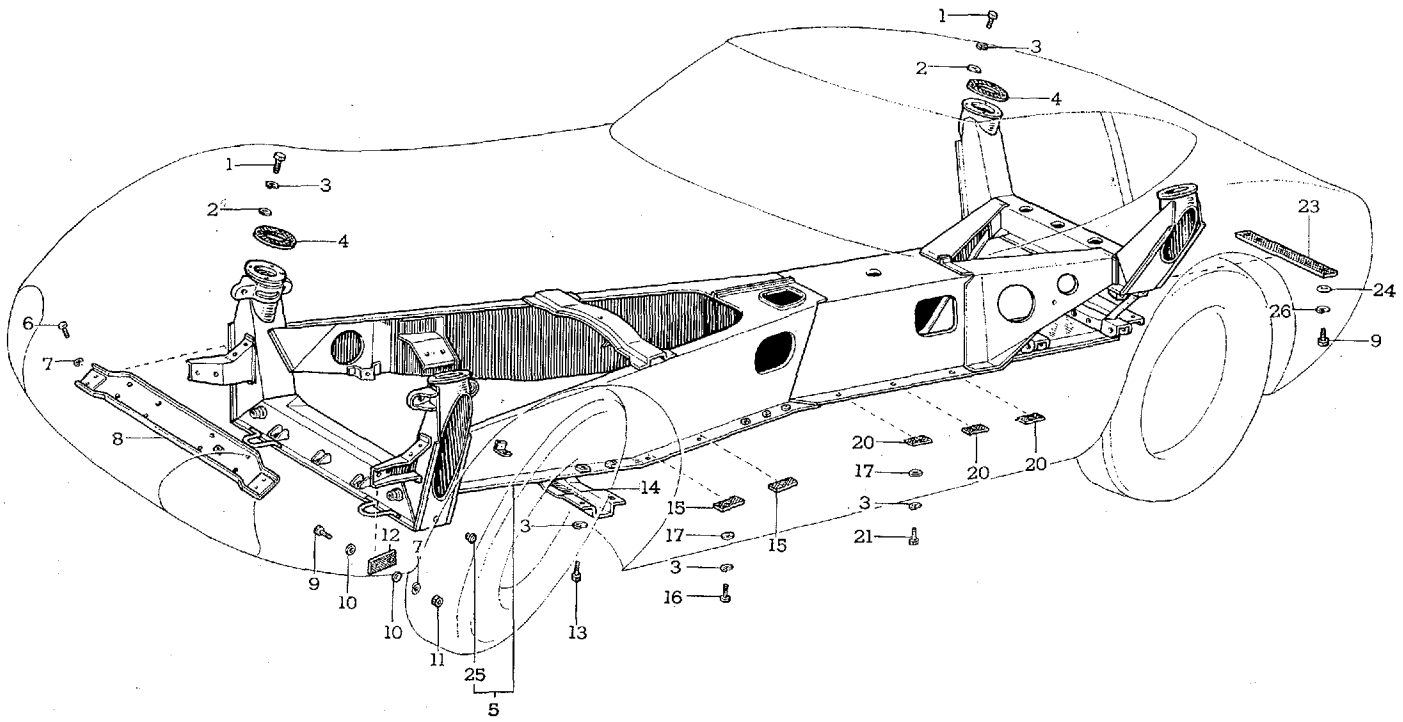

B 5463

図解番号	部品番号	部品名	使用個数	型式
(図番99)				
19	94110-40600	ナット	14	
20	52213-88110	クッションボデー マウンティング, C	4	MF10
	ℕ52213-88111	クッションボデー マウンティング, C-②	6	MF10. 10C
21	91111-40616	ボルト	4	
	91111-40818	ボルト-①	6	
22	52214-88110	クッションボデー マウンティング D (t=4.5)-①	2	MF10
23	52215-88110	クッションボデー マウンティング E (t=4.5)	1 (F.N. MF10-10399 まで=2)	MF10. 10C
24	94611-11000	ワッシャ, プレート	4	
25	90950-01010	プラグ, ホール	2	MF10
26	94513-01000	ワッシャ, スプリング-①	4	

① F.N. MF10-10399 まで　② F.N. MF10-10401 以降

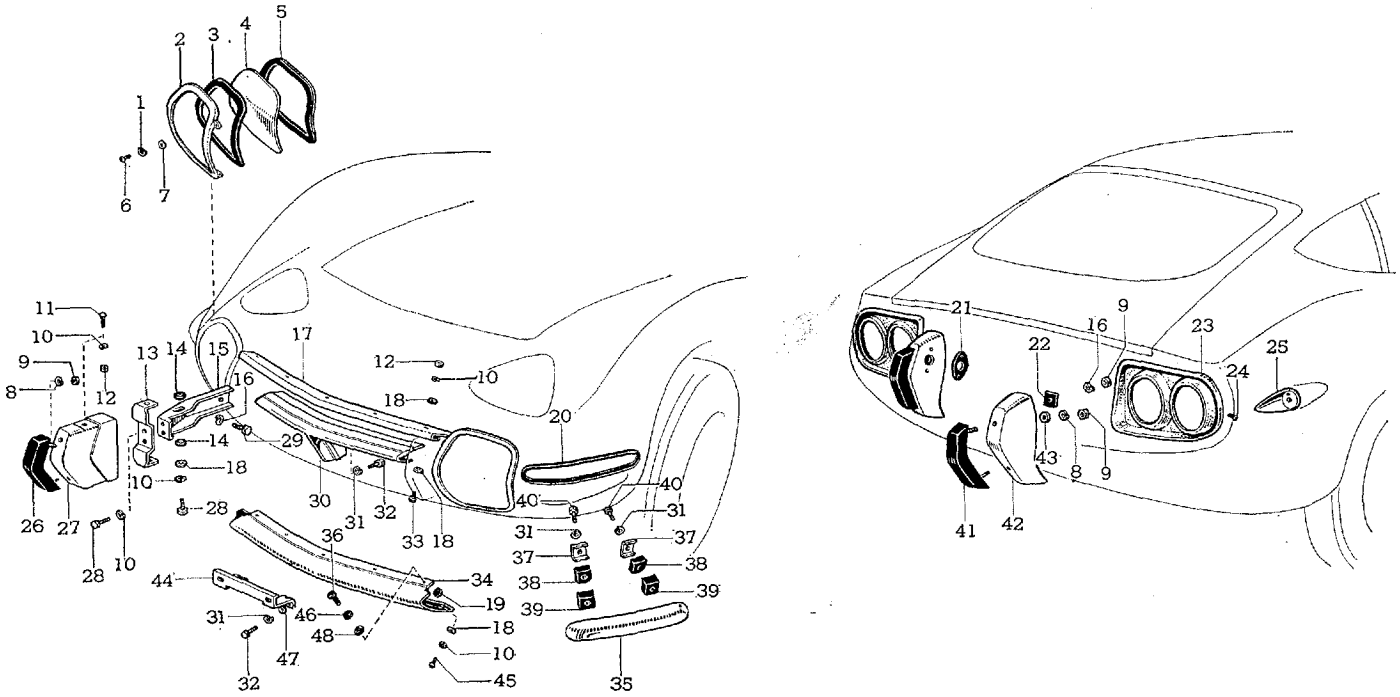
1
2
3
4
5
6
7
8
9
10
11
12
13
14
15
16
17
18
19
20
21
22
23
24
25
26
27
28
29
30
31
32
33
34
35
36
37
38
39
40
41
42
43
44
45
46
47
48

B 2650-B

図番—100(a)　バンパ と ラジエータ グリル

(F.N. MF10-10401 以降)

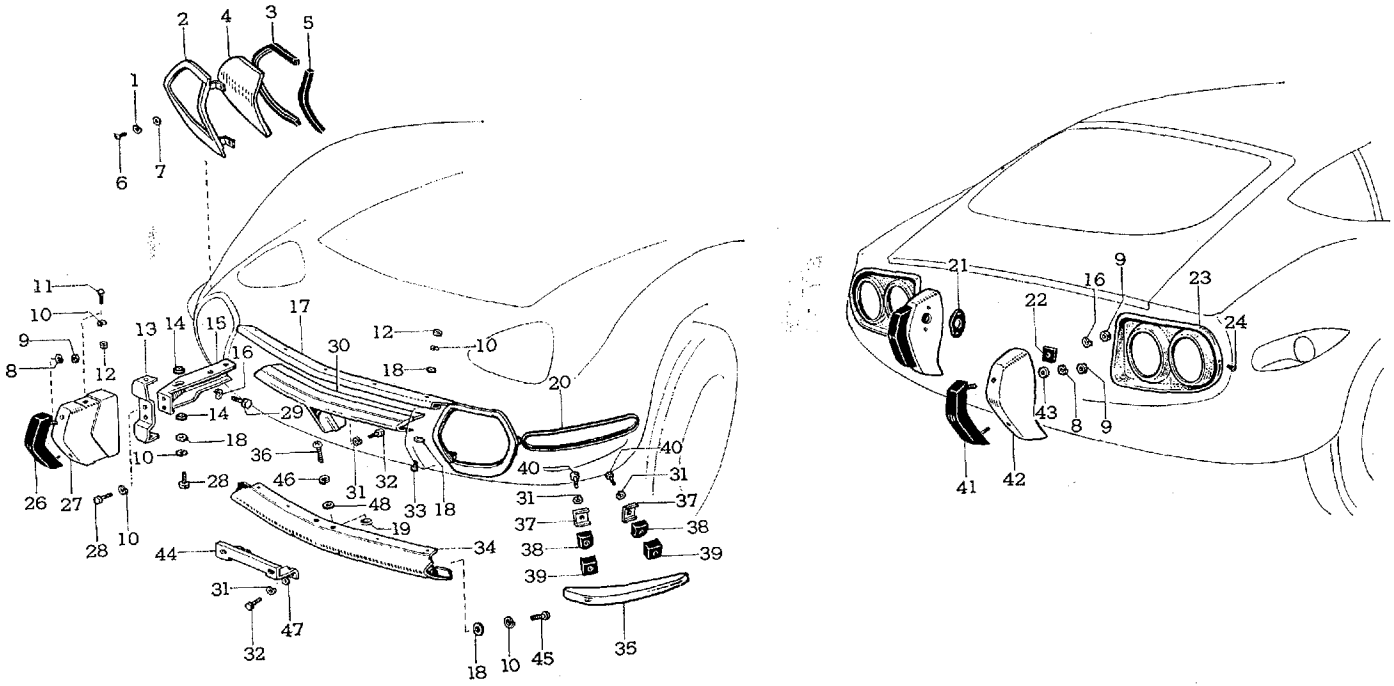

B 5464

図解番号	部品番号	部品名	使用個数	型式
		バンパ と ラジエータ グリル		
(図番100)				
1	90072-20402	ワツシヤ, スプリング	4	MF10. 10C
2	53101-88110*	モールデイング サブ アツセンブリ, サブ ヘツドランプ, RH (代替 53101-88111)	1	MF10
	53102-88110*	モールデイング サブ アツセンブリ, サブ ヘツドランプ, LH (代替 53101-88111)	1	MF10
	N53101-88112	モールデイング サブ アツセンブリ, サブ ヘツドランプ, RH-②	1	MF10. 10C
	N53102-88112	モールデイング サブ アツセンブリ, サブ ヘツドランプ, LH-②	1	MF10. 10C
3	53133-88110	パツキン, サブ ヘツドランプ インナ	2	MF10
	N53133-88111	パツキン, サブ ヘツドランプ モールデイング, A-②	2	MF10. 10C
4	53131-88110	カバー, サブ ヘツドランプ, RH	1	MF10
	53132-88110	カバー, サブ ヘツドランプ, LH	1	MF10
	N53131-88111	カバー, サブ ヘツドランプ, RH-②	1	MF10. 10C
	N53132-88111	カバー, サブ ヘツドランプ, LH-②	1	MF10. 10C
5	53134-88110	パツキン, サブ ヘツドランプ アウタ	2	MF10
	N53134-88111	パツキン, サブ ヘツドランプ モールデイング, B-③	2	MF10. 10C
6	90072-15007	スクリユ	4	MF10
	90072-15014	スクリユ (ISO)	4	MF10. 10C
7	94612-10500	ワツシヤ, プレート	4	
	N90072-20201	ワツシヤ, プレート-②	4	MF10. 10C
8	94511-00800	ワツシヤ, スプリング	4	
9	94110-40800	ナツト	8	
10	94511-00500	ワツシヤ, スプリング	24	
11	93210-25010	スクリユ	4	
	93219-25010	スクリユ (ISO)	4	
12	94110-40500	ナツト	10	
	94115-40500	ナツト (ISO)	6	
13	52127-88110	スプリング, フロント バンパ ガード	2	MF10. 10C
14	90202-06010	ワツシヤ, プレート-(90202-06011 と互換性あり)	4	MF10
	90202-06011	ワツシヤ, プレート-①	4	MF10. 10C

① F.N. MF10-10036 以降　② F.N. MF10-10401 以降

図番—100(a)　バンパ と ラジエータ グリル

(F.N. MF10-10401 以降)

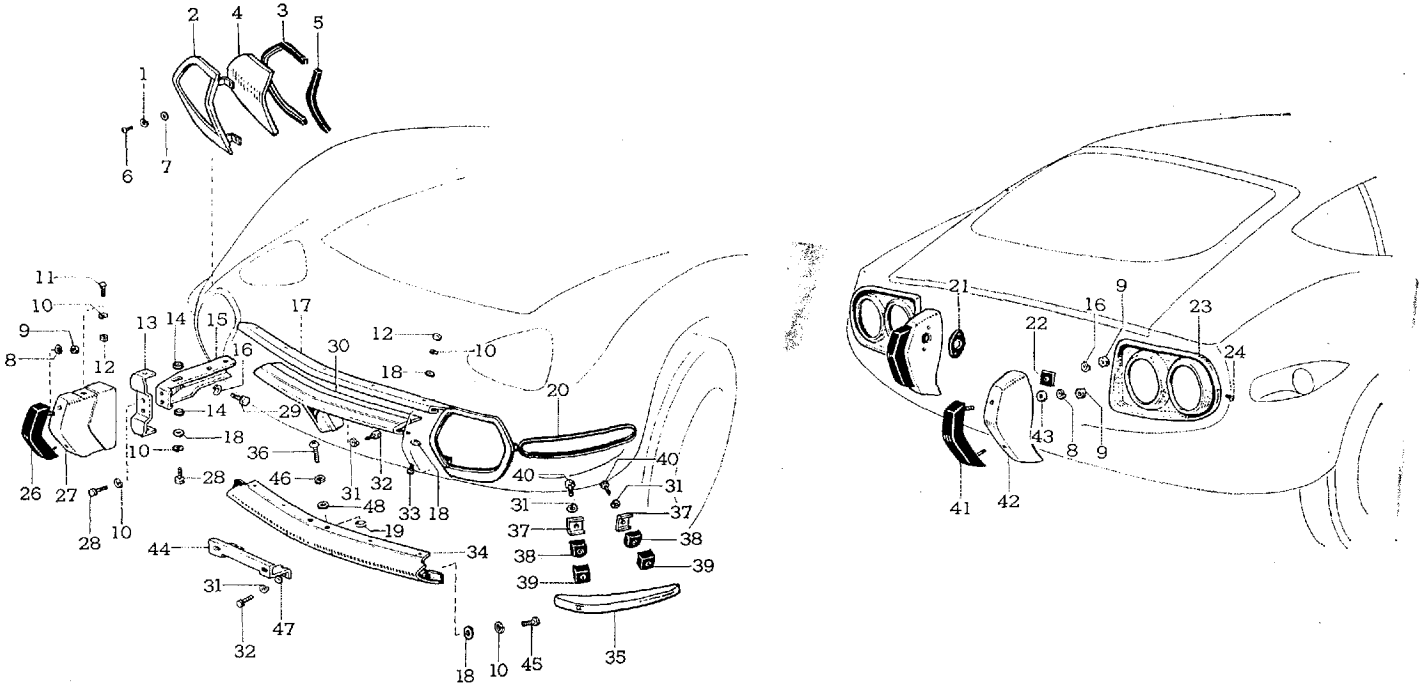

B 5464

図解番号	部品番号	部品名	使用個数	型式
(図番100)				
15	52125-88110	ステー, フロント バンパ ガード, RH	1	MF10
	52126-88110	ステー, フロント バンパ ガード, LH	1	MF10
	N52125-88111	ステー, フロント バンパ ガード, RH (ISO)	1	MF10
	N52126-88111	ステー, フロント バンパ ガード, LH (ISO)	1	MF10
	N52125-88112	ステー, フロント バンパ ガード, RH-②	1	MF10. 10C
	N52126-88112	ステー, フロント バンパ ガード, LH-②	1	MF10. 10C
16	94512-00800	ワツシヤ, スプリング	8	
17	75511-88110	モールデイング, ラジエータ グリル オープニング, アツパ	1	MF10
	N75511-88111	モールデイング, ラジエータ グリル オープニング, アツパ-②	1	MF10. 10C
18	94611-10500	ワツシヤ, プレート	20	
19	75519-88110	スペーサ, ラジエータ グリル モールデイング, ロワー	6	MF10. 10C
20	52119-88110	シール, フロント バンパ	2	MF10. 10C
21	52155-88110	パツキン, リヤ ライセンス ランプ	2	MF10. 10C
22	52158-88110	シート, リヤ バンパ スペーサ	4	MF10. 10C
23	75456-88110	フイニツシヤ, テール ランプ, RH	1	MF10. 10C
	75457-88110	フイニツシヤ, テール ランプ, LH	1	MF10. 10C
24	90072-16207	スクリユ, タツピング	2	MF10. 10C
25	75665-88110	フイニツシヤ, レフレクタ, RH-①	1	MF10
	75666-88110	フイニツシヤ, レフレクタ, LH-①	1	MF10
26	52108-88110	パツド サブ アツセンブリ, フロント バンパ ガード	2	MF10. 10C
27	52121-88110*	ガード, フロント バンパ, RH (代替 52121-88111 と 93289-15016)	1	MF10
	52122-88110*	ガード, フロント バンパ, LH (代替 52122-88111 と 93289-15016)	1	MF10
	N52121-88111	ガード, フロント バンパ, RH (ISO)	1	MF10
	N52122-88111	ガード, フロント バンパ, LH (ISO)	1	MF10
	N52121-88112	ガード, フロント バンパ, RH-②	1	MF10. 10C
	N52122-88112	ガード, フロント バンパ, LH-②	1	MF10. 10C
28	93280-15016	スクリユ	6	
	93289-15016	スクリユ (ISO)	6	
29	91112-40816	ボルト	4	
30	53103-88110	パネル サブ アツセンブリ, ラジエータ グリル	1	MF10
	N53103-88111	パネル サブ アツセンブリ, ラジエータ グリル-②	1	MF10. 10C
31	94511-00600	ワツシヤ, スプリング	9	

① F.N. MF10-10399 まで　② F.N. MF10-10401 以降

図番—100(α)　バンパ と ラジエータ グリル

(F.N. MF10-10401 以降)

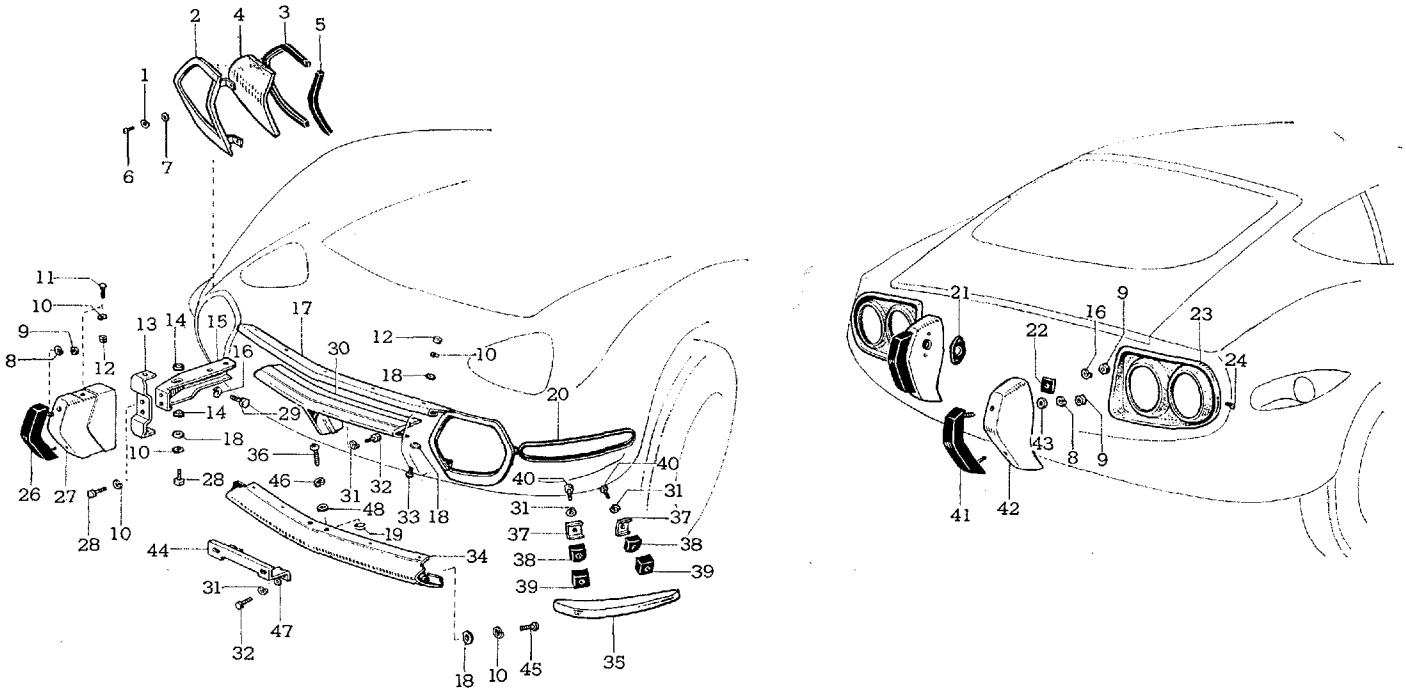

B 5464

Toyota 2000 GT

図解番号	部品番号	部品名	使用個数	型式
(図番100)				
32	91112-40612	ボルト	5	
33	93280-15010	スクリュ	6	
	93289-15010	スクリュ (ISO)	6	
34	75514-88110*	モールディング, ラジエータ グリル オープニング, ロワー (代替 75514-88111 と 93219-15012)	1	MF10
	ℕ75514-88111	モールディング, ラジエータ グリル オープニング, ロワー (ISO)	1	MF10
	ℕ75514-88112	モールディング, ラジエータ グリル オープニング, ロワー-①	1	MF10. 10C
35	52111-88110	バンパ, フロント, RH	1	MF10
	52112-88110	バンパ, フロント, LH	1	MF10
	ℕ52101-88111	バンパ サブ アツセンブリ, フロント-①	2	MF10. 10C
36	90072-15005	スクリュ	6	MF10
	90072-15012	スクリュ (ISO)	6	MF10. 10C
37	52114-88110	プレート, フロント バンパ インナ マウンテイング	4	MF10. 10C
38	52117-88110	マウンテイング, フロント バンパ, インナ	4	MF10. 10C
39	52115-88110	マウンテイング, フロント バンパ, アウタ	4	MF10. 10C
40	91111-40632	ボルト	4	
41	52107-88110	パツド サブ アツセンブリ, リヤ バンパ	2	MF10. 10C
42	52105-88110	バンパ サブ アツセンブリ, リヤ, RH	1	MF10. 10C
	52106-88110	バンパ サブ アツセンブリ, リヤ, LH	1	MF10. 10C
43	94611-10800	ワツシヤ, プレート	2	
44	75114-91350	ブラケツト, ライセンス プレート フロント	1	MF10. 10C
45	93210-15012	スクリュ	6	
	93219-15012	スクリュ (ISO)	6	
46	94511-00400	ワツシヤ, スプリング	6	
47	94611-10600	ワツシヤ, プレート	2	
48	94612-10400	ワツシヤ, プレート	6	

① F.N. MF10-10401 以降

Old

図番—101　フード ロツク と レリーズ レバー—Old

Old

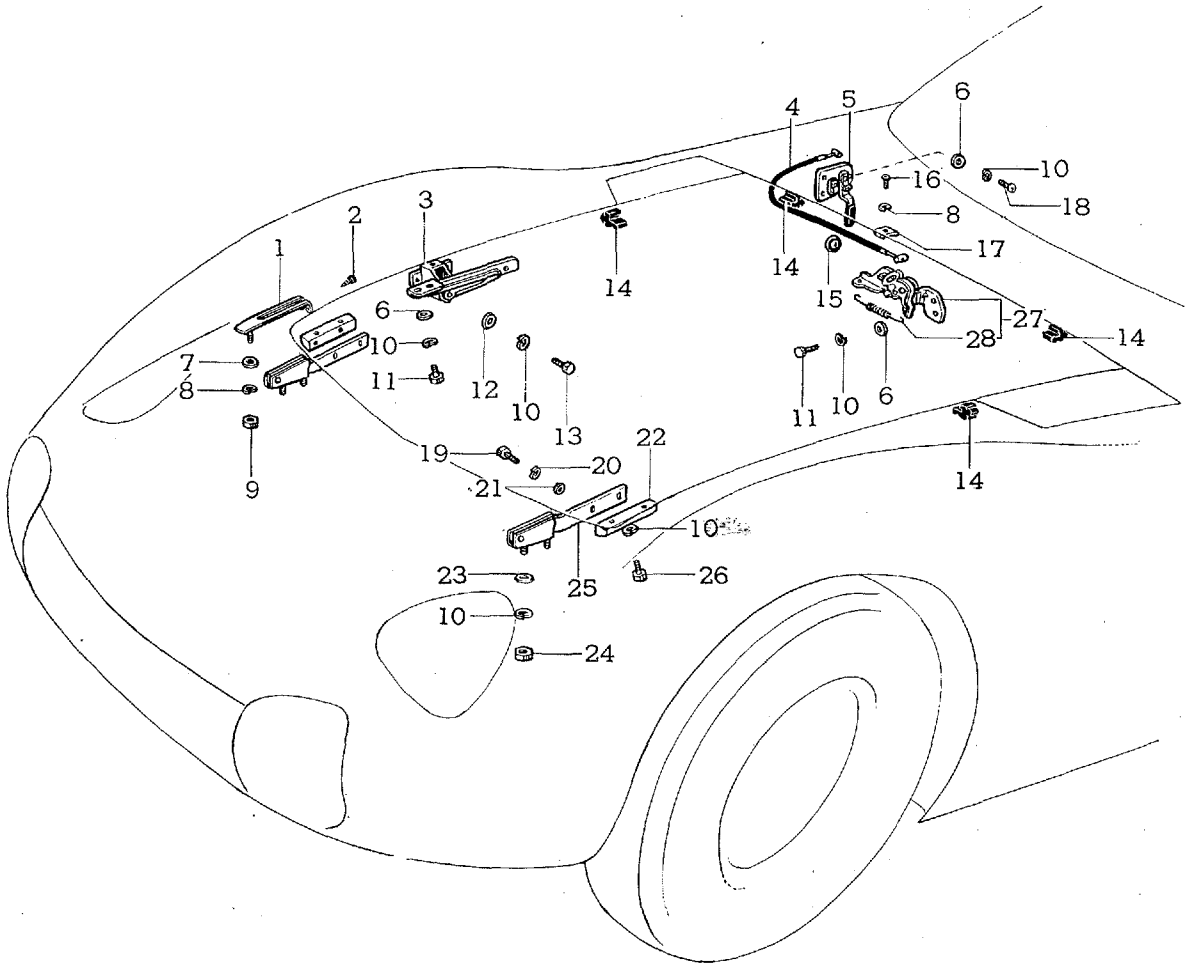

B 2652-A

図番—101(α)　フード ロツクと レリーズ レバー

(F.N. MF10-10401 以降)

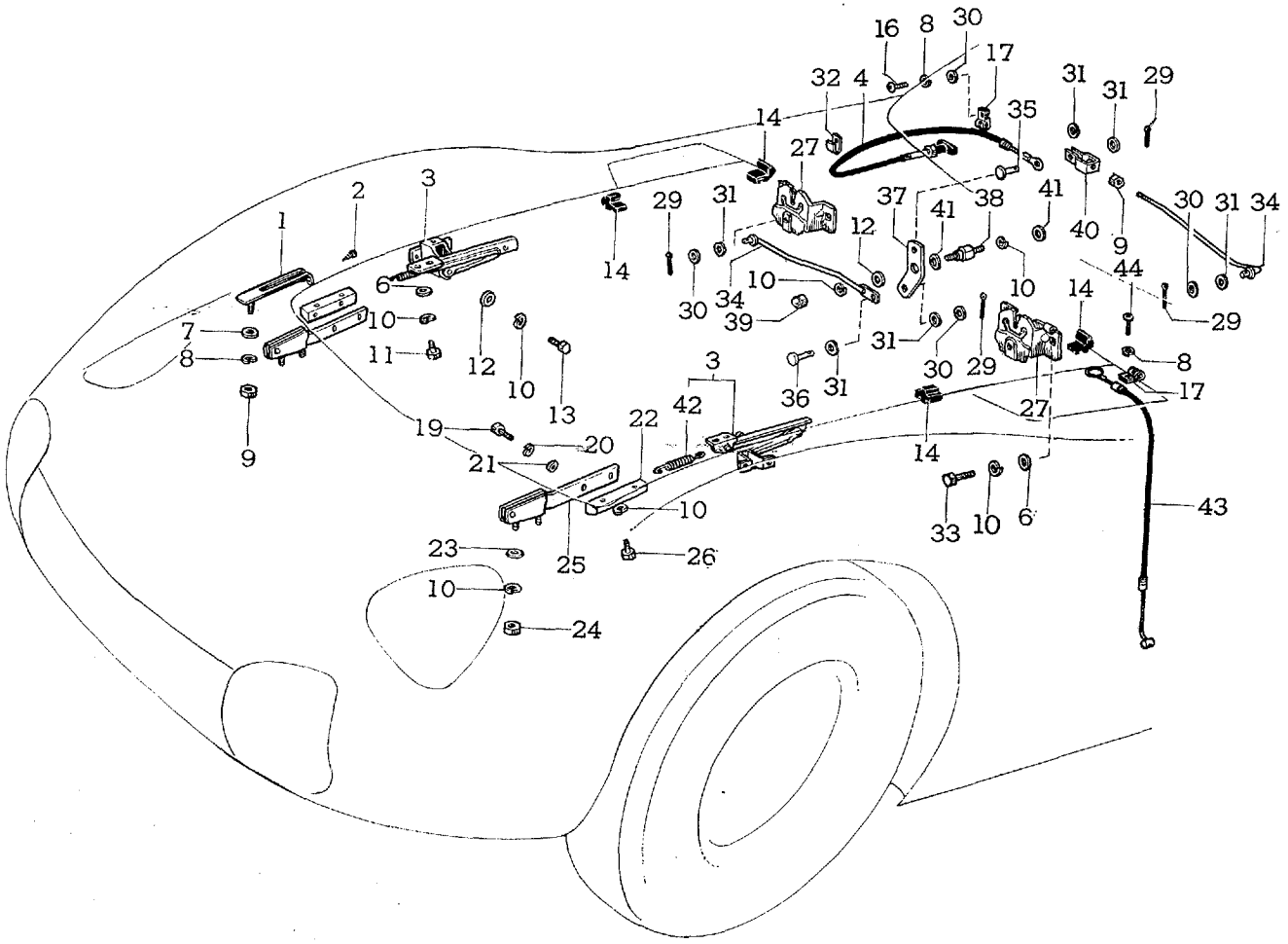

B 5465

図解番号	部品番号	部品名	使用個数	型式
		フード ロツク と レリーズ レバー		
(図番101)				
1	53425-88110	カバー, フード ヒンジ ヒーメル, RH-①	1	MF10
	53426-88110	カバー, フード ヒンジ ヒーメル, LH-①	1	MF10
	53425-88111	カバー, フード ヒンジ ヒーメル, RH (ISO)	1	MF10. 10C
	53426-88111	カバー, フード ヒンジ ヒーメル, LH (ISO)	1	MF10. 10C
2	**93540-23008**	スクリユ, タツピング	4	
3	53430-88110	サポート アツセンブリ, フード	1	MF10
	N**53430-88111**	サポート アツセンブリ, フード-③	1	MF10. 10C
4	53630-20020	ケーブル アツセンブリ, フード ロツク コントロール	1	MF10
	N**53630-88101**	ケーブル アツセンブリ, フード ロツク コントロール-③	1	MF10. 10C
5	53610-88110	レバー アツセンブリ, フード ロツク レリーズ-②	1	MF10
6	**94613-10600**	ワツシヤ, プレート	9	
7	**94612-10500**	ワツシヤ, プレート	2	
8	**94511-00500**	ワツシヤ, スプリング	5 (F.N. MF10-10399 まで=1)	
9	94110-40500	ナツト	2	
	94115-40500	ナツト (ISO)	3 (F.N. MF10-10399 まで=2)	
10	**94511-00600**	ワツシヤ, スプリング	19	
11	**91112-40612**	ボルト	4	
12	**94612-10600**	ワツシヤ, プレート	2	
13	**91116-40616**	ボルト	2	
14	**53328-88110**	バンパ, フエンダ ツウ フード	4	MF10. 10C
15	90480-13055	グロメツト-②	1	MF10
16	93210-15012	スクリユ	1	
	93219-15012	スクリユ (ISO)	1	
17	53642-10010	クランプ, フード ロツク コントロール ワイヤ B (53643-10011 と互換性あり)	1	MF10
	53643-10011	クランプ, フード ロツク コントロール ワイヤ C	1	MF10
	53642-10010	クランプ, フード ロツク コントロール ワイヤ B-③	5	MF10. 10C
18	93240-26020	スクリユ-②	3	
19	**91111-40818**	ボルト-①	4	
20	**94511-00800**	ワツシヤ, スプリング-①	4	

① F.N. MF10-10055 以降　② F.N. MF10-10399 まで　③ F.N. MF10-10401 以降

図番—101(a)　フード ロツク と レリーズ レバー

(F.N. MF10-10401 以降)

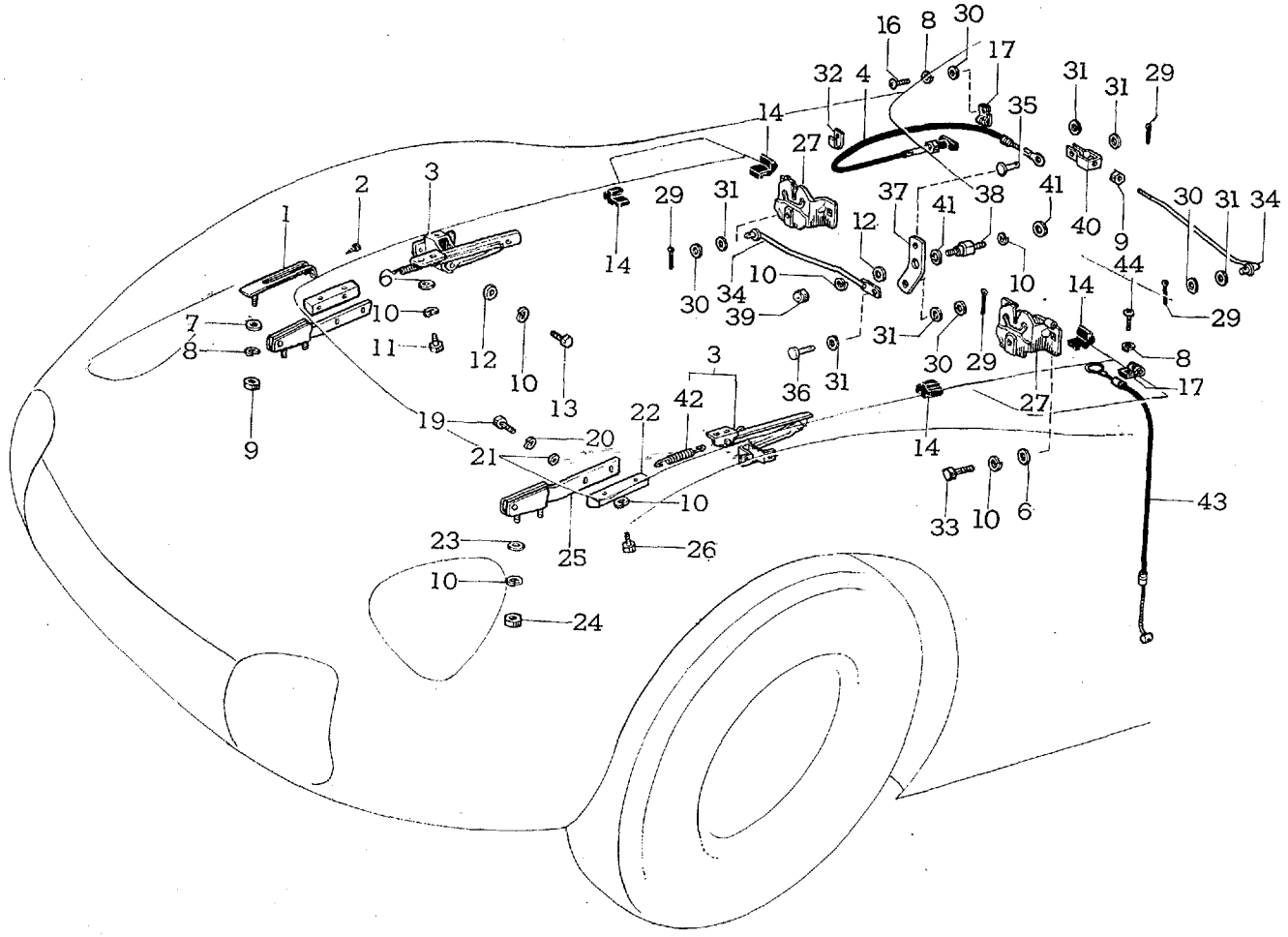

B 5465

図解番号	部品番号	部品名	使用個数	型式
(図番101)				
21	94612-10800	ワツシヤ, プレート-①	4	
22	53412-88110	ベース, フード ヒンジ アジヤスト, RH-①	1	MF10. 10C
	53422-88110	ベース, フード ヒンジ アジヤスト, LH-①	1	MF10. 10C
23	90072-56433	シム, フード ヒンジ ヒーメル, A (t=0.6)	0～8	MF10. 10C
	90072-56434	シム, フード ヒンジ ヒーメル, B (t=1.2) 選択使用		
24	94110-40600	ナツト	4	
25	53410-88110	ヒンジ アツセンブリ, フード, RH	1	MF10. 10C
	53420-88110	ヒンジ アツセンブリ, フード, LH	1	MF10. 10C
26	91111-40616	ボルト	4	
27	53510-88110*	ロツク アツセンブリ, フード (代替 53510-88111 と 93219-15012)	1	MF10
	ℕ53510-88111	ロツク アツセンブリ, フード (ISO)	1	MF10
	ℕ53510-88112	ロツク アツセンブリ, フード, RH-③	1	MF10. 10C
	ℕ53520-88112	ロツク アツセンブリ, フード, LH-③	1	MF10. 10C
28	90506-14110	スプリング, テンシヨン-②	1	MF10
29	95381-01612	ピン, コツタ-③	4	
30	94611-10500	ワツシヤ, プレート-③	4	
31	90202-06010	ワツシヤ, プレート-③	4	MF10. 10C
32	90461-08002	クランプ-③	1	MF10. 10C
33	91111-40612	ボルト-③	6	
34	ℕ53647-88101	ロツド, フード ロツク レリーズ, RH-③	1	MF10. 10C
	ℕ53648-88101	ロツド, フード ロツク レリーズ, LH-③	1	MF10. 10C
35	ℕ53645-88101	ピン, フード ロツク レリーズ レバー, A-③	1	MF10. 10C
36	ℕ53646-88101	ピン, フード ロツク レリーズ レバー, B-③	1	MF10. 10C
37	ℕ53642-88101	レバー, フード ロツク レリーズ-③	1	MF10. 10C
38	ℕ53643-88101	ピン, フード ロツク レリーズ レバー-③	1	MF10. 10C
39	94171-10600	ナツト, キヤツプ-③	1	
40	ℕ55649-88101	フオーク, フード ロツク レリーズ ロツド, LH-③	1	MF10. 10C
41	90202-08056	ワツシヤ, プレート-③	2	MF10. 10C
42	90072-50604	スプリング, テンシヨン-③	1	MF10. 10C
43	ℕ53880-88101	ワイヤ サブ アツセンブリ, サービス リツド ロア ロツク レリーズ-③	2	MF10. 10C
44	93289-15014	スクリユ	2	

① F.N. MF10-10055 以降　② F.N. MF10-10399 まで　③ F.N. MF10-10401 以降

Old

図番—102　インストルメント パネル と グラブ コンパートメント—Old

Old

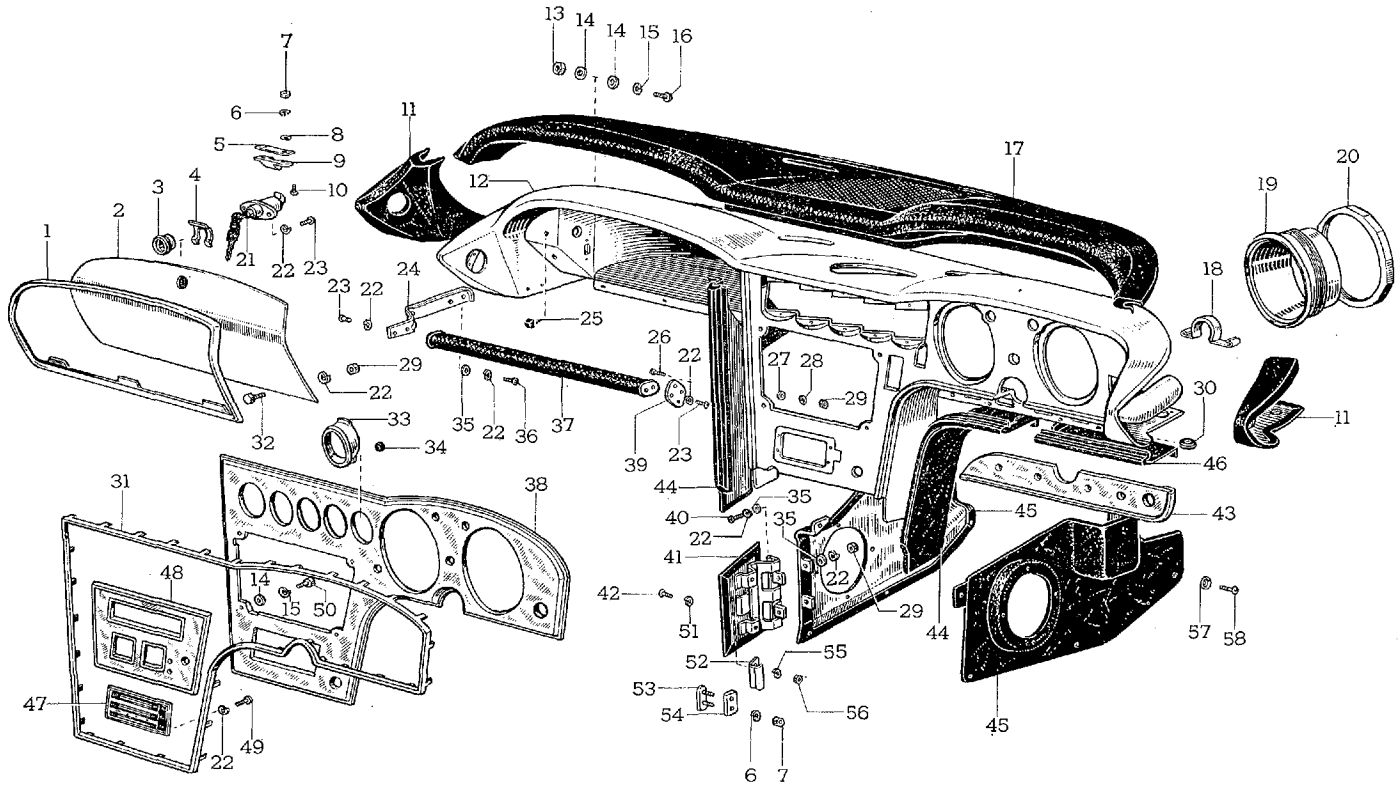

B 2653-B

図番—102(α)　インストルメント パネル と グラブ コンパートメント

(F.N. MF10-10401 以降)

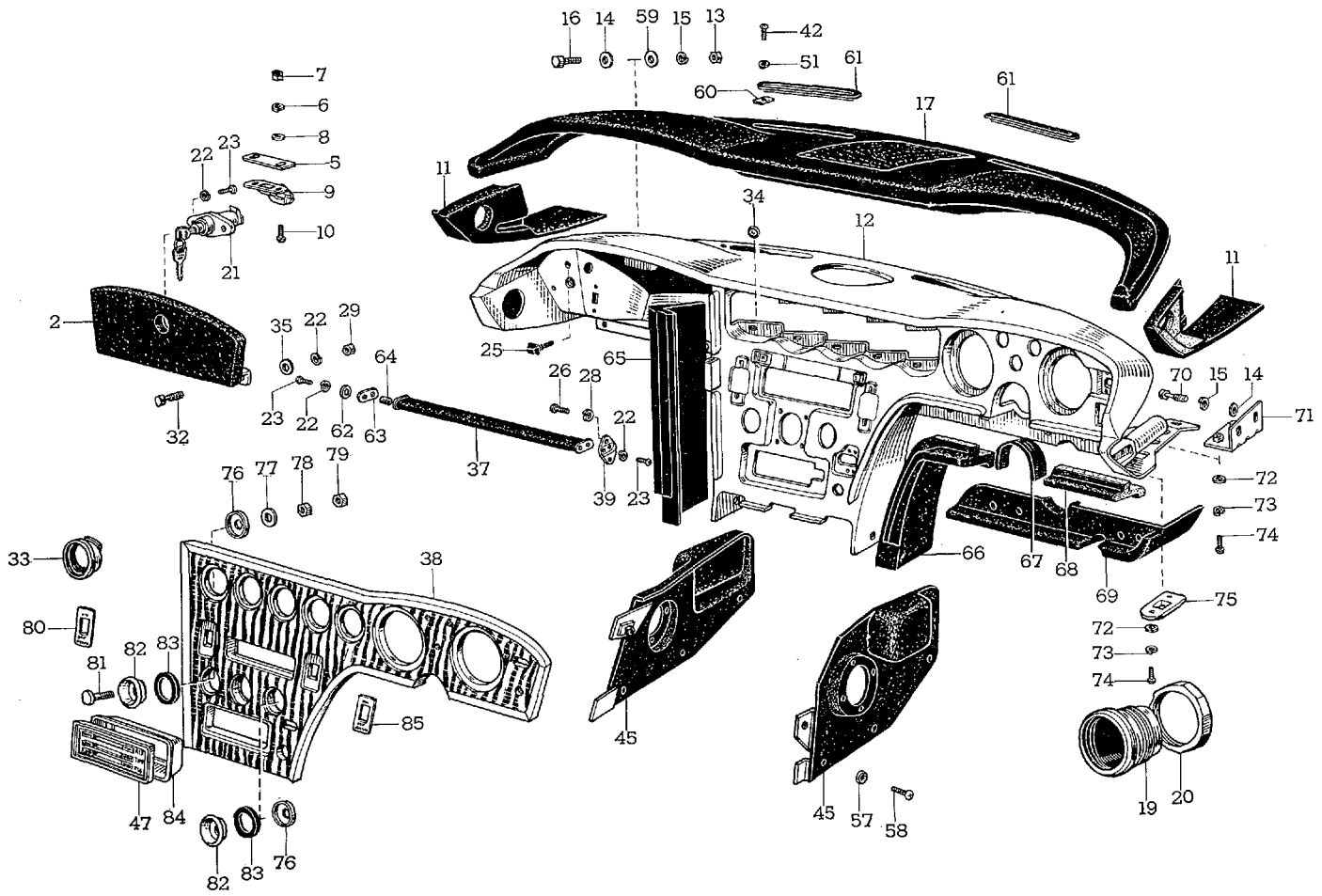

B 5466

図解番号	部品番号	部品名	使用個数	型式
		インストルメント パネル と グラブ コンパートメント		
(図番102)				
1	55502-88110	モールデイング サブ アツセンブリ, グラブ コンパートメント ドア-①	1	MF10
2	55501-88110※	パネル サブ アツセンブリ, グラブ コンパートメント ドア (代替 55501-88111 と 93219-15012)	1	MF10
	ℕ55501-88111	パネル サブ アツセンブリ, グラブ コンパートメント ドア (ISO)	1	MF10
	ℕ**55510-88112**	ドア アツセンブリ, グラブ コンパートメント (艶消し) 選択使用-②	1	MF10, 10C
	ℕ**55510-88113**	ドア アツセンブリ, グラブ コンパートメント 選択使用-②	1	MF10, 10C
3	55562-88110	フイニツシヤ, グラブ コンパートメント ドア ロツク-①	1	MF10
4	55563-88110	スプリング, グラブ コンパートメント ドア ロツク-①	1	MF10
5	55564-88110	シム, グラブ コンパートメント ドア ロツク, No.1 (t=1.0) 選択使用	1	MF10
	55565-88110	シム, グラブ コンパートメント ドア ロツク, No.2 (t=1.5) 選択使用	1	MF10
	ℕ**55564-88111**	シム, グラブ コンパートメント ドア ロツク, No.1 (t=1.0) 選択使用-②	1	MF10, 10C
	ℕ**55565-88111**	シム, グラブ コンパートメント ドア ロツク, No.2 (t=1.6) 選択使用-②	1	MF10, 10C
6	**94511-00400**	ワツシヤ, スプリング	2 (F.N. MF10-10399 まで=4)	
7	94110-40400	ナツト	4	
	94115-40400	ナツト (ISO)	2 (F.N. MF10-10399 まで=4)	
8	**94612-10400**	ワツシヤ, プレート	2	
9	55521-30022	リテーナ, グラブ コンパートメント メール	1	MF10
	55521-30031	リテーナ, グラブ コンパートメント メール-②	1	MF10, 10C
10	93210-14016	スクリユ	2	
	93219-14016	スクリユ (ISO)	2	
	ℕ**90072-15421**	スクリユ-②	2	MF10, 10C

① F.N. MF10-10399 まで　② F.N. MF10-10401 以降

図番—102(α)　インストルメント パネル と グラブ コンパートメント

(F.N. MF10-10401 以降)

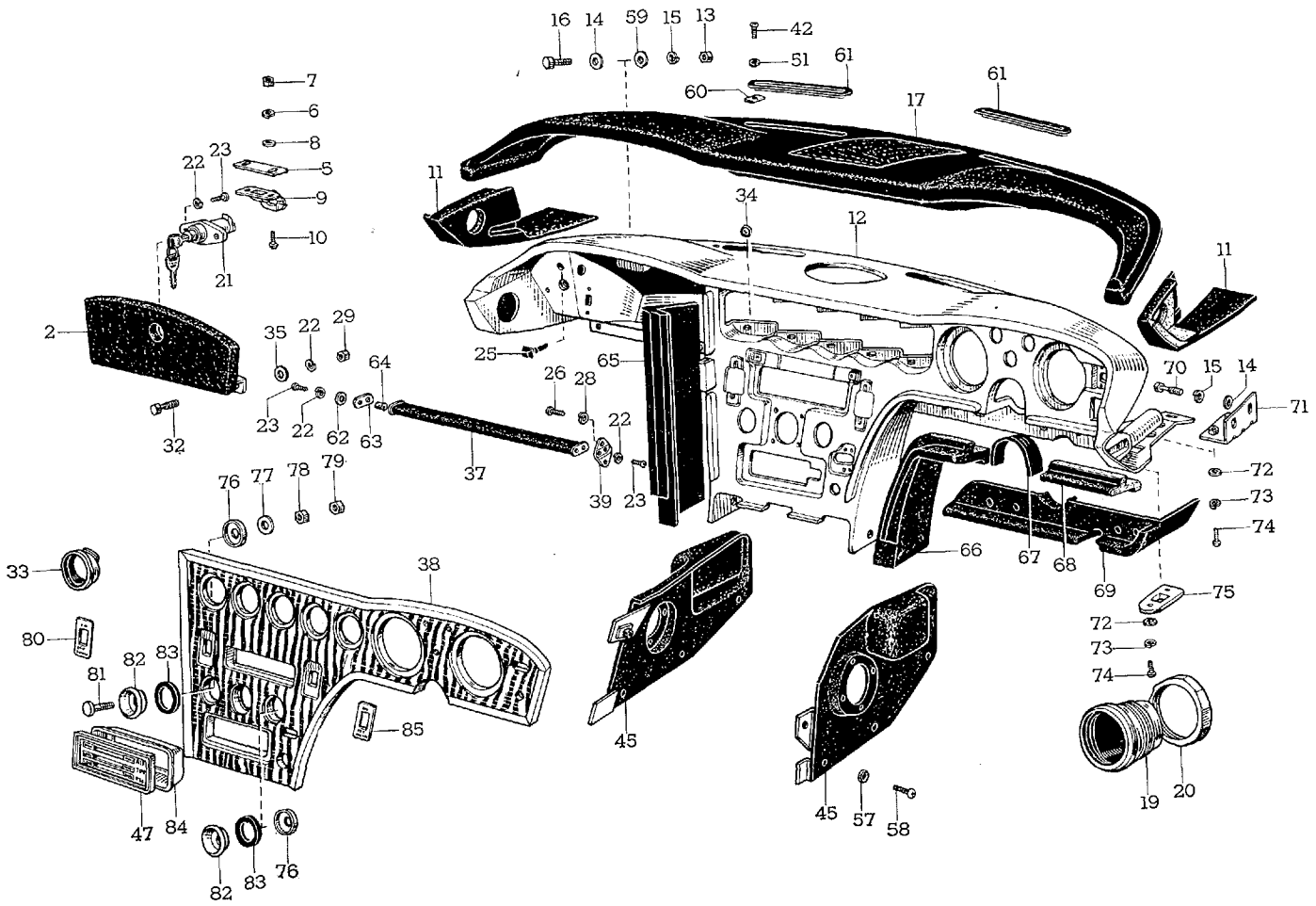

B 5466

図解番号	部品番号	部品名	使用個数	型式
(図番102)				
11	55442-88110	カバー, インストルメント パネル セーフティ パツド ドツグ レツグ, RH	1	MF10
	55443-88110	カバー, インストルメント パネル セーフティ パツド ドツグ レツグ, LH	1	MF10
	ℕ**55442-88111**	カバー, インストルメント パネル セーフティ パツド ドツグ レツグ, RH-②	1	MF10. 10C
	ℕ**55443-88111**	カバー, インストルメント パネル セーフティ パツド ドツグ レツグ, LH-②	1	MF10. 10C
12	55301-88110*	パネル サブ アツセンブリ, インスルメント (代替 55301-88111, 93219-15025, 90072-15010, 93219-15016 と 90072-15009)	1	MF10
	ℕ55301-88111	パネル サブ アツセンブリ, インストルメント (ISO)	1	MF10
	ℕ**55301-88112**	パネル サブ アツセンブリ, インストルメント-②	1	MF10. 10C
13	**94110-40600**	ナツト	4	
14	94613-10600	ワツシヤ, プレート	12	
	94611-10600	ワツシヤ, プレート-②	10	
15	**94511-00600**	ワツシヤ, スプリング	8	
16	91112-40625	ボルト	4	
	91112-40618	ボルト-②	4	
17	55441-88110	カバー, インストルメント パネル セーフティ パツド, センタ	1	MF10
	ℕ**55441-88111**	カバー, インストルメント パネル セーフティ パツド, センタ-②	1	MF10. 10C
18	55664-88110	クランプ, チヨーク アンド スロツトル ケーブル-①	1	MF10
19	**55411-88110**	フード, スピード アンド タコメータ	2	MF10. 10C
20	**55415-88110**	リテーナ, スピード アンド タコメータ フード	2	MF10. 10C
21	69062-62010	ロツク アンド キー セツト, グラブ コンパートメント	1	MF10
	ℕ**69062-62011**	ロツク アンド キー セツト, グラブ コンパートメント-②	1	MF10. 10C
22	**94511-00500**	ワツシヤ, スプリング	9 (F.N. MF10-10399 まで=11)	
23	93210-15012	スクリユ	4	
	93219-15012	スクリユ (ISO)	6	
24	55636-88110	ステー, アシスタント グリツプ サポート-①	1	MF10
25	**90541-04013**	クツシヨン	2	MF10. 10C
26	90072-15002	スクリユ, クロスリセス マシン	2	MF10
	90072-15009	スクリユ, クロスリセス マシン (ISO)	2	MF10
	ℕ**90072-15414**	スクリユ-②	2	MF10. 10C

① F.N. MF10-10399 まで　② F.N. MF10-10401 以降

図番—102(a)　インストルメント パネル と グラブ コンパートメント

(F.N. MF10-10401 以降)

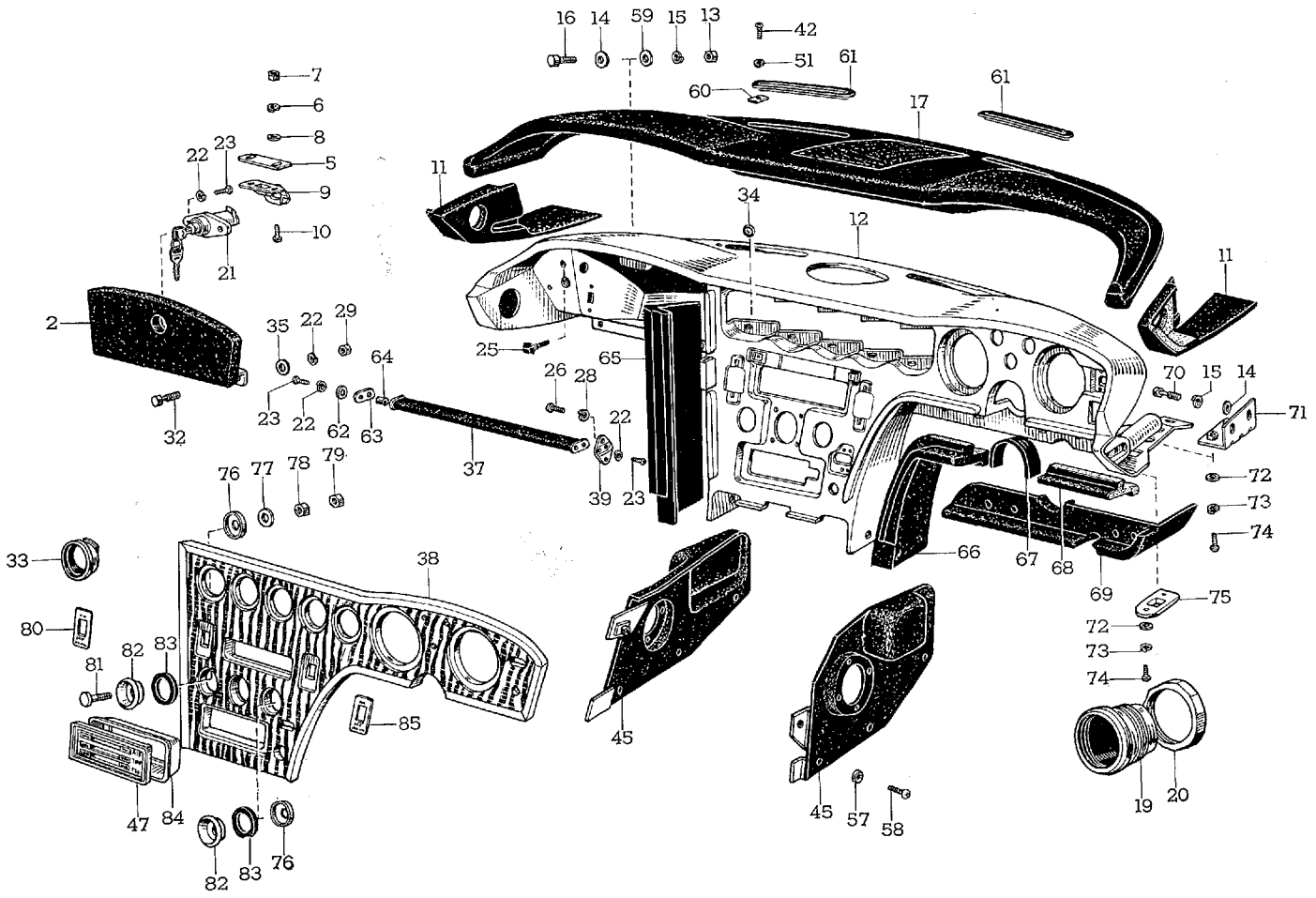

B 5466

図解番号	部品番号	部品名	使用個数	型式
(図番102)				
27	90072-20201	ワツシヤ, プレート-①	2	MF10
28	**90072-20402**	ワツシヤ, スプリング	2	MF10, 10C
29	94110-40500	ナツト	7	
	94115-40500	ナツト (ISO)	3 (F.N. MF10-10399 まで=7)	
30	90480-14053	グロメツト (リセツト シャフト トリツプ用)-①	1	MF10
31	55403-88110	モールデイング サブ アツセンブリ, インストルメント パネル-①	1	MF10
32	93280-15016	スクリユ	3	
	93289-15012	スクリユ (ISO)	3	
33	**55412-88110**	フード, ゲージ レシーバ	5	MF10, 10C
34	**55368-88101**	クツシヨン, メータ マウンテイング	10	MF10, 10C
35	**94613-10500**	ワツシヤ, プレート	3 (F.N. MF10-10399 まで=6)	
36	93210-15025	スクリユ	4	
	93219-15025	スクリユ (ISO)-①	4	
37	55630-88110*	グリツプ アツセンブリ, アシスタント (代替 55630-88111, 93219-15012 と 93219-15025)	1	MF10
	ℕ55630-88111	グリツプ アツセンブリ, アシスタント (ISO)	1	MF10
	ℕ**55630-88112**	グリツプ アツセンブリ, アシスタント-②	1	MF10, 10C
38	55461-88110	オーナメント, インストルメント パネル メイン	1	MF10
	ℕ**55461-88111**	オーナメント, インストルメント パネル メイン		
	ℕ**55461-88112**	オーナメント, インストルメント パネル メイン (艶消し) 選択使用-②	1	MF10, 10C
39	55632-88110	ブラケツト, アシスタント グリツプ	1	MF10
	ℕ**55632-88111**	ブラケツト, アシスタント グリツプ-②	1	MF10, 10C
40	93210-15016	スクリユ	2	
	93219-15016	スクリユ (ISO)-①	2	
41	55605-88110	リツド サブ アツセンブリ, インストルメント パネル サイド-①	1	MF10
42	90072-15412	スクリユ, クロスリセス バインデイング	2	MF10
	90072-15416	スクリユ, クロスリセス バインデイング (ISO)	4 (F.N. MF10-10399 まで=2)	MF10, 10C
43	55405-88110	オーナメント サブ アツセンブリ, インストルメント パネル スイツチ-①	1	MF10

① F.N. MF10-10399 まで　② F.N. MF10-10401 以降

図番—102(α)　インストルメント パネル と グラブ コンパートメント

(F.N. MF10-10401 以降)

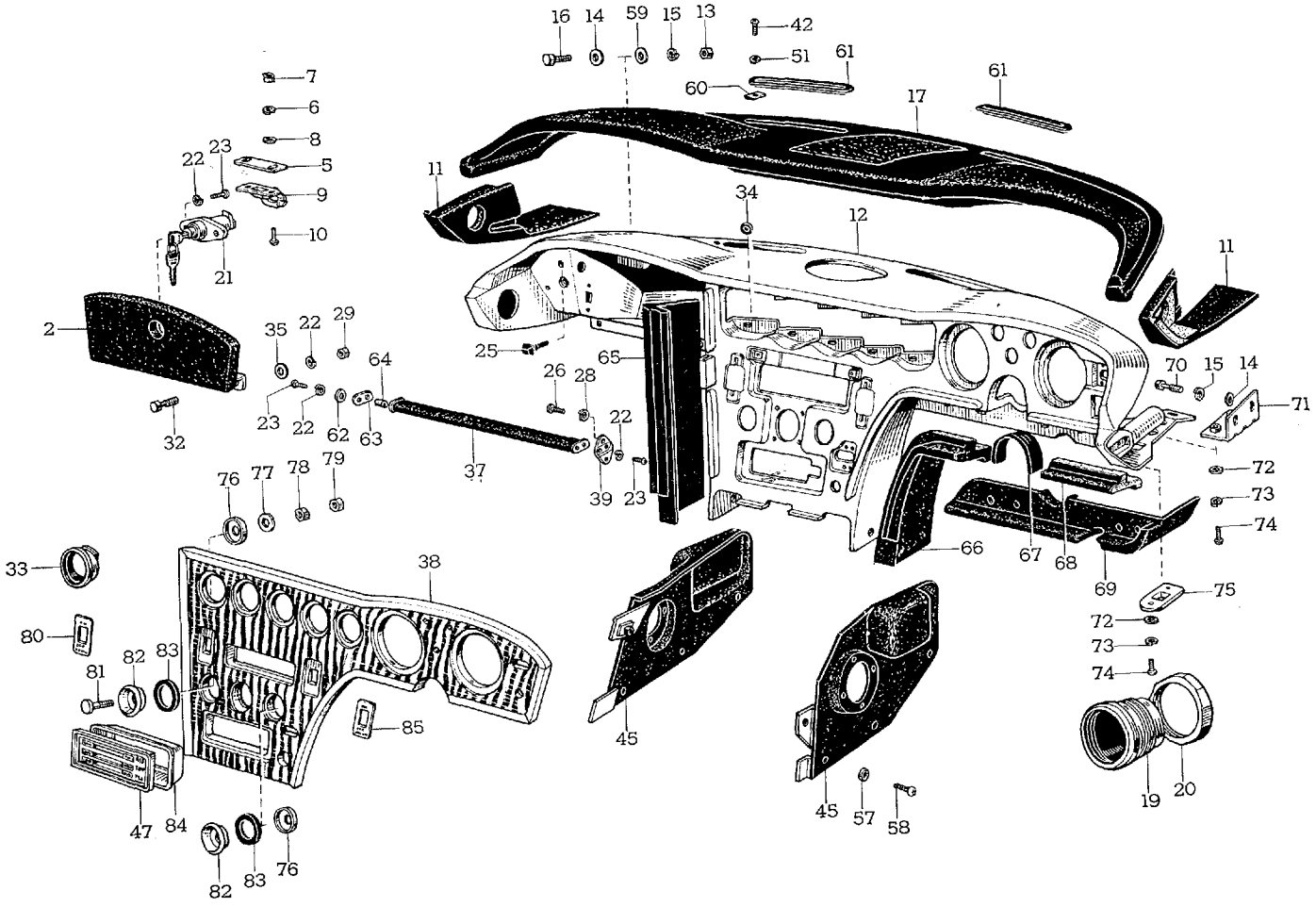

B 5466

Toyota 2000 GT

図解番号	部品番号	部品名	使用個数	型式
(図番102)				
44	55448-88110	カバー，インストルメント パネル オーナメント，C (RH 用)-①	1	MF10
	55447-88111	カバー，インストルメント パネル オーナメント，B (LH 用)-①	1	MF10
45	55302-88110	パネル サブ アツセンブリ，インストルメント サイド，RH	1	MF10
	55303-88110	パネル サブ アツセンブリ，インストルメント サイド，LH	1	MF10
	N55302-88111	パネル サブ アツセンブリ，インストルメント サイド，RH	1	MF10
	N55303-88111	パネル サブ アツセンブリ，インストルメント サイド，LH	1	MF10
	N55302-88112	パネル サブ アツセンブリ，インストルメント サイド，RH-②	1	MF10. 10C
	N55303-88112	パネル サブ アツセンブリ，インストルメント サイド，LH-②	1	MF10. 10C
46	55446-88111	カバー，インストルメント パネル オーナメント，A-①	1	MF10
47	55404-88110*	パネル サブ アツセンブリ，ヒータ コントロール (代替 55404-88111 と 93219-15008)	1	MF10
	N55404-88111	パネル サブ アツセンブリ，ヒータ コントロール (ISO)	1	MF10
	N55404-88112	パネル サブ アツセンブリ，ヒータ コントロール-②	1	MF10. 10C
48	55402-88110*	パネル サブ アツセンブリ，インストルメント レイアウト，センタ (代替 55402-88111 と 93219-15010)	1	MF10
	55402-88111	パネル サブ アツセンブリ，インストルメント レイアウト，センタ (ISO)-①	1	MF10
49	93210-15008	スクリユ	4	
	93219-15008	スクリユ (ISO)-①	4	
50	91112-40616	ボルト-①	4	
51	**90072-20406**	ワツシヤ，スプリング	4 (F.N. MF10-10399 まで=2)	MF10. 10C
52	55644-88110	ストライカ，インストルメント パネル サイド リツド-①	1	MF10
53	55606-88110*	クランプ サブ アツセンブリ，インストルメント パネル サイド リツド キヤツチ (代替 55606-88111 と 94115-40400)	1	MF10
	55606-88111	クランプ サブ アツセンブリ，インストルメント パネル サイド リツド キヤツチ (ISO)-①	1	MF10
54	55645-88110	キヤツチ，インストルメント パネル サイド リツド-①	1	MF10
55	94511-00300	ワツシヤ，スプリング-①	2	
56	94110-40300	ナツト	2	
	94115-40500	ナツト (ISO)-①	2	
57	**90072-20701**	ワツシヤ，フイニツシユ	6 (F.N. MF10-10399 まで=10)	MF10. 10C

① F.N. MF10-10399 まで　② F.N. MF10-10401 以降

図番—102(a)　インストルメント パネル と グラブ コンパートメント

(F.N. MF10-10401 以降)

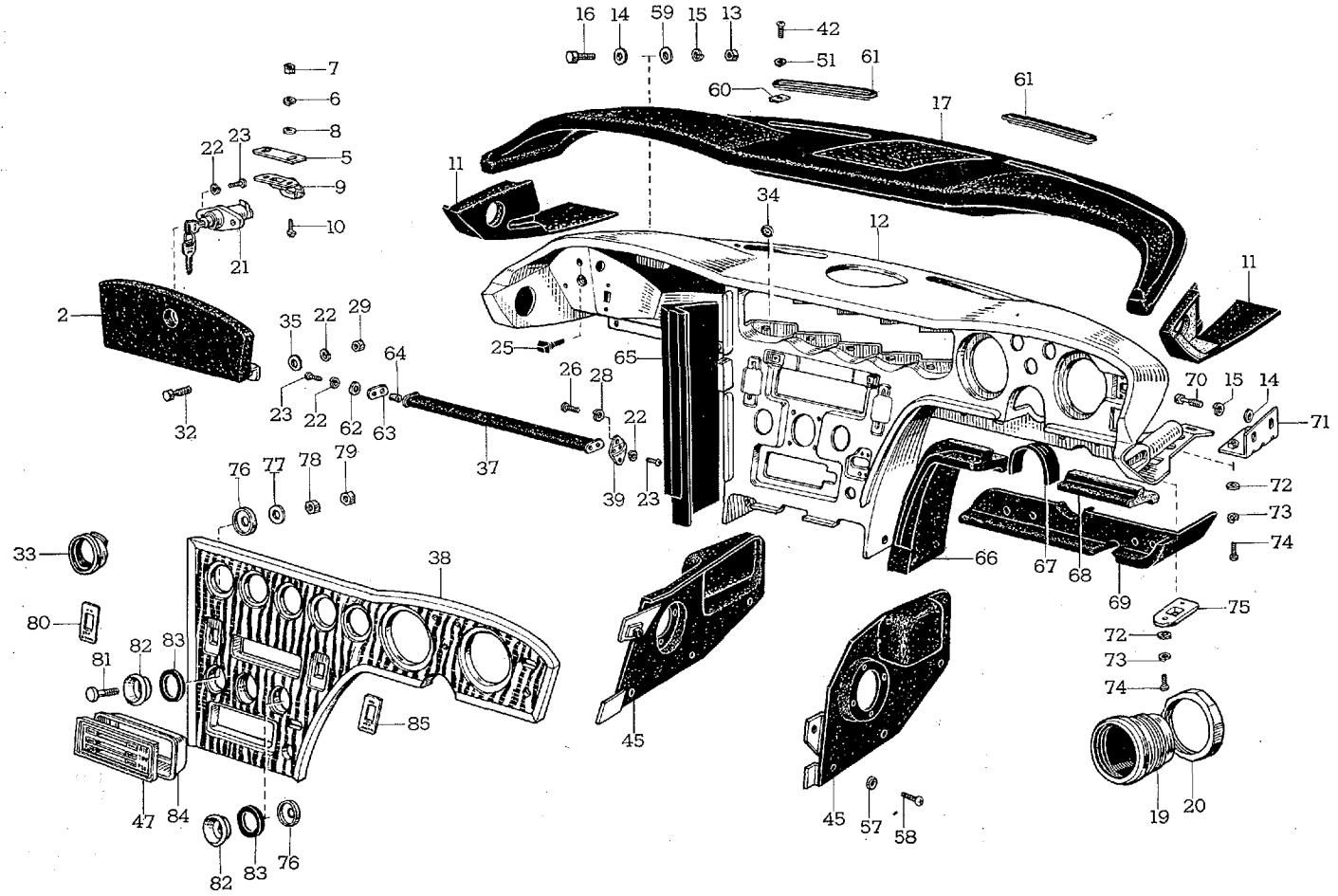

B 5466

Toyota 2000 GT

図解番号	部品番号	部品名	使用個数	型式
(図番102)				
58	90072-15201	スクリユ, クロスリセス オウバル カウンタサンク	10	MF10
	90072-15211	スクリユ-①	6	MF10. 10C
59	90201-06158	ワツシヤ, プレート-①	2	MF10. 10C
60	N55387-88111	リテーナ, ウインドシールド デフロスタ ルーバ-①	4	MF10. 10C
61	N55386-88113	ルーバ, ウインドシールド デフロスタ-①	2	MF10. 10C
62	94611-10500	ワツシヤ, プレート-①	2	
63	N55639-88110	スペーサ, アシスタント グリツプ-①	1	MF10. 10C
64	N55635-88111	ナツト, アシスタント グリツプ サポート-①	2	MF10. 10C
65	N55446-88112	カバー, インストルメント パネル オーナメント セーフテイ パツド, A-①	1	MF10. 10C
66	N55448-88111	カバー, インストルメント パネル オーナメント セーフテイ パツド, B-①	1	MF10. 10C
67	N55472-88111	カバー, インストルメント パネル ステアリング, アツパ-①	1	MF10. 10C
68	N55449-88111	カバー, インストルメント パネル オーナメント セーフテイ パツド, C-①	1	MF10. 10C
69	N55447-88112	カバー, インストルメント パネル スイツチ セーフテイ パツド-①	1	MF10. 10C
70	93280-16012	スクリユ-①	4	
71	N55621-88101	ブラケツト, インストルメント パネル サポート, RH	1	MF10. 10C
	N55622-88101	ブラケツト, インストルメント パネル サポート, LH	1	MF10. 10C
72	90072-20403	ワツシヤ, スプリング-①	5	MF10. 10C
73	90072-20202	ワツシヤ, プレート-①	5	MF10. 10C
74	90072-15405	スクリユ-①	5	MF10. 10C
75	N55369-88101	ベース, パーキング ランプ スイツチ-①	1	MF10. 10C
76	N55362-88101	ワツシヤ, ヒータ スイツチ-①	2	MF10. 10C
77	90202-08056	ワツシヤ, プレート-①	1	MF10. 10C
78	94110-40800	ナツト-①	1	
79	94120-40800	ナツト-①	1	
80	N55465-88101	カバー, フオグ ランプ スイツチ ホール-①	1	MF10. 10C
81	N90072-10908	ボルト, ラウンド ヘツド-①	2	MF10. 10C
82	N55361-88101	フード, ヒータ フアン スイツチ-①	2	MF10. 10C
83	N55363-88101	クツシヨン, ヒータ スイツチ-①	2	MF10. 10C
84	N55367-88101	フード, ヒータ コントロール パネル-①	1	MF10. 10C
85	N55464-88101	カバー, ラジオ スイツチ ホール-①	1	MF10. 10C

① F.N. MF10-10401 以降

図番—103　ベンチレータ と エア ダクト

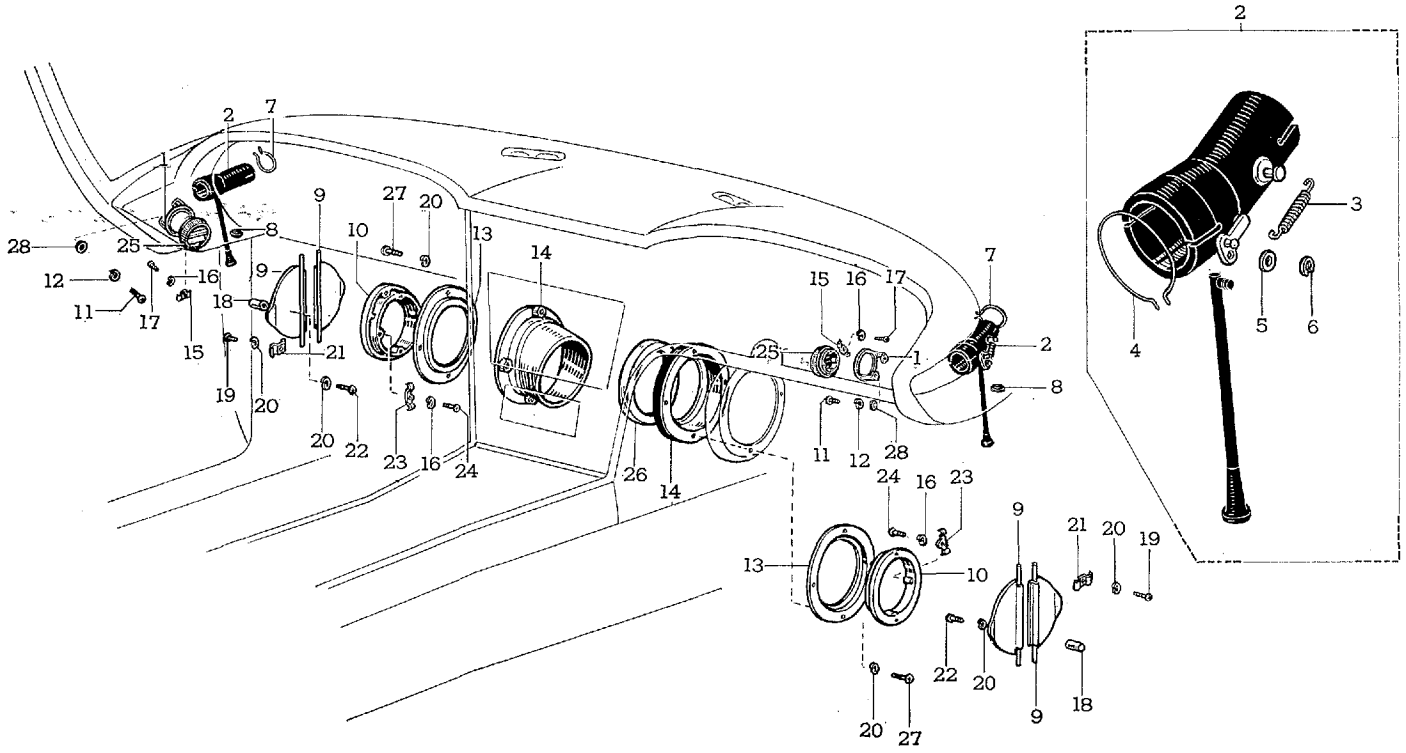

B 2654-A

図解番号	部品番号	部品名	使用個数	型式

ベンチレータ と エア ダクト

(図番103)

1	**55406-88110**	フィニツシヤ サブ アツセンブリ, セカンダリ ベンチレータ ルーバ	2	MF10. 10C
2	55430-88110	ダクト アツセンブリ, セカンド ベンチレータ エア, RH	1	MF10
	55440-88110	ダクト アツセンブリ, セカンド ベンチレータ エア, LH	1	MF10
	ℕ**55430-88111**	ダクト アツセンブリ, セカンド ベンチレータ エア, RH-②	1	MF10. 10C
	ℕ**55440-88111**	ダクト アツセンブリ, セカンド ベンチレータ エア, LH-②	1	MF10. 10C
3	**90506-07108**	スプリング, テンシヨン	2	MF10. 10C
4	90467-47032	クリツプ	2	MF10. 10C
5	**90202-05042**	ワツシヤ, プレート	2	MF10. 10C
6	**90523-04008**	リング, E	2	MF10. 10C
7	**90467-44033**	クリツプ	2	MF10. 10C
8	**90480-11124**	グロメツト	2	MF10. 10C
9	**55408-88110**	バタフライ サブ アツセンブリ, エア ダンパ	4	MF10. 10C
10	55407-88110*	ルーバ サブ アツセンブリ, エア ダンパ (代替 55407-88111 と 93219-13006)	2	MF10
	ℕ**55407-88111**	ルーバ サブ アツセンブリ, エア ダンパ (ISO)	2	MF10. 10C
11	90072-15003	スクリユ, クロスリセス ラウンド	12	MF10
	90072-15010	スクリユ, クロスリセス ラウンド (ISO)	4 (F.N. MF10-10399 まで=12)	MF10. 10C
12	**90072-88110**	ワツシヤ, スプリング	4 (F.N. MF10-10399 まで=12)	MF10. 10C
13	55374-88110	ベース, エア ダンパ ルーバ	2	MF10. 10C
14	55304-88110*	ダクト サブ アツセンブリ, エア ベント, RH (代替 55304-88111 と 90702-15010)	1	MF10
	55305-88110*	ダクト サブ アツセンブリ, エア ベント, LH (代替 55305-88111 と 90072-15010)	1	MF10
	ℕ55305-88111	ダクト サブ アツセンブリ, エア ベント, LH (ISO)	1	MF10
	ℕ**55304-88111**	ダクト サブ アツセンブリ, エア ベント, RH (ISO)	1	MF10. 10C
	ℕ**55305-88121**	ダクト サブ アツセンブリ, エア ベント, LH-②	1	MF10. 10C
15	**55426-20010**	スプリング, セカンダリ ベンチレータ	4	MF10. 10C
16	**94511-00300**	ワツシヤ, スプリング	12	
17	93210-13006	スクリユ	12	
	93219-13006	スクリユ (ISO)	12	

① F.N. MF10-10070 まで　② F.N. MF10-10401 以降

図番—103　ベンチレータ と エア ダクト

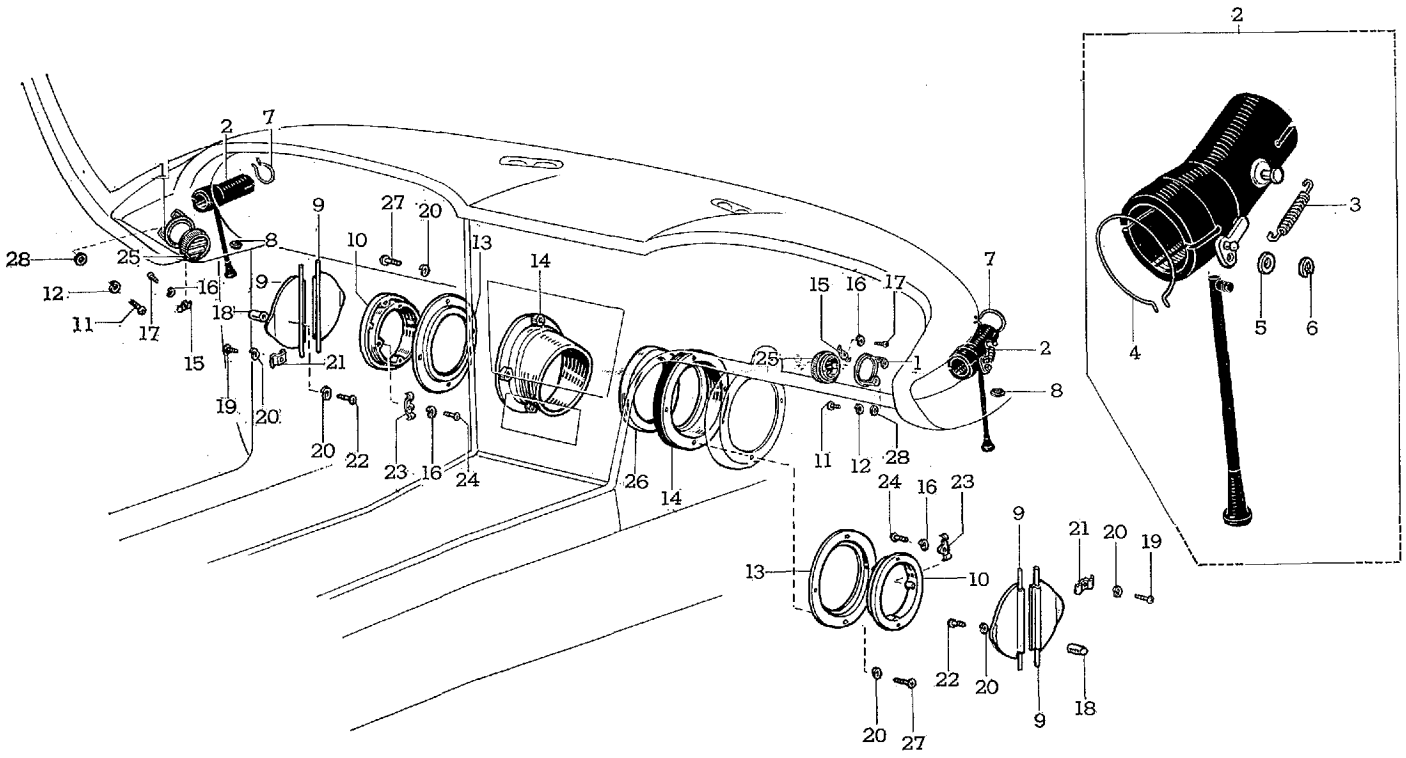

B 2654-A

Toyota 2000 GT

図解番号	部品番号	部品名	使用個数	型式
(図番103)				
18	55409-88110	ノツブ サブ アツセンブリ，エア ダンパ バタフライ-①	4	MF10
19	93210-24008	スクリユ	4	
	93219-24008	スクリユ (ISO)	4	
20	**94511-00400**	ワツシヤ，スプリング	16 (F.N. MF10-10399 まで=8)	
21	**55456-88110**	クランプ，エア ダンパ ルーバ	8	MF10. 10C
22	93210-14006	スクリユ-①	4	
23	**55455-88110**	スプリング，エア ダンパ ルーバ	8	MF10. 10C
24	93210-13006	スクリユ	8	
	93219-13006	スクリユ (ISO)	8	
25	55425-20010	ルーバ，セカンダリ ベンチレータ	2	MF10
	55425-20011	ルーバ，セカンダリ ベンチレータ (ISO)	2	MF10. 10C
26	**55609-88110**	リツプ サブ アツセンブリ，ブロワ アウトレツト，RH	1	MF10. 10C
27	**93249-14012**	スクリユ-②	8	
28	**94611-10400**	ワツシヤ，プレート	4	

① F.N. MF10-10070 まで　② F.N. MF10-10401 以降

Old

図番—104　フロント フエンダ と ルーフ パネル—Old

Old

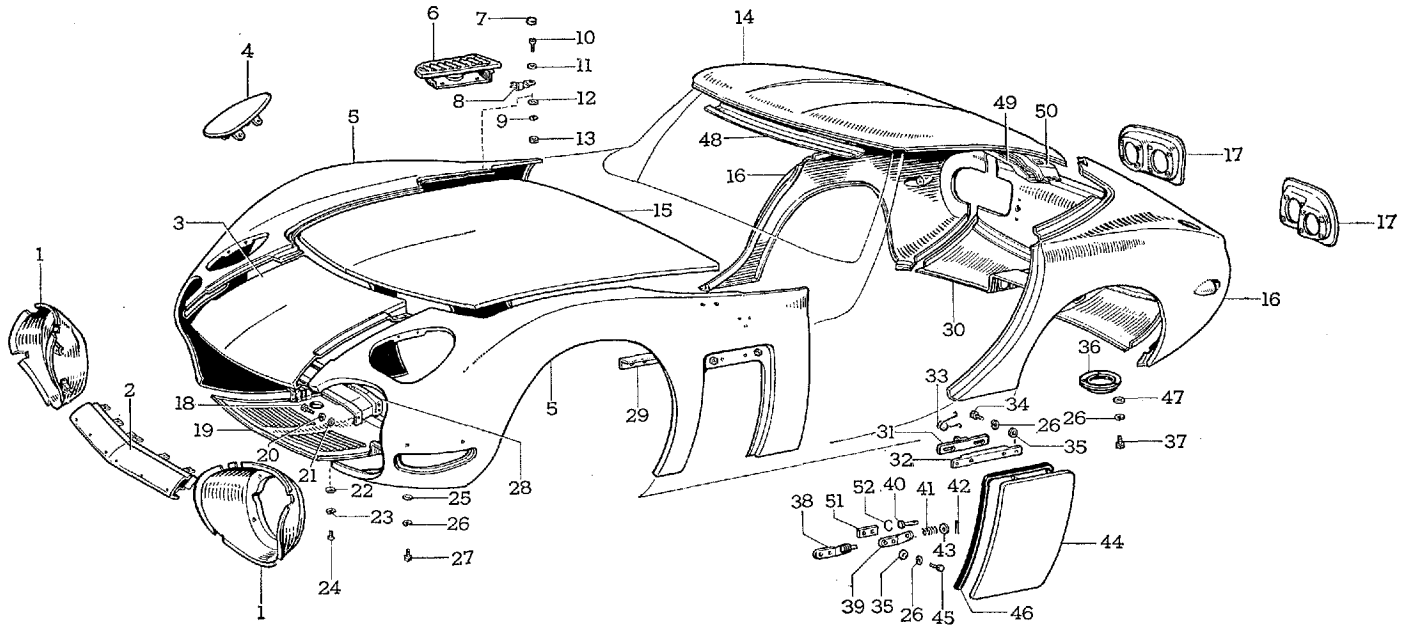

B 2655-A

図番—104(α)　フロント フエンダ と ルーフ パネル

(F.N. MF10-10401 以降)

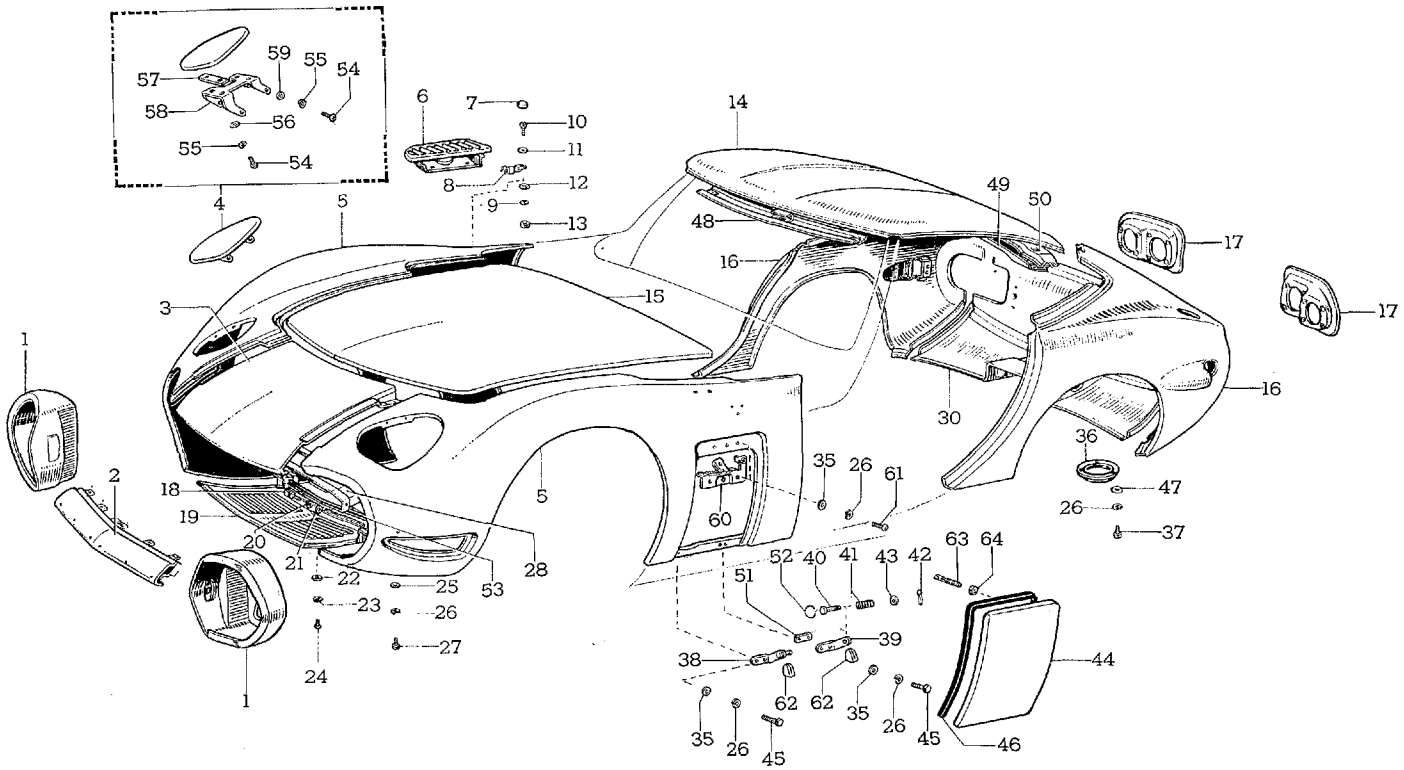

B 5467

図解番号	部品番号	部品名	使用個数	型式

フロント フエンダ, フード, クオータ パネル と ルーフ パネル

(図番104)

1	53801-88110*	ブラケツト サブ アツセンブリ, サブ ヘツドランプ ベース, RH (代替 53801-88111 と 90072-15009)	1	MF10
	53802-88110*	ブラケツト サブ アツセンブリ, サブ ヘツドランプ ベース, LH (代替 53802-88111 と 90072-15009)	1	MF10
	ℕ53801-88111	ブラケツト サブ アツセンブリ, サブ ヘツドランプ ベース, RH (ISO)	1	MF10
	ℕ53802-88111	ブラケツト サブ アツセンブリ, サブ ヘツドランプ ベース, LH (ISO)	1	MF10
	ℕ53801-88112	ブラケツト サブ アツセンブリ, サブ ヘツドランプ ベース, RH-①	1	MF10. 10C
	ℕ53802-88112	ブラケツト サブ アツセンブリ, サブ ヘツドランプ ベース, LH-①	1	MF10. 10C
2	58102-88110*	メンバ サブ アツセンブリ, ラジエータ ロワー シユラウド (代替 58102-88111 と 90072-15012)	1	MF10
	ℕ58102-88111	メンバ サブ アツセンブリ, ラジエータ ロワー シユラウド (ISO)	1	MF10. 10C
3	**53850-88110**	パネル アツセンブリ, フロント フエンダ センタ	1	MF10. 10C
4	76253-88110*	カバー サブ アツセンブリ, リトラクタブル ヘツドランプ, RH (代替 76253-88111)	1	MF10
	76254-88110*	カバー サブ アツセンブリ, リトラクタブル ヘツド ランプ, LH (代替 76254-88111)	1	MF10
	76253-88111	カバー サブ アツセンブリ, リトラクタブル ヘツドランプ, RH	1	MF10
	76254-88111	カバー サブ アツセンブリ, リトラクタブル ヘツドランプ, LH	1	MF10
	ℕ76253-88112	カバー サブ アツセンブリ, リトラクタブル ヘツドランプ, RH (ISO)	1	MF10
	ℕ76254-88112	カバー サブ アツセンブリ, リトラクタブル ヘツドランプ, LH (ISO)	1	MF10
	ℕ76253-88113	カバー サブ アツセンブリ, リトラクタブル ヘツドランプ, RH-①	1	MF10. 10C
	ℕ76254-88113	カバー サブ アツセンブリ, リトラクタブル ヘツドランプ, LH-①	1	MF10. 10C

① F.N. MF10-10401 以降

図番—104(α)　フロント フエンダ と ルーフ パネル

(F.N. MF10-10401 以降)

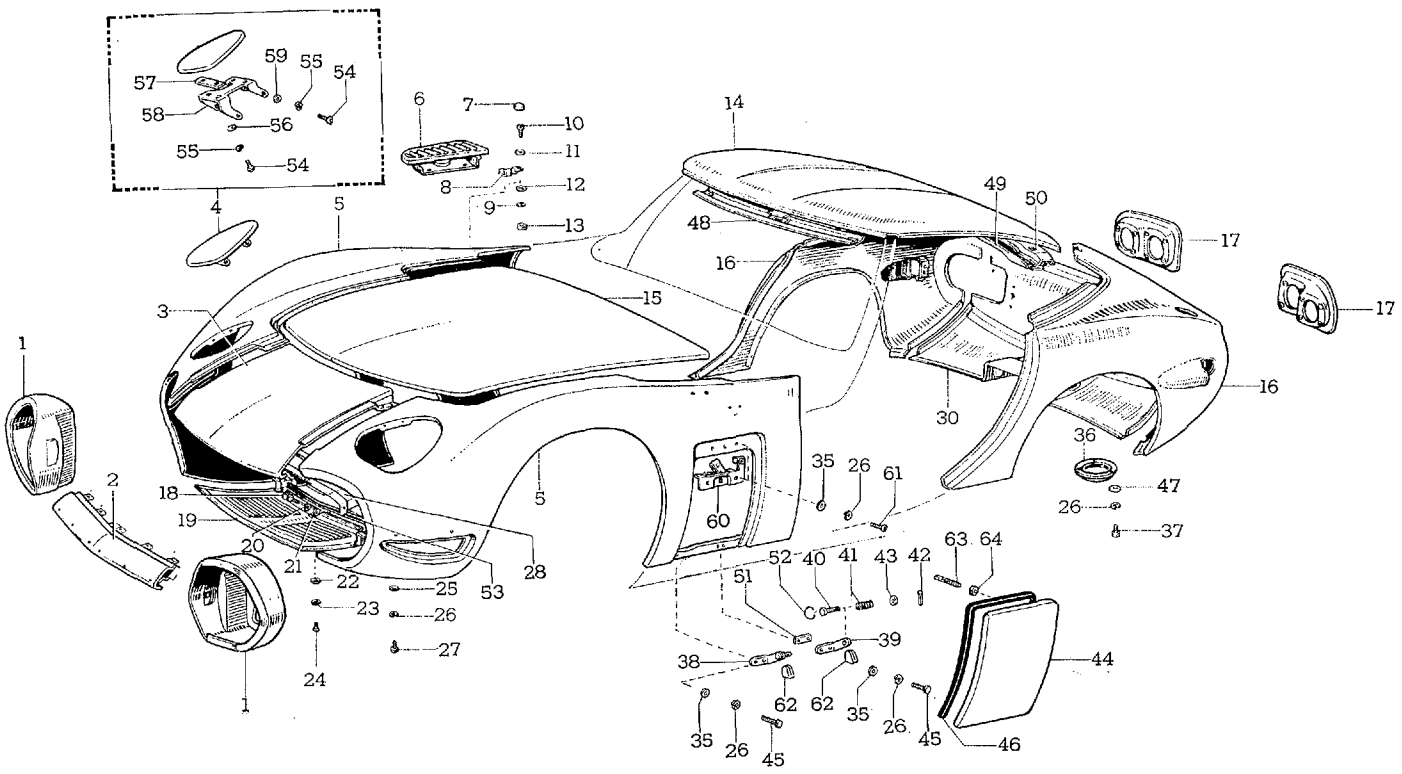

B 5467

Toyota 2000 GT

図解番号	部品番号	部品名	使用個数	型式
(図番104)				
5	53810-88110	パネル アツセンブリ, フロント フエンダ, RH	1	MF10
	53820-88110	パネル アツセンブリ, フロント フエンダ, LH	1	MF10
	◙53810-88121	パネル アツセンブリ, フロント フエンダ, RH-①	1	MF10. 10C
	◙53820-88121	パネル アツセンブリ, フロント フエンダ, LH-①	1	MF10. 10C
6	53804-88110	パネル サブ アツセンブリ, サービス リツド アツパ, RH	1	MF10
	53805-88110	パネル サブ アツセンブリ, サービス リツド アツパ, LH	1	MF10
	◙53804-88111	パネル サブ アツセンブリ, サービス リツド アツパ, RH-①	1	MF10. 10C
	◙53805-88111	パネル サブ アツセンブリ, サービス リツド アツパ, LH-①	1	MF10. 10C
7	55786-20020	キヤツプ, カウル パネル アウタ	4	MF10. 10C
8	53830-88110	クリツプ アツセンブリ, サービス リツド アツパ, RH	2	MF10. 10C
	53840-88110	クリツプ アツセンブリ, サービス リツド アツパ, LH	2	MF10. 10C
9	94511-00500	ワツシヤ, スプリング	4	
10	53829-88110*	スクリユ, サービス リツド アツパ ロツク (代替 53829-88111 と 94115-40500)	4	MF10
	◙53829-88111	スクリユ, サービス リツド アツパ ロツク (ISO)	4	MF10. 10C
11	90202-08017	ワツシヤ, プレート-(90072-56017 と互換性あり)	4	MF10
	90072-56017	スペーサ	4	MF10. 10C
12	94611-10500	ワツシヤ, プレート	4	
13	94110-40500	ナツト	4	
	94115-40500	ナツト (ISO)	4	
14	63111-88110	パネル サブ アツセンブリ, ルーフ	1	MF10
	◙63111-88111	パネル サブ アツセンブリ, ルーフ-①	1	MF10. 10C
15	53310-88110	フード アツセンブリ	1	MF10
	◙53310-88111	フード アツセンブリ-①	1	MF10. 10C
16	61601-88110	パネル サブ アツセンブリ, クオータ, RH	1	MF10
	61602-88110	パネル サブ アツセンブリ, クオータ, LH	1	MF10
	◙61601-88111	パネル サブ アツセンブリ, クオータ, RH-①	1	MF10. 10C
	◙61602-88111	パネル サブ アツセンブリ, クオータ, LH-①	1	MF10. 10C
17	61613-88110*	エクステンシヨン, クオータ パネル ロワー リヤ, RH (代替 61613-88111 と 93219-14014)	1	MF10
	61614-88110*	エクステンシヨン, クオータ パネル ロワー リヤ, LH (代替 61614-88111 と 93219-14014)	1	MF10
	◙61613-88111	エクステンシヨン, クオータ パネル ロワー リヤ, RH (ISO)	1	MF10. 10C
	◙61614-88111	エクステンシヨン, クオータ パネル ロワー リヤ, LH (ISO)	1	MF10. 10C

① F.N. MF10-10401 以降

図番—104(α)　フロント フエンダ と ルーフ パネル

(F.N. MF10-10401 以降)

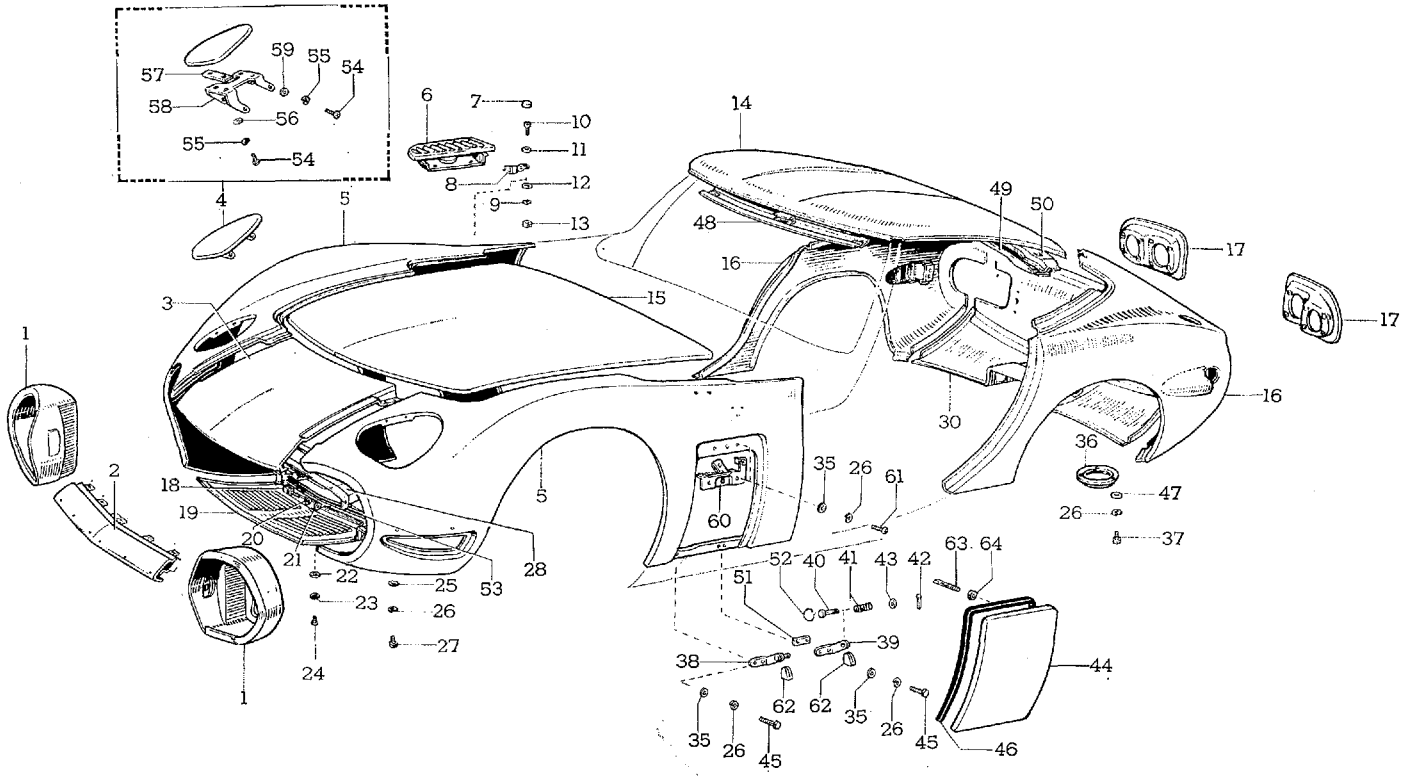

B 5467

図解番号	部品番号	部品名	使用個数	型式
(図番104)				
18	91111-40816	ボルト	6	
19	58107-88110	シユラウド サブ アツセンブリ, ラジエータ ロワー	1	MF10
	ℕ58107-88111	シユラウド サブ アツセンブリ, ラジエータ ロワー-②	1	MF10. 10C
20	94511-00800	ワツシヤ, スプリング	6	
21	94611-10800	ワツシヤ, プレート	6	
22	90072-20202	ワツシヤ, プレート	12	MF10. 10C
23	90072-20403	ワツシヤ, スプリング	12	MF10. 10C
24	90072-15405	スクリユ, クロスリセス マシン	12	MF10. 10C
25	94612-10600	ワツシヤ, プレート	10	
26	94511-00600	ワツシヤ, スプリング	22	
27	93280-16014	スクリユ	7	
	93240-16016	スクリユ-②	5	
28	53857-88111	スチフナ, フロント フエンダ センタ	1	MF10. 10C
29	53808-88110	フツク サブ アツセンブリ, サービス リツド ロツク スプリング, RH-①	1	MF10
	53809-88110	フツク サブ アツセンブリ, サービス リツド ロツク スプリング, LH-①	1	MF10
30	58307-88110	パネル サブ アツセンブリ, ボデー ロワー パツク アウタ	1	MF10. 10C
31	53867-88110	プレート, スライド ロツク-①	2	MF10
32	53866-88110	プレート, ガイド ロツク-①	2	MF10
33	53868-88110	スプリング, ロツク-①	2	MF10
34	91111-40612	ボルト-①	4	
35	94613-10600	ワツシヤ, プレート	12	
36	58701-88110	カバー サブ アツセンブリ, フユーエル タンク ドレーン ホール	1	MF10. 10C
37	93210-16010	スクリユ	3	
38	53891-88110	ヒンジ, サービス リツド ロワー, インナ A RH	1	MF10
	53892-88110	ヒンジ, サービス リツド ロワー, インナ A LH	1	MF10
	ℕ53891-88111	ヒンジ, サービス リツド ロワー, インナ A RH-②	1	MF10. 10C
	ℕ53892-88111	ヒンジ, サービス リツド ロワー, インナ A LH-②	1	MF10. 10C
39	53893-88110	ヒンジ, サービス リツド ロワー, インナ B RH	1	MF10
	53894-88110	ヒンジ, サービス リツド ロワー, インナ B LH	1	MF10
	ℕ53893-88111	ヒンジ, サービス リツド ロワー, インナ B RH-②	1	MF10. 10C
	ℕ53894-88111	ヒンジ, サービス リツド ロワー, インナ B LH-②	1	MF10. 10C

① F.N. MF10-10399 まで　② F.N. MF10-10401 以降

図番—104(α)　フロント フエンダ と ルーフ パネル

(F.N. MF10-10401 以降)

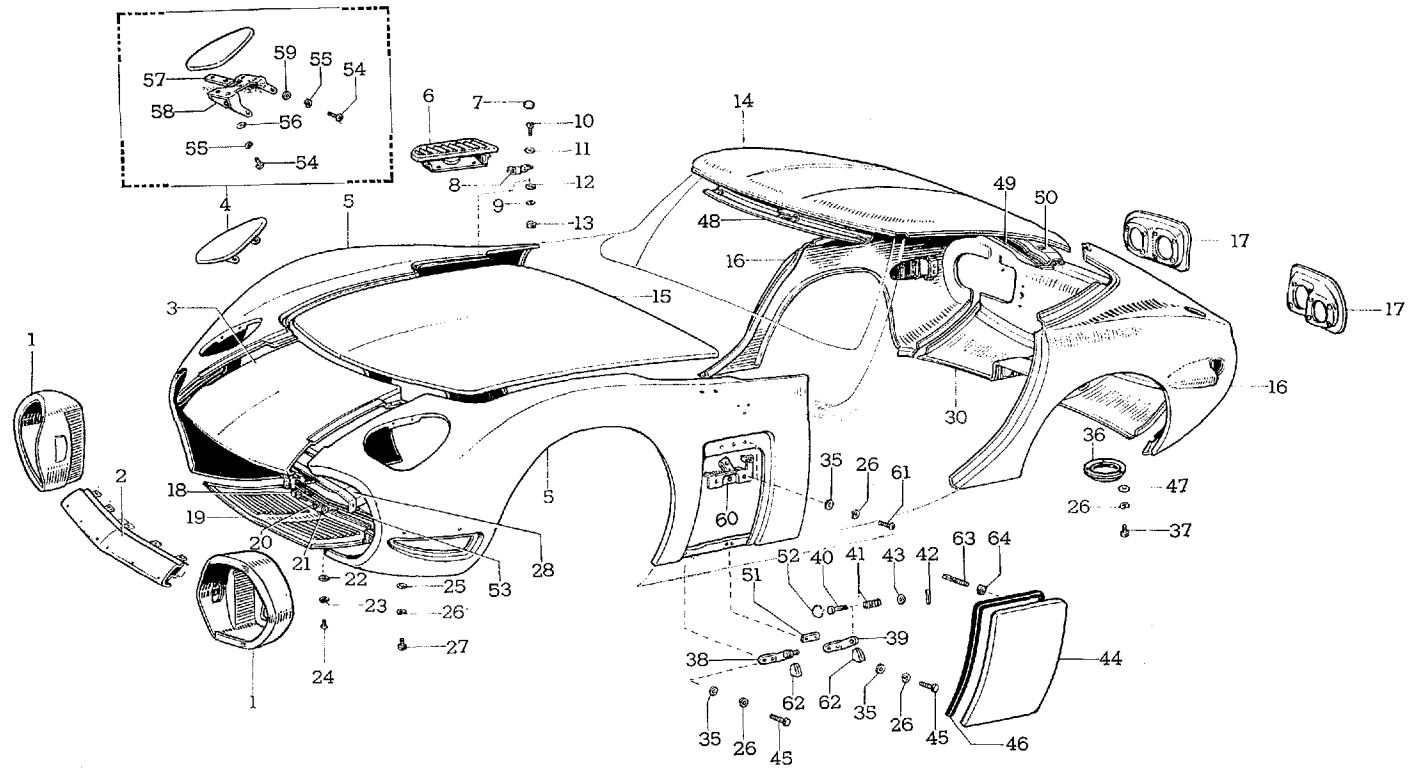

B 5467

図解番号	部品番号	部品名	使用個数	型式
(図番104)				
40	53895-88110	ピン，サービス リツド ロワー A	2	MF10. 10C
41	90501-10090	スプリング，コンプレツシヨン	2	MF10. 10C
42	95381-02015	ピン，コツタ	2	
43	94612-10600	ワツシヤ，プレート	2	
44	53806-88110	パネル サブ アツセンブリ，サービス リツド，ロワー RH	1	MF10
	53807-88110	パネル サブ アツセンブリ，サービス リツド，ロワー LH	1	MF10
	N53806-88111	パネル サブ アツセンブリ，サービス リツド，ロワー RH-①	1	MF10. 10C
	N53807-88111	パネル サブ アツセンブリ，サービス リツド，ロワー LH-①	1	MF10. 10C
45	91112-40616	ボルト	8	
	93210-16016	スクリユ-①	8	
46	53882-88110	シール，サービス リツド ロワー	2	MF10
	N53882-88111	シール，サービス リツド ロワー-①	2	MF10. 10C
47	94611-10600	ワツシヤ，プレート	3	
48	63132-88110	パネル，ウインドシールド ヘツダ，インナ	1	MF10
	N63132-88111	パネル，ウインドシールド ヘツダ，インナ-①	1	MF10. 10C
49	63134-88110	フレーム，リヤ ルーフ，アウタ	1	MF10. 10C
50	63133-88110	フレーム，リヤ ルーフ，インナ	1	MF10. 10C
51	90072-56435	シム (t=1.0)		
	90072-56436	シム (t=2.0) 選択使用	0～4	MF10. 10C
	90072-56437	シム (t=3.2)		
52	53899-88110	リング，サービス リツド ロワー ピン，A	2	MF10. 10C
53	N58199-88101	シール，パツクル ラジエータ ロワー シユラウド-①	1	MF10. 10C
54	90072-15413	スクリユ，クロスリセス バインデイング-①	16	MF10. 10C
55	90072-20402	ワツシヤ，スプリング-①	16	MF10. 10C
56	90072-20201	ワツシヤ，プレート-①	8	MF10. 10C
57	76298-88110	シム，リトラクタブル ヘツドランプ，カバー-①	0～8	MF10. 10C
58	76266-88111	リテーナ，リトラクタブル ヘツドランプ カバー，RH-①	1	MF10. 10C
	76267-88111	リテーナ，リトラクタブル ヘツドランプ カバー，LH-①	1	MF10. 10C
59	90072-20302	ワツシヤ，プレート-①	8	MF10. 10C
60	N53803-88111	ロツク サブ アツセンブリ，サービス リツド ロワー-①	2	MF10. 10C
61	93240-16012	スクリユ-①	4	
62	N53889-88101	ストツパ，サービス リツド ロワー-①	2	MF10. 10C
63	53869-88111	ボルト，ロツク-①	2	MF10. 10C
64	94120-40600	ナツト-①	2	

① F.N. MF10-10401 以降

図番—105　フエンダ エプロン と バツク パネル

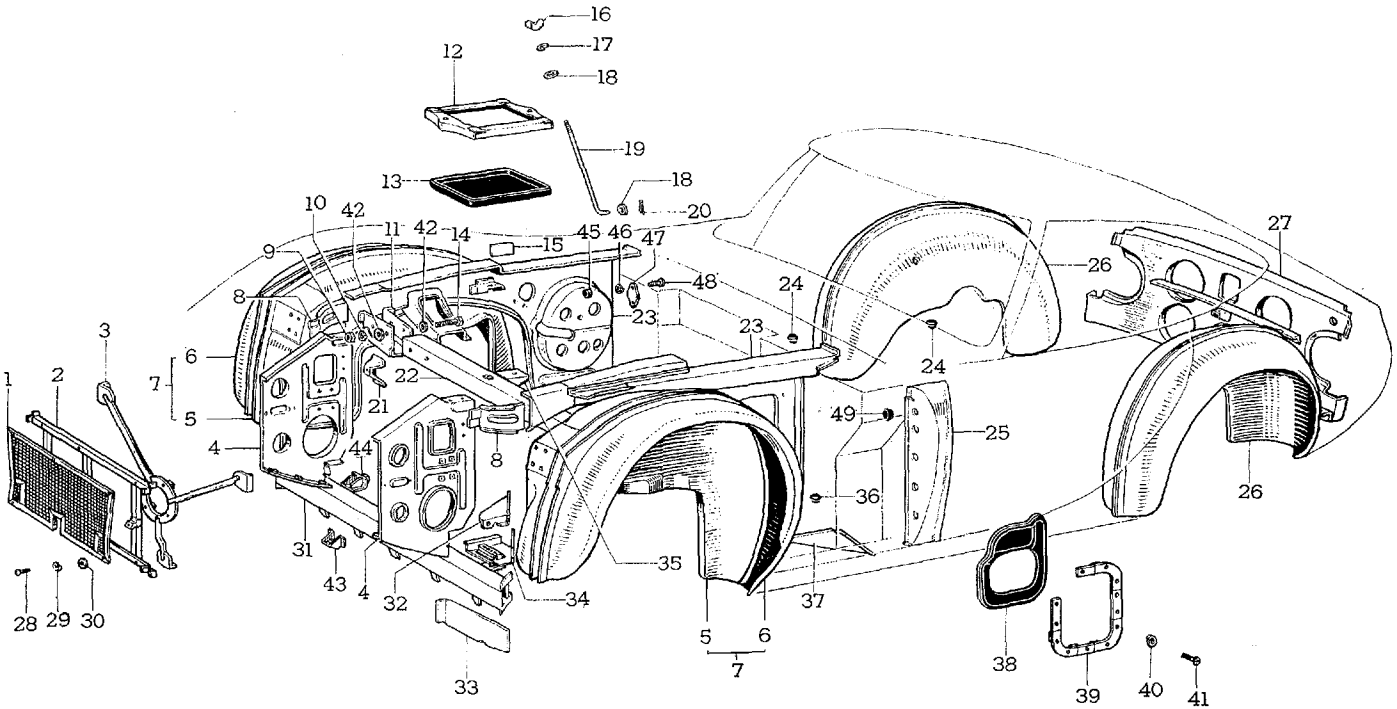

B 5468

図解番号	部品番号	部品名	使用個数	型式

フエンダ エプロン, サイド バツフル, リヤ ホイール ハウス と バツク パネル

(図番105)

1	53145-88110	ネツト, ラジエータ グリル	1	MF10
	ℕ53145-88111	ネツト, ラジエータ グリル-②	1	MF10. 10C
2	53105-88110※	サポート サブ アツセンブリ, ラジエータ グリル (代替 53105-88111 と 93219-15012)	1	MF10
	ℕ53105-88111	サポート サブ アツセンブリ, ラジエータ グリル (ISO)	1	MF10
	ℕ53105-88112	サポート サブ アツセンブリ, ラジエータ グリル-②	1	MF10. 10C
3	58101-88110	ブラケツト サブ アツセンブリ, フアン モータ マウンテイング	1	MF10. 10C
4	58105-88110	バツフル サブ アツセンブリ, ラジエータ サイド, RH	1	MF10
	58106-88110	バツフル サブ アツセンブリ, ラジエータ サイド, LH	1	MF10
	ℕ58105-88111	バツフル サブ アツセンブリ, ラジエータ サイド, RH-②	1	MF10. 10C
	ℕ58106-88111	バツフル サブ アツセンブリ, ラジエータ サイド, LH-②	1	MF10. 10C
5	ℕ53713-88111	エプロン, フロント フエンダ, フロント インナ RH-②	1	MF10. 10C
	ℕ53714-88111	エプロン, フロント フエンダ, フロント インナ LH-②	1	MF10. 10C
6	ℕ53711-88110	エプロン, フロント フエンダ, フロント アウタ RH-②	1	MF10. 10C
	ℕ53712-88110	エプロン, フロント フエンダ, フロント アウタ LH-②	1	MF10. 10C
7	53701-88110	エプロン サブ アツセンブリ, フロント フエンダ, フロント RH-①	1	MF10
	53702-88110	エプロン サブ アツセンブリ, フロント フエンダ, フロント LH-①	1	MF10
8	53717-88110	ガセツト, バツフル ツウ フエンダ エプロン, リヤ RH	1	MF10
	53718-88110	ガセツト, バツフル ツウ フエンダ エプロン, リヤ LH	1	MF10
	ℕ53717-88111	ガセツト, バツフル ツウ フエンダ エプロン, リヤ RH-②	1	MF10. 10C
	ℕ53718-88111	ガセツト, バツフル ツウ フエンダ エプロン, リヤ LH-②	1	MF10. 10C
9	94110-41000	ナツト	4	
10	94511-01000	ワツシヤ, スプリング	4	
11	53704-88110	ブラケツト サブ アツセンブリ, フロント クロスメンバ アツパ, RH	1	MF10. 10C
	53705-88110	ブラケツト サブ アツセンブリ, フロント クロスメンバ アツパ, LH	1	MF10. 10C
12	74481-88110	クランプ, バツテリ ホールド ダウン	1	MF10. 10C

① F.N. MF10-10399 まで ② F.N. MF10-10401 以降

図番—105　フエンダ エプロン と バツク パネル

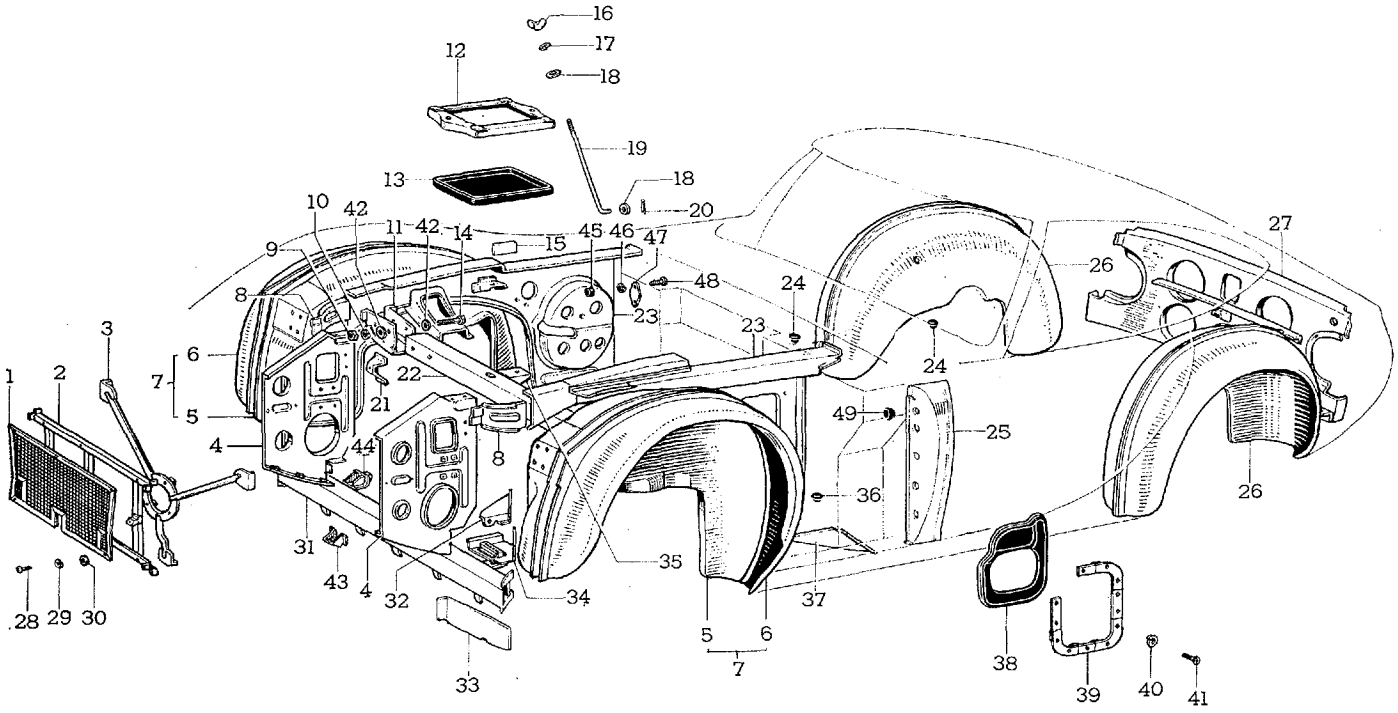

図解番号	部品番号	部品名	使用個数	型式
(図番105)				
13	74471-30030	パツド, パツテリ	1	MF10. 10C
14	91111-41060	ボルト	4	
15	57186-88110	クツシヨン, パツテリ セツト メンバ A	1	MF10. 10C
16	90072-17501	ナツト, ウイング	2	MF10
	94270-00600	ナツト, ウイング-②	2	
17	94511-00600	ワツシヤ, スプリング	2	
18	94611-10600	ワツシヤ, プレート	4	
19	74451-88110	ボルト, パツテリ ホールド ダウン クランプ	2	MF10. 10C
20	95381-02020	ピン, コツタ	2	
21	53744-88110	ブラケツト, ラジエータ アツパ, RH	1	MF10. 10C
	53745-88110	ブラケツト, ラジエータ アツパ, LH	1	MF10. 10C
22	53726-88110	メンバ, フエンダ エプロン フロント クロス, アツパ	1	MF10
	N53726-88111	メンバ, フエンダ エプロン フロント クロス, アツパ-②	1	MF10. 10C
23	53703-88110	プレート サブ アツセンブリ, フロント フエンダ エプロン リヤ, RH	1	MF10
	53716-88110	プレート, フロント フエンダ エプロン, リヤ LH	1	MF10
	53716-88120	プレート, フロント フエンダ エプロン, リヤ LH-①	1	MF10
	N53703-88111	プレート サブ アツセンブリ, フロント フエンダ エプロン, リヤ RH-②	1	MF10. 10C
	N53716-88121	プレート, フロント フエンダ エプロン, リヤ LH-②	1	MF10. 10C
24	58276-20010	グロメツト, セーフテイ パンド アンカレツジ ナツト	4	MF10
	58276-20020	グロメツト, セーフテイ パンド アンカレツジ ナツト	4	MF10. 10C
25	53845-88110	パネル, フロント フエンダ サイド, RH	1	MF10. 10C
	53846-88110	パネル, フロント フエンダ サイド, LH	1	MF10. 10C
26	61603-88110	ホイール ハウス サブ アツセンブリ, リヤ クオータ, RH	1	MF10
	61604-88110	ホイール ハウス サブ アツセンブリ, リヤ クオータ, LH	1	MF10
	N61603-88111	ホイール ハウス サブ アツセンブリ, リヤ クオータ, RH-②	1	MF10. 10C
	N61604-88111	ホイール ハウス サブ アツセンブリ, リヤ クオータ, LH-②	1	MF10. 10C
27	58308-88110	パネル サブ アツセンブリ, ボデー ロワー バツク, インナ	1	MF10. 10C
28	93210-15012	スクリユ	11	
	93219-15012	スクリユ (ISO)	11	
29	94511-00500	ワツシヤ, スプリング	11	
30	94613-10500	ワツシヤ, プレート	11	

① F.N. MF10-10044 以降　② F.N. MF10-10401 以降

図番—105　フエンダ エプロン と バツク パネル

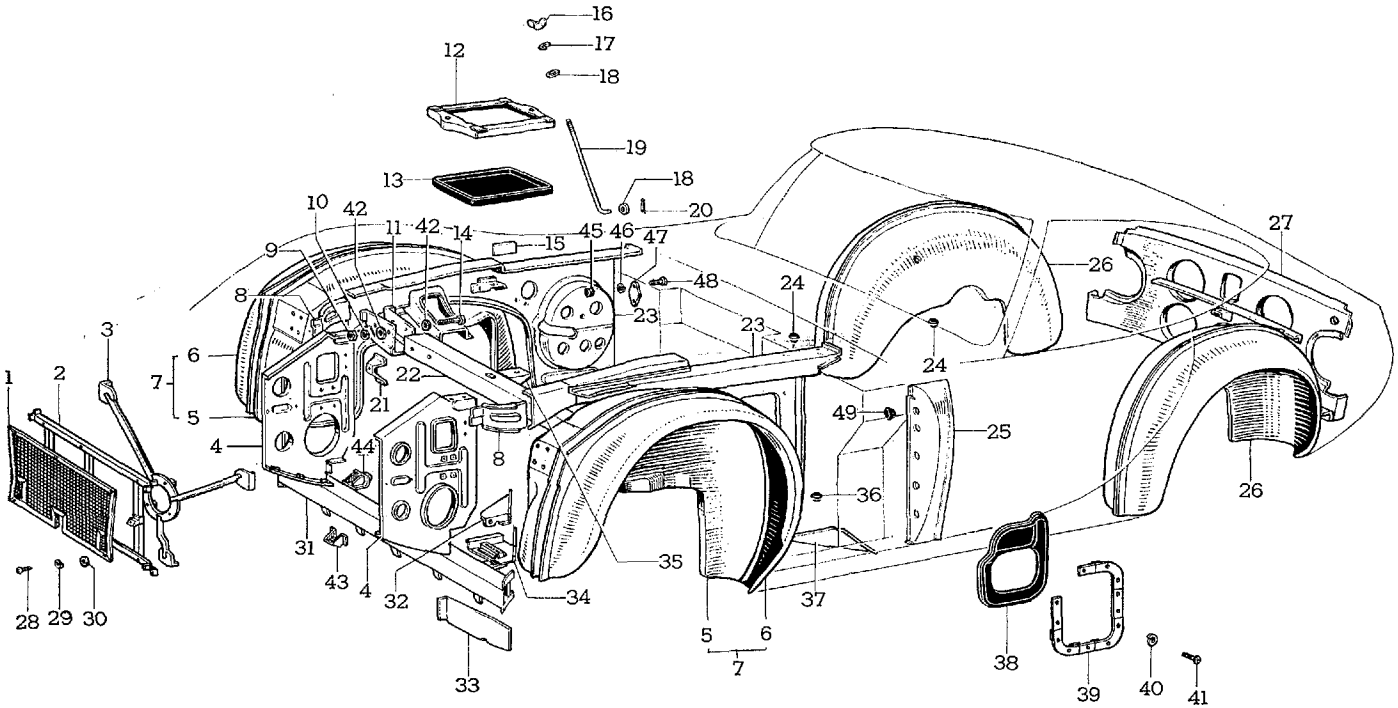

B 5468

図解番号	部品番号	部品名	使用個数	型式
(図番105)				
31	53727-88110	メンバ, フロント フエンダ エプロン フロント クロス, ロワー	1	MF10
	◙53727-88111	メンバ, フロント フエンダ エプロン フロント クロス, ロワー-③	1	MF10. 10C
32	53748-88110	ブラケツト, ラジエータ ロワー RH	1	MF10
	53749-88110	ブラケツト, ラジエータ ロワー, LH	1	MF10
	◙53748-88110	ブラケツト, ラジエータ ロワー RH-③	1	MF10. 10C
	◙53749-88111	ブラケツト, ラジエータ ロワー, LH-③	1	MF10. 10C
33	53731-88110	ガセツト, フロント フエンダ エプロン, フロント RH	1	MF10. 10C
	53732-88110	ガセツト, フロント フエンダ エプロン, フロント LH	1	MF10. 10C
34	53728-88110	リインホースメント, フロント フエンダ エプロン, フロント, RH	1	MF10
	53729-88110	リインホースメント, フロント フエンダ エプロン フロント, LH	1	MF10
	◙53707-88101	リインホースメント サブ アツセンブリ, フロント フエンダ エプロン, フロント RH-③	1	MF10. 10C
	◙53708-88101	リインホースメント サブ アツセンブリ, フロント フエンダ エプロン, フロント LH-③	1	MF10. 10C
35	53734-88110	ブラケツト, イグニツシヨン コイル	1	MF10. 10C
36	90950-01010	プラグ, ホール	8	MF10. 10C
37	53735-88110	ガセツト, フエンダ エプロン プレート ツウ フロア, RH	1	MF10. 10C
	53736-88110	ガセツト, フエンダ エプロン プレート ツウ フロア, LH	1	MF10. 10C
38	53742-88110	シール, エア クリーナ ホース	1	MF10
	53742-88120	シール, エア クリーナ ホース-②	1	MF10. 10C
39	53743-88110	プレート, エア クリーナ ホース シール-①	1	MF10
40	94511-00400	ワツシヤ, スプリング-①	12	
41	93510-14010	スクリユ, タツピング-①	12	
42	94611-11000	ワツシヤ, プレート	8	
43	◙53737-88110	ブラケツト, オイル クーラ, B-③	2	MF10. 10C
44	◙53738-88111	ブラケツト, ホーン-③	2	MF10. 10C
45	94110-40800	ナツト	2	
46	94511-00800	ワツシヤ, スプリング	2	
47	55255-20010	カバー, クラツチ マスタ シリンダ ホール	1	10C
48	91111-40816	ボルト	2	
49	90072-90001	プラグ-②	6	MF10. 10C

① F.N. MF10-10043 まで　② F.N. MF10-10044 以降　③ F.N. MF10-10401 以降

図番—106　ドア パネル と トリム パネル

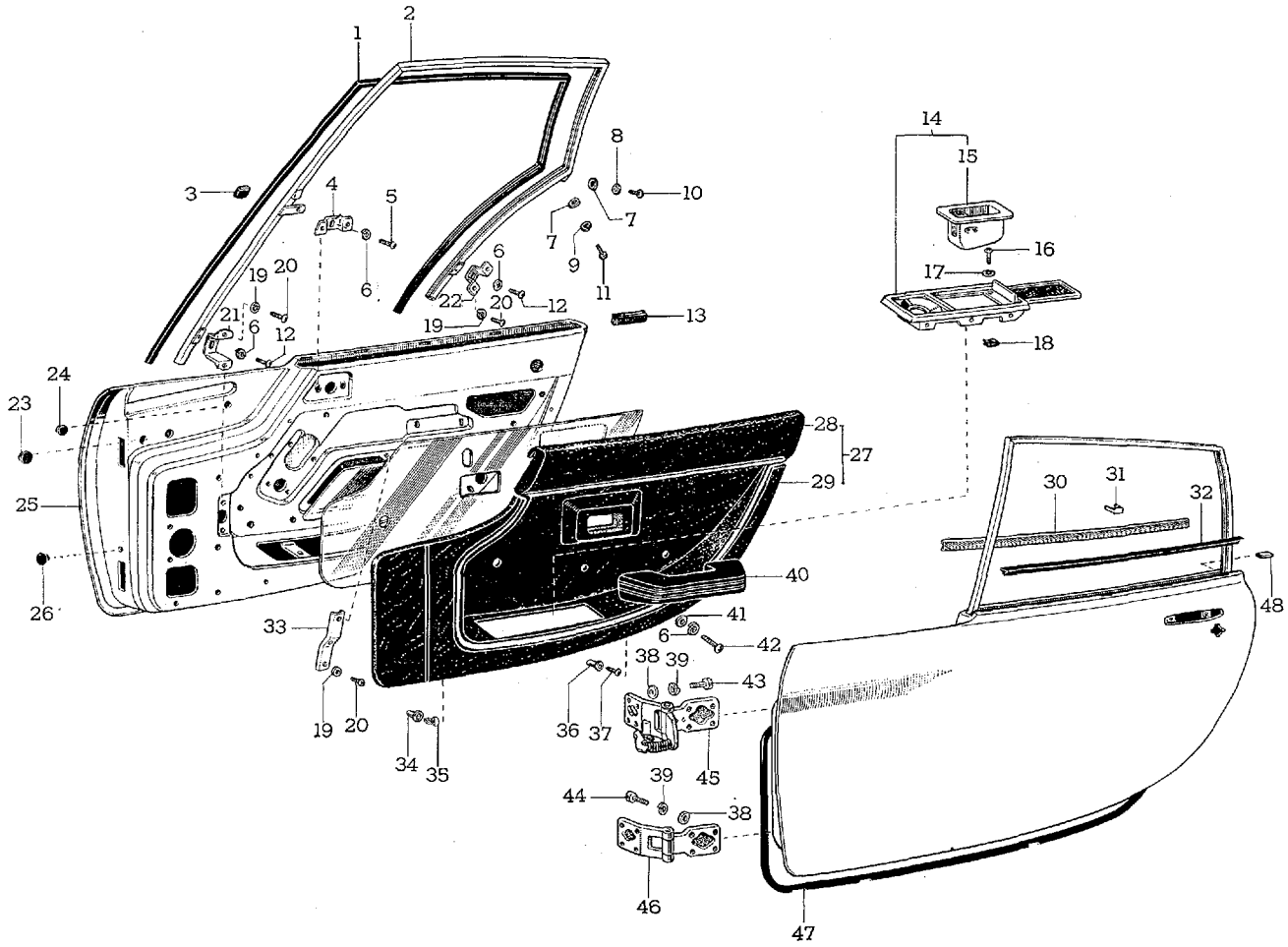

B 2657-A

図解番号	部品番号	部品名	使用個数	型式

ドア パネル と トリム パネル

(図番106)

1	68141-88110	ラン，ドア ウインド ガラス	2	MF10. 10C
2	67041-88110*	フレーム サブ アツセンブリ，ドア ウインド，RH (代替 67041-88111 と 90072-15413)	1	MF10
	67042-88110*	フレーム サブ アツセンブリ，ドア ウインド，LH (代替 67042-88111 と 90072-15413)	1	MF10
	◙67041-88111	フレーム サブ アツセンブリ，ドア ウインド，RH (ISO)	1	MF10. 10C
	◙67042-88111	フレーム サブ アツセンブリ，ドア ウインド，LH (ISO)	1	MF10. 10C
3	90072-56023	スペーサ (t=5) } 選択使用	2	MF10. 10C
	90072-56012	スペーサ (t=8) }		
4	67471-88110	サポート，ドア ウインド フレーム，アツパ フロント，RH	1	MF10. 10C
	67472-88110	サポート，ドア ウインド フレーム，アツパ フロント，LH	1	MF10. 10C
5	90072-15405	スクリユ	1	MF10. 10C
6	94511-00600	ワツシヤ，スプリング	7	
7	94612-20600	ワツシヤ，プレート	3	
8	90072-20503	ワツシヤ，ツースド	2	MF10. 10C
9	90072-20502	ワツシヤ，ツースド	1	MF10. 10C
10	90072-15406	スクリユ，クロスリセス バインデイング	2	MF10
	90072-15413	スクリユ，クロスリセス バインデイング (ISO)	2	MF10. 10C
11	93240-16016	スクリユ	1	
12	93240-16010	スクリユ	2	
13	67649-88110	セツテイング，ドア トリム	2	MF10. 10C
14	74150-88110	リセプタクル アツセンブリ，ドア アツシユ	2	MF10. 10C
15	74153-88110	ケース サブ アツセンブリ，アツシユ リセプタクル インナ	2	MF10. 10C
16	93230-24012	スクリユ	8	
	93239-24012	スクリユ (ISO)	8	
17	94524-00400	ワツシヤ，ツースド	8	
18	90072-18301	ナツト，スプリング，U	8	MF10. 10C
19	94523-00600	ワツシヤ，ツースド	10	
20	93240-16010	スクリユ	16	
21	67473-88110	サポート，ドア ウインド フレーム，ロワー，フロント	2	MF10. 10C
22	67474-88110	サポート，ドア ウインド フレーム，ロワー，リヤ	2	MF10. 10C

図番—106　ドアパネル と トリム パネル

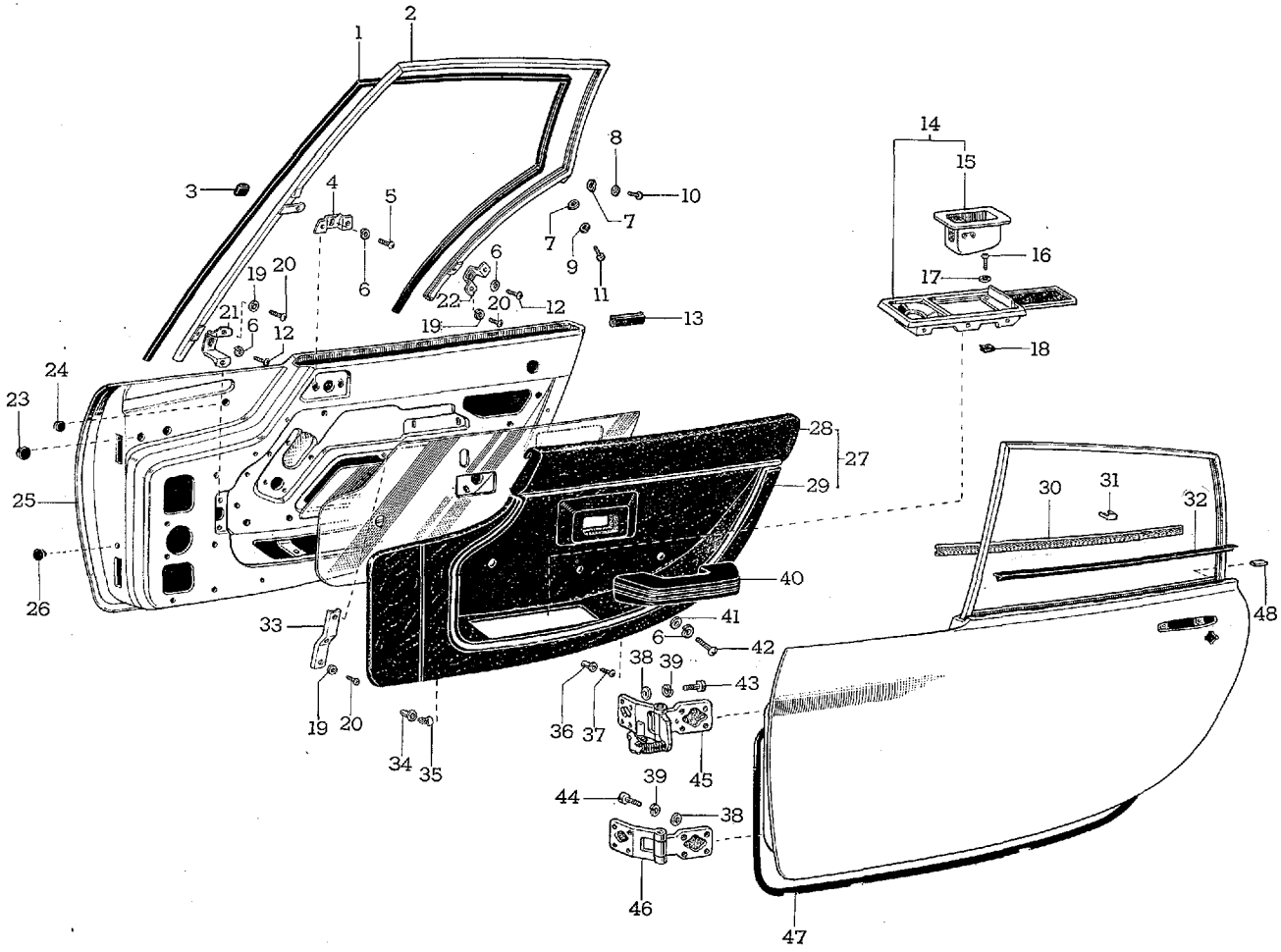

B 2657-A

Toyota 2000 GT

図解番号	部品番号	部品名	使用個数	型式
(図番106)				
23	90072-90001	プラグ	4	MF10. 10C
24	90480-15083	グロメツト	2	MF10. 10C
25	67001-88110	パネル サブ アツセンブリ, ドア, RH	1	MF10
	67002-88110	パネル サブ アツセンブリ, ドア, LH	1	MF10
	◻67001-88111	パネル サブ アツセンブリ, ドア, RH-②	1	MF10. 10C
	◻67002-88111	パネル サブ アツセンブリ, ドア, LH-②	1	MF10. 10C
26	90072-90002	プラグ	2	MF10. 10C
27	67610-88110	パネル アツセンブリ, ドア トリム, RH-①	1	MF10
	67620-88110	パネル アツセンブリ, ドア トリム, LH-①	1	MF10
28	◻67601-88111	パネル サブ アツセンブリ, ドア トリム A, RH-②	1	MF10. 10C
	◻67602-88111	パネル サブ アツセンブリ, ドア トリム A, LH-②	1	MF10. 10C
29	67603-88110	パネル サブ アツセンブリ, ドア トリム B, RH-②	1	MF10. 10C
	67604-88110	パネル サブ アツセンブリ, ドア トリム B, LH-②	1	MF10. 10C
30	68160-88110	ウエザストリツプ アツセンブリ, ドア ガラス インナ, RH	1	MF10. 10C
	68170-88110	ウエザストリツプ アツセンブリ, ドア ガラス インナ, LH	1	MF10. 10C
31	67773-88110	リテーナ, ドア ガラス ウエザストリツプ, インナ	10	MF10. 10C
32	68161-88110	ウエザストリツプ, ドア ガラス, アウタ No.1		
	68162-88110	ウエザストリツプ, ドア ガラス, アウタ No.2 選択使用	2	MF10. 10C
	68163-88110	ウエザストリツプ, ドア ガラス, アウタ No.3		
33	67161-88110	リテーナ, ドア アーム レスト	2	MF10
	◻67161-88111	リテーナ, ドア アーム レスト-②	2	MF10. 10C
34	67772-20020	キヤツプ, ドア トリム リテーナ	36	MF10. 10C
35	67771-30030	リテーナ, ドア トリム	36	MF10. 10C
36	90072-96701	キヤツプ, リテーナ	6	MF10. 10C
37	93520-13012	スクリユ, タツピング	14	
38	94613-10800	ワツシヤ, プレート	32	
39	94512-00800	ワツシヤ, スプリング	32	
40	74210-30020	アーム レスト アツセンブリ, ドア	2	MF10
	74210-22010	アーム レスト アツセンブリ, ドア, RH-②	1	MF10. 10C
	74220-22010	アーム レスト アツセンブリ, ドア, LH-②	1	MF10. 10C
41	94611-10600	ワツシヤ, プレート	4	
42	93280-16032	スクリユ	4	
43	91111-50820	ボルト	16	

① F.N. MF10-10399 まで　② F.N. MF10-10401 以降

図番—106　ドア パネル と トリム パネル

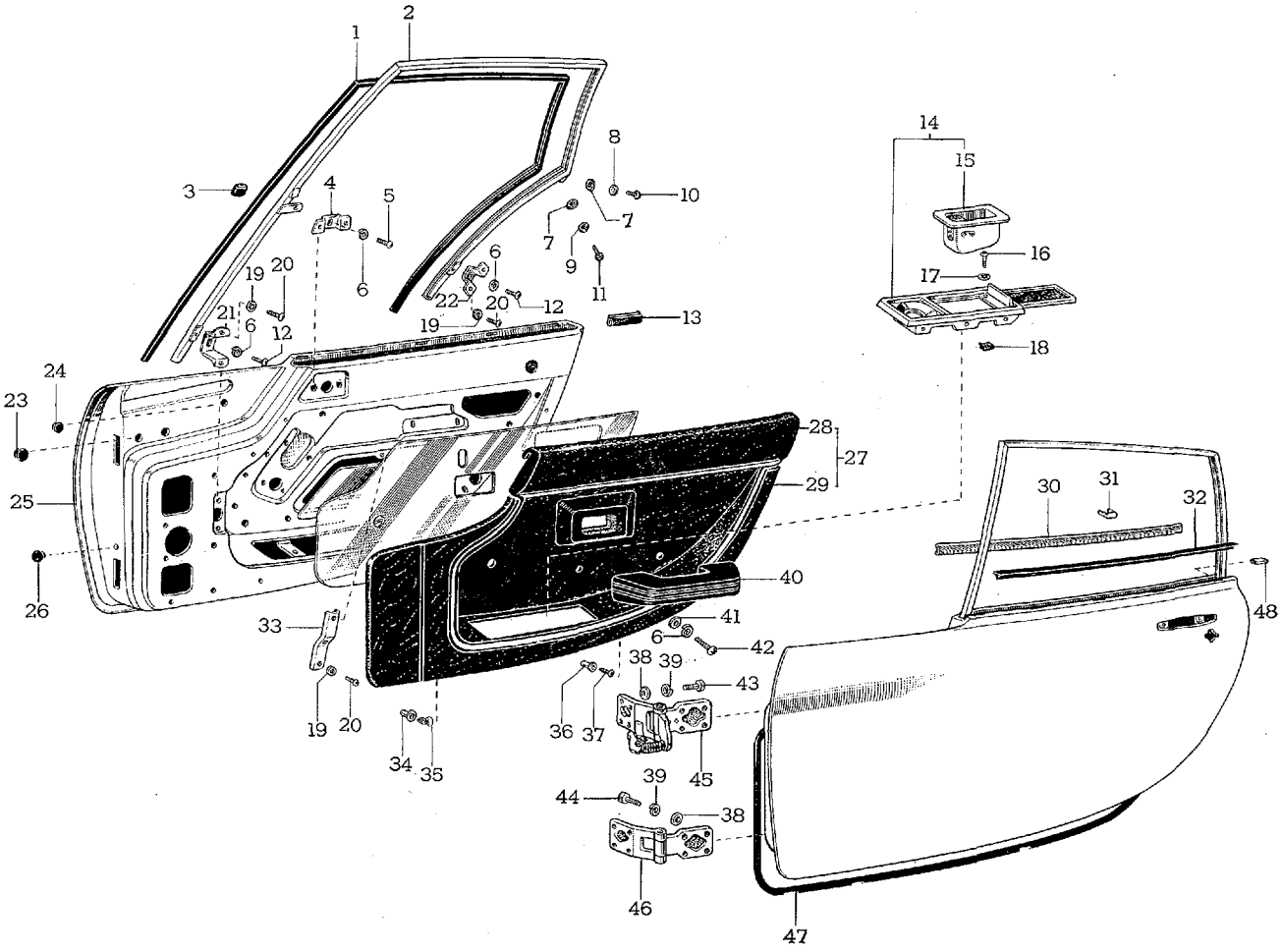

B 2657-A

Toyota 2000 GT

図解番号	部品番号	部品名	使用個数	型式
(図番106)				
44	91111-50825	ボルト	16	
45	◙68710-88110	ヒンジ アツセンブリ, ドア, アツパ	2	MF10
	◙68710-88111	ヒンジ アツセンブリ, ドア アツパ, RH-①	1	MF10. 10C
	◙68720-88111	ヒンジ アツセンブリ, ドア アツパ, LH-①	1	MF10. 10C
46	◙68710-88110	ヒンジ アツセンブリ, ドア	2	MF10
	◙68730-88111	ヒンジ アツセンブリ, ドア ロワー-①	2	MF10. 10C
47	67861-88110	ウエザストリツプ, ドア, RH	1	MF10
	67862-88110	ウエザストリツプ, ドア, LH	1	MF10
	◙67861-88111	ウエザストリツプ, ドア, RH-①	1	MF10. 10C
	◙67862-88111	ウエザストリツプ, ドア, LH-①	1	MF10. 10C
48	67649-88110	セツテイング, ドア トリム	4	MF10. 10C

① F.N. MF10-10401 以降

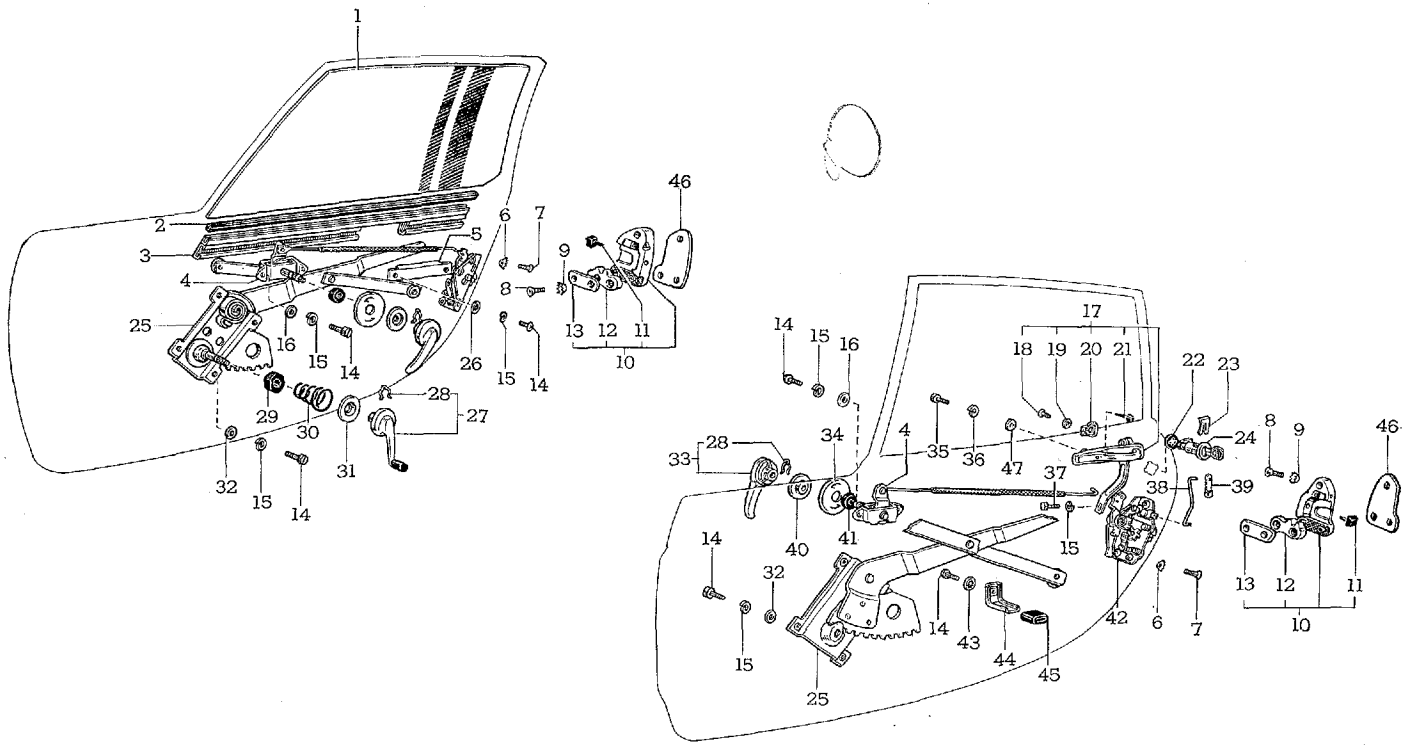
1
2
3
4
5
6
7
8
9
10
11
12
13
14
15
16
17
18
19
20
21
22
23
24
25
26
27
28
29
30
31
32
33
34
35
36
37
38
39
40
41
42
43
44
45
46
47

B 2658-A

図番—107(α)　ドア ロツク と ウインド レギユレータ

(F.N. MF10-10401 以降)

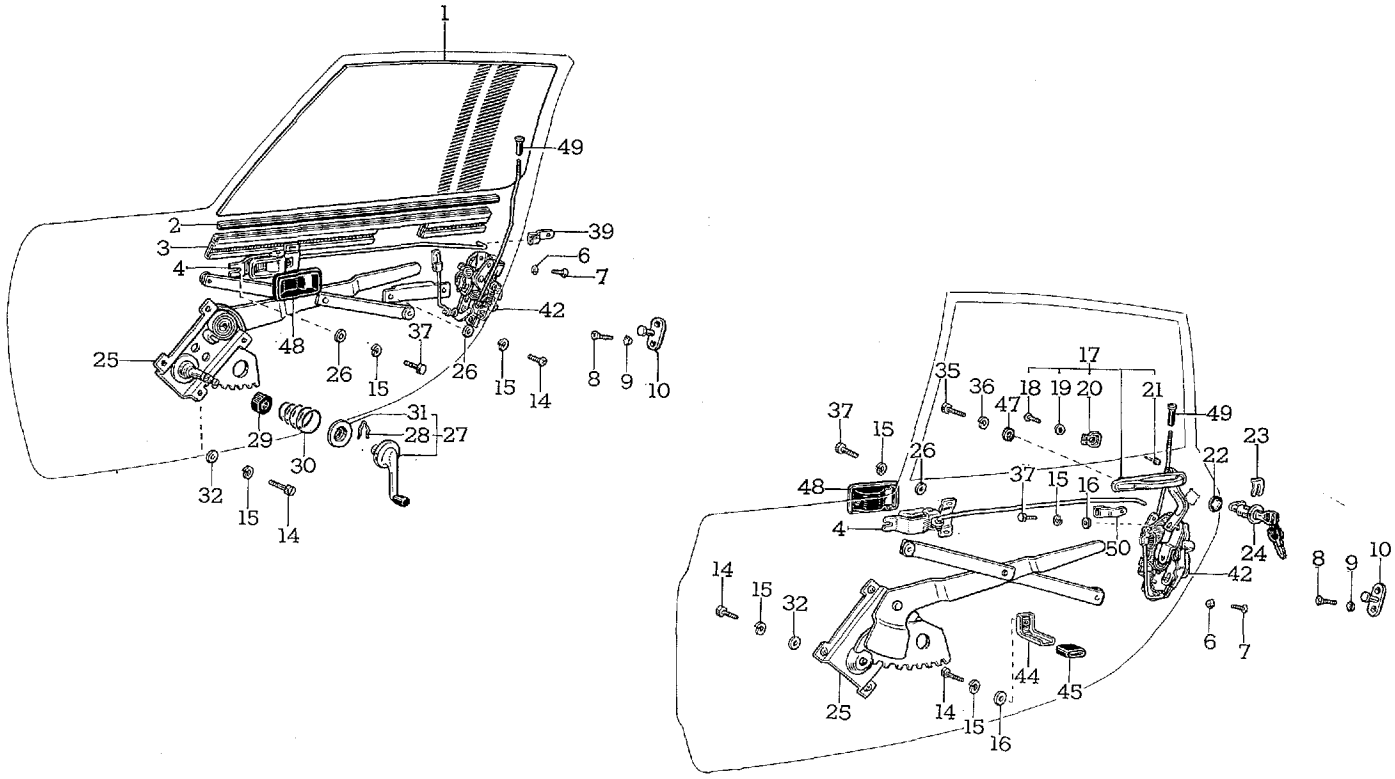

B 5469

図解番号	部品番号	部品名	使用個数	型式
		ドア ロツク と ウインド レギユレータ		
(図番107)				
1	68111-88110	ガラス, ドア, RH	1	MF10. 10C
	68112-88110	ガラス, ドア, LH	1	MF10. 10C
2	68171-88110	ホルダ, ドア ガラス	2	MF10. 10C
3	69901-88110	チヤンネル サブ アツセンブリ, ドア ガラス, RH	1	MF10. 10C
	69902-88110	チヤンネル サブ アツセンブリ, ドア ガラス, LH	1	MF10. 10C
4	69710-88110	コントロール アンド リンク アツセンブリ, ドア ロツク リモート	2	MF10
	N69710-88112	コントロール アンド ハンドル アツセンブリ, ドア ロツク, RH-②	1	MF10. 10C
	N69720-88112	コントロール アンド ハンドル アツセンブリ, ドア ロツク, LH-②	1	MF10. 10C
5	67155-88110	ガイド, ドア ウインド レギユレータ センタ ローラ	2	MF10. 10C
6	94524-00600	ワツシヤ, ツースド	6	
7	93230-26012	スクリユ	6	
8	90151-80006	スクリユ, クロスリセス カウンタサンク	6	MF10
	93220-18020	スクリユ-②	6	
9	94524-00800	ワツシヤ, ツースド	6	
10	69410-30011	プレート アツセンブリ, ドア ロツク ストライカ, RH	1	MF10
	69420-30011	プレート アツセンブリ, ドア ロツク ストライカ, LH	1	MF10
	69410-12010	プレート アツセンブリ, ドア ロツク ストライカ-②	2	MF10. 10C
11	69441-30010	クツシヨン, ドア ロツク ストライカ-①	2	MF10
12	69421-30011	インサート, ドア ロツク ストライカ プレート, RH-①	1	MF10
	69422-30011	インサート, ドア ロツク ストライカ プレート, LH-①	1	MF10
13	69425-30011	プレート, ドア ロツク ストライカ オーグジリアリ, RH-①	1	MF10
	69426-30011	プレート, ドア ロツク ストライカ オーグジリアリ, LH-①	1	MF10
14	93240-16010	スクリユ	14	
15	94511-00600	ワツシヤ, スプリング	20	
16	94611-10600	ワツシヤ, プレート	4	

① F.N. MF10-10399 まで　② F.N. MF10-10401 以降

図番—107(α)　ドア ロツク と ウインド レギユレータ

(F.N. MF10-10401 以降)

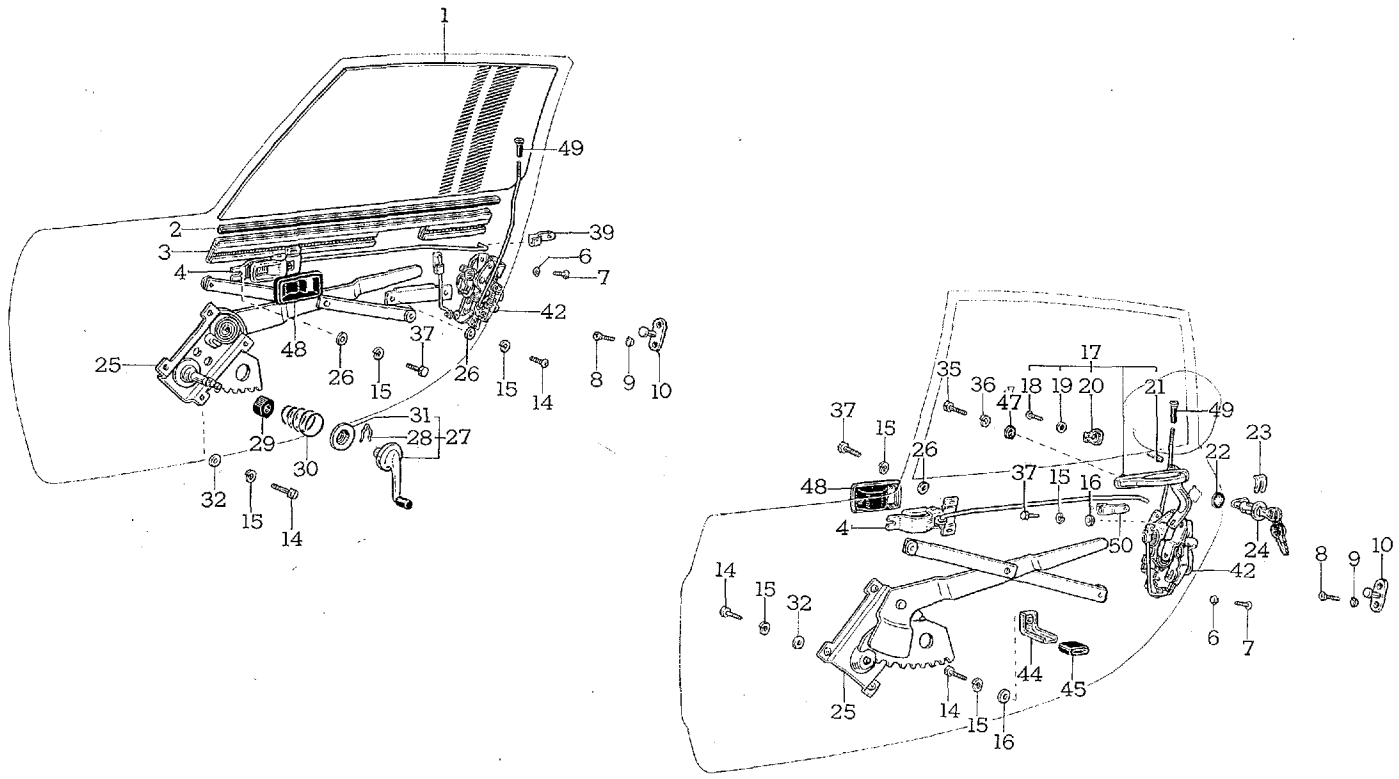

B5469

図解番号	部品番号	部品名	使用個数	型式
(図番107)				
17	69210-88110*	ハンドル アツセンブリ, ドア アウトサイド, RH (代替 69210-88111 と 93289-15015)	1	MF10
	69220-88110*	ハンドル アツセンブリ, ドア アウトサイド, LH (代替 69220-88111 と 93289-15010)	1	MF10
	◙69210-88111	ハンドル アツセンブリ, ドア アウトサイド, RH (ISO)	1	MF10
	◙69220-88111	ハンドル アツセンブリ, ドア アウトサイド, LH (ISO)	1	MF10
	◙**69210-88112**	ハンドル アツセンブリ, ドア アウトサイド, RH-②	1	MF10. 10C
	◙**69220-88112**	ハンドル アツセンブリ, ドア アウトサイド, LH-②	1	MF10. 10C
18	93240-13005	スクリユ	4	
	93249-13005	スクリユ (ISO)	4	
19	**94521-00300**	ワツシヤ, ツースド	4	
20	**69226-88110**	カバー, ドア アウトサイド ケース	2	MF10. 10C
21	90541-04001	クツシヨン-①	2	MF10
22	**69685-12010**	パツド, ロツク シリンダ	2	MF10. 10C
23	**69681-20010**	クランプ, ドア ロツク シリンダ アンド スリーブ	2	MF10. 10C
24	69051-62010	シリンダ アンド キー セツト, ドア ロツク, RH	1	MF10
	69052-62010	シリンダ アンド キー セツト, ドア ロツク, LH	1	MF10
	◙**69051-62011**	シリンダ アンド キー セツト, ドア ロツク, RH-②	1	MF10. 10C
	◙**69052-62011**	シリンダ アンド キー セツト, ドア ロツク, LH-②	1	MF10. 10C
25	69801-88110	レギユレータ サブ アツセンブリ, ドア ウインド, RH	1	MF10
	69802-88110	レギユレータ サブ アツセンブリ, ドア ウインド, LH	1	MF10
	◙**69801-88111**	レギユレータ サブ アツセンブリ, ドア ウインド, RH-②	1	MF10. 10C
	◙**69802-88111**	レギユレータ サブ アツセンブリ, ドア ウインド, LH-②	1	MF10. 10C
26	**94613-10600**	ワツシヤ, プレート	8	
27	69260-20020	ハンドル アツセンブリ, ドア ウインド レギユレータ	2	MF10
	69260-39015	ハンドル アツセンブリ, ドア ウインド レギユレータ-②	2	MF10. 10C
28	**90520-01002**	リング, シヤフト スナツプ	2 (F.N. MF10-10399 まで=4)	MF10. 10C
29	**69848-30010**	シール, ウインド レギユレータ ホール	2	MF10. 10C
30	**90502-10018**	スプリング, コニカル	2	MF10. 10C
31	**69272-30010**	プレート, ドア ウインド レギユレータ アンド インサイド ハンドル	2	MF10. 10C
32	**94612-10600**	ワツシヤ, プレート	8	
33	69207-20010	ハンドル サブ アツセンブリ, ドア インサイド-①	2	MF10

① F.N. MF10-10399 まで　② F.N. MF10-10401 以降

図番—107(α)　ドア ロツク と ウインド レギユレータ

(F.N. MF10-10401 以降)

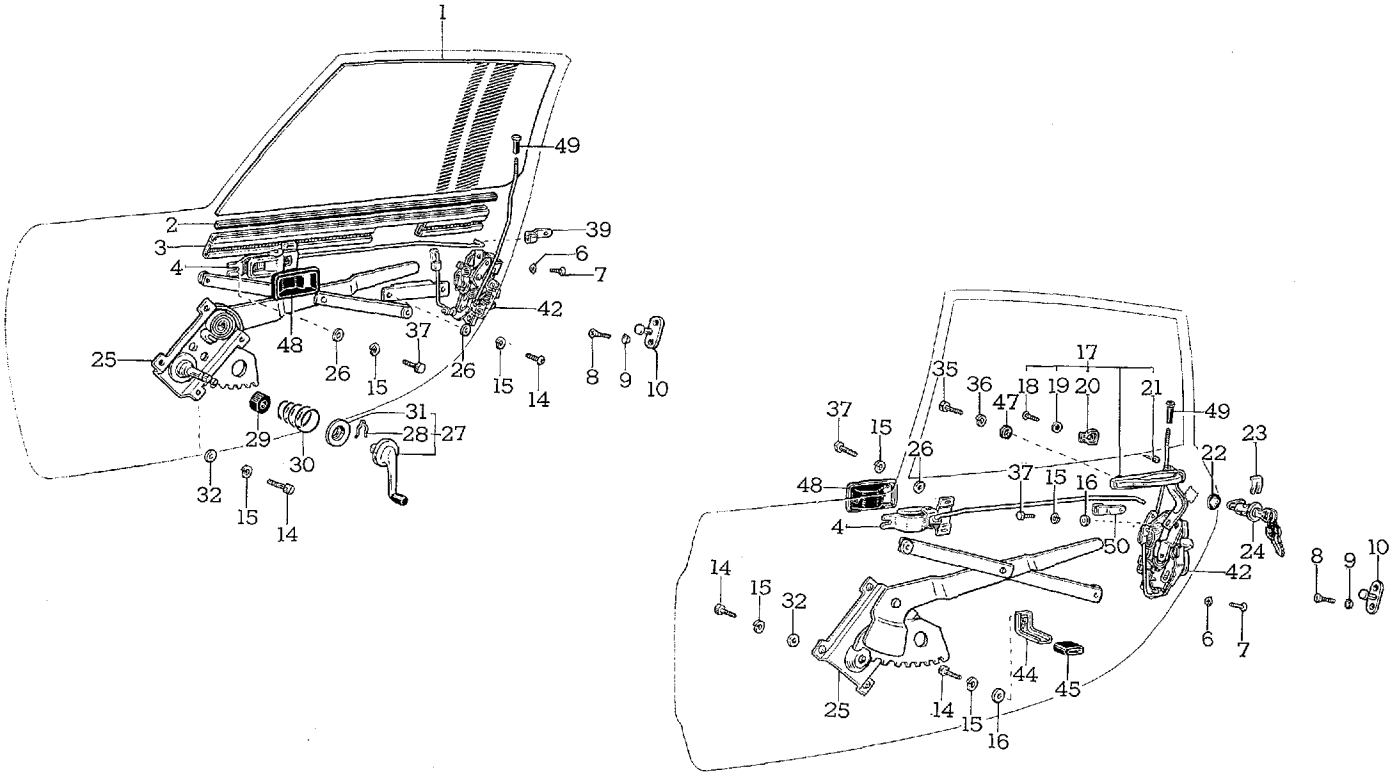

B 5469

図解番号	部品番号	部品名	使用個数	型式
(図番107)				
34	74531-30020	プレート, ドア インサイド ハンドル コーシヨン, RH-①	1	MF10
	74532-30010	プレート, ドア インサイド ハンドル コーシヨン, LH-①	1	MF10
35	93280-15010	スクリユ	4	
	93289-15010	スクリユ (ISO)	4	
36	**94511-00500**	ワツシヤ, スプリング	4	
37	**91111-40612**	ボルト	6	
38	69385-88110	ロツド, ドア ロツク アウトサイド キー リモート コントロール, RH-①	1	MF10
	69386-88110	ロツド, ドア ロツク アウトサイド キー リモート コントロール, LH-①	1	MF10
39	69388-30011	スナツプ, ロツド-①	2	MF10
40	69272-30010	プレート, ドア ウインド レギユレータ アンド インサイド ハンドル-①	2	MF10
41	90430-11136	ガスケツト-①	2	MF10
42	69310-88110	ロツク アツセンブリ, RH	1	MF10
	69320-88110	ロツク アツセンブリ, LH	1	MF10
	ℕ**69310-88112**	ロツク アツセンブリ, RH-②	1	MF10. 10C
	ℕ**69320-88112**	ロツク アツセンブリ, LH-②	1	MF10. 10C
43	**94523-00600**	ワツシヤ, ツースド	2	
44	**67213-88110**	ストツパ, ドア ガラス ダウン	2	MF10. 10C
45	**90072-54008**	クツシヨン	2	MF10. 10C
46	69491-88110	シム, ドア ストライカ, RH (t=2.0)-①	0～1	MF10
	69492-88110	シム, ドア ストライカ, LH (t=2.0)-①	0～1	MF10
47	**94613-10500**	ワツシヤ, プレート	4	
48	ℕ**69276-10011**	ベゼル, ドア インサイド ハンドル-②	2	MF10. 10C
49	ℕ**69747-88101**	ボタン, ドア ロツキング-②	2	MF10. 10C
50	**69361-12010**	スナツプ, ドア ロツキング リモート コントロール リンク-②	2	MF10. 10C

① F.N. MF10-10399 まで　② F.N. MF10-10401 以降

図番—108　バツク ドア パネル と ドア ロツク

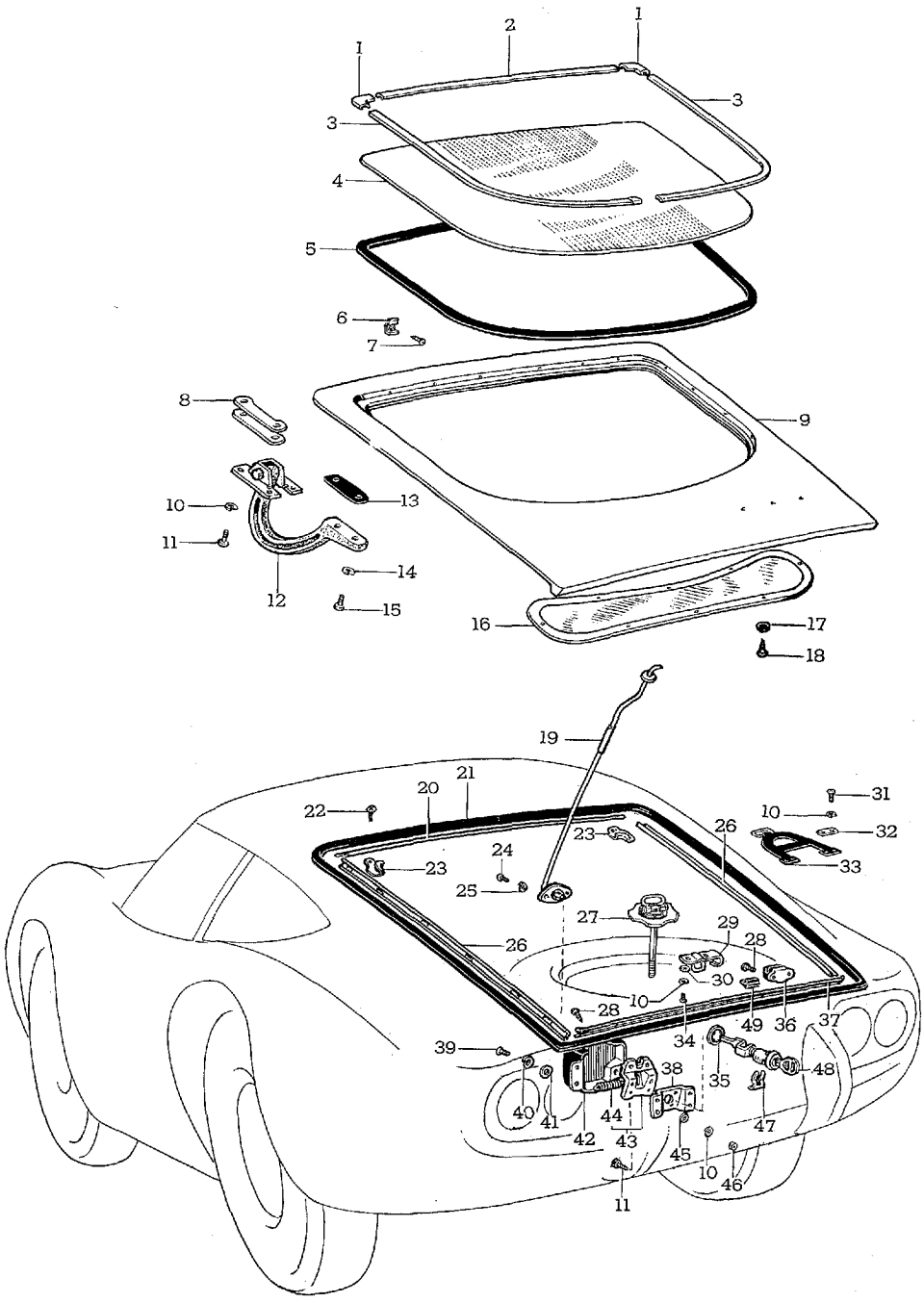

B 2659-A

図解番号	部品番号	部品名	使用個数	型式

バツク ドア パネル と ドア ロツク

(図番108)

1	75581-88110	カバー, バツク ウインド アウトサイド モールデイング ジヨイント, RH	1	MF10. 10C
	75582-88110	カバー, バツク ウインド アウトサイド モールデイング ジヨイント, LH	1	MF10. 10C
2	75579-88110	モールデイング, バツク ウインド アツパ	1	MF10. 10C
3	75571-88110	モールデイング, バツク ウインド アウトサイド, RH	1	MF10. 10C
	75572-88110	モールデイング, バツク ウインド アウトサイド, LH	1	MF10. 10C
4	68131-88110	ガラス, バツク ウインド	1	MF10. 10C
5	68192-88111	ガーニツシユ, バツク ドア インナ	1	MF10. 10C
6	75592-88110	クリツプ, ウインドシールド モールデイング	20	MF10. 10C
7	90072-16001	スクリユ, タツピング	20	MF10. 10C
8	68862-88110	シム, バツク ドア ヒンジ ベース, No.2 (t=1.0)	4 選択使用	MF10. 10C
	68861-88110	シム, バツク ドア ヒンジ ベース, No.1 (t=1.6)		
	68863-88110	シム, バツク ドア ヒンジ ベース, No.3 (t=3.2)		
9	67005-88111	パネル サブ アツセンブリ, バツク ドア	1	MF10
	ⓃⓄ67005-88112	パネル サブ アツセンブリ, バツク ドア-①	1	MF10. 10C
10	94511-00600	ワツシヤ, スプリング	17	
11	93240-16012	スクリユ	11	
12	68805-88110	ヒンジ サブ アツセンブリ, バツク ドア, RH	1	MF10. 10C
	68806-88110	ヒンジ サブ アツセンブリ, バツク ドア, LH	1	MF10. 10C
13	68871-88110	シム, バツク ドア ヒンジ アーム, No.1 (t=1.0)	0～2 選択使用	MF10. 10C
	68872-88110	シム, バツク ドア ヒンジ アーム, No.2 (t=2.0)		
14	94511-00800	ワツシヤ, スプリング	4	
15	90072-15404	スクリユ, クロスリセス バインデイング	2	MF10. 10C
	90072-15411	スクリユ, クロスリセス バインデイング	2	MF10. 10C
16	67705-88110	トリム サブ アツセンブリ, バツク ドア	1	MF10
	ⓃⓄ67705-88111	トリム サブ アツセンブリ, バツク ドア-①	1	MF10. 10C
17	90072-20702	ワツシヤ, フイニツシヤ	8	MF10. 10C
18	90072-16201	スクリユ, オウバル カウンタサンク タツピング	8	MF10. 10C
19	68903-88110	ブレース サブ アツセンブリ, バツク ドア	1	MF10. 10C
20	63264-88110	モールデイング, バツク ドア ウエザストリツプ, フロント	1	MF10. 10C

① F.N. MF10-10401 以降

図番—108　バツク ドア パネル と ドア ロツク

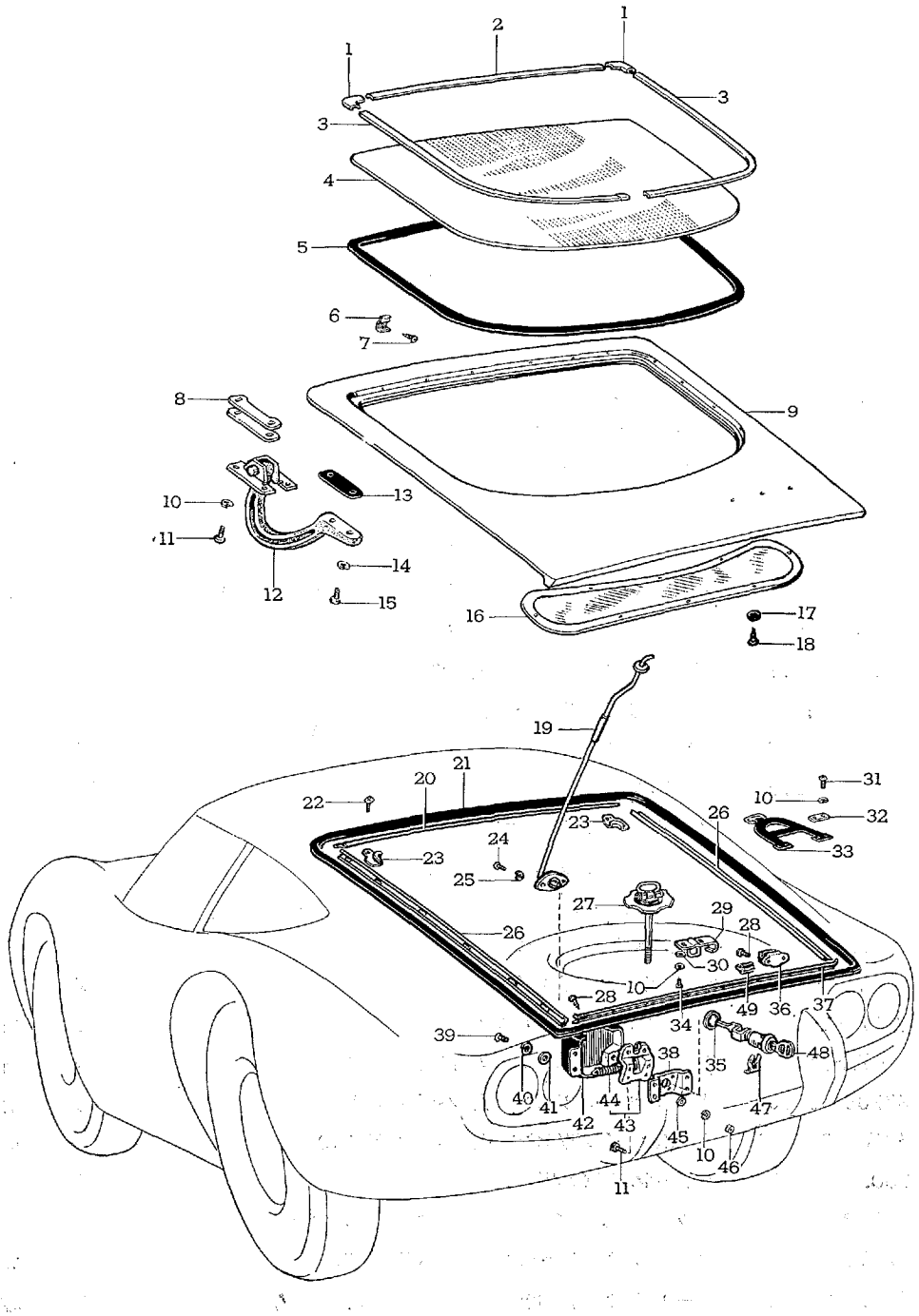

B 2659-A

図解番号	部品番号	部品名	使用個数	型式
(図番108)				
21	67871-88110	ウエザストリツプ，バツク ドア	1	MF10
	67871-88111	ウエザストリツプ，バツク ドア-①	1	MF10. 10C
22	93530-13008	スクリユ，タツピング	2	
23	63268-88110	コネクタ，バツク ドア モールデイング，RH	1	MF10. 10C
	63269-88110	コネクタ，バツク ドア モールデイング，LH	1	MF10. 10C
24	93240-25012	スクリユ	2	
	93249-25012	スクリユ (ISO)	2	
25	94511-00500	ワツシヤ，スプリング	2	
26	63265-88110	モールデイング，バツク ドア ウエザストリツプ サイド，RH	1	MF10. 10C
	63266-88110	モールデイング，バツク ドア ウエザストリツプ サイド，LH	1	MF10. 10C
27	51900-88110	クランプ アツセンブリ，スペア ホイール	1	MF10
	ⓃN51900-88111	クランプ アツセンブリ，スペア ホイール (ISO)	1	MF10. 10C
28	93530-24010	スクリユ，タツピング	12	
29	69406-88110	ストライカ サブ アツセンブリ，バツク ドア ロツク	1	MF10. 10C
30	94612-10600	ワツシヤ，プレート	2	
31	93210-15016	スクリユ	4	
	93219-15016	スクリユ (ISO)	4	
32	58799-88110	プレート，ジヤツキ クランプ バンド セツト	2	MF10. 10C
33	58708-88110	クランプ サブ アツセンブリ，ジヤツキ	1	MF10. 10C
34	93240-26014	スクリユ	2	
35	69685-12010	バツド，ロツク シリンダ	1	MF10. 10C
36	68904-88110	サポート サブ アツセンブリ，バツク ドア ブレース	1	MF10. 10C
37	63267-88110	モールデイング，バツク ドア ウエザストリツプ，リヤ	1	MF10. 10C
38	69317-88110	ベース，バツク ドア ロツク	1	MF10. 10C
39	90072-15408	スクリユ，クロスリセス マシン	4	MF10. 10C
40	90072-20403	ワツシヤ，スプリング	4	MF10. 10C
41	90072-20202	ワツシヤ，プレート	8	MF10. 10C
42	69308-88110	カバー サブ アツセンブリ，バツク ドア ロツク ベース	1	MF10. 10C
43	69350-88110	ロツク アツセンブリ，バツク ドア	1	MF10. 10C
44	90506-08107	スプリング，テンシヨン	1	MF10. 10C
45	94611-10600	ワツシヤ，プレート	3	
46	94110-40600	ナツト	3	
47	69682-12010	リテーナ	1	MF10. 10C
48	69054-62010	シリンダ アンド キー セツト，バツク ドア ロツク	1	MF10. 10C
49	90072-54010	クツシヨン	2	MF10. 10C

① F.N. MF10-10070 以降

図番—109　ロツク シリンダ セツト

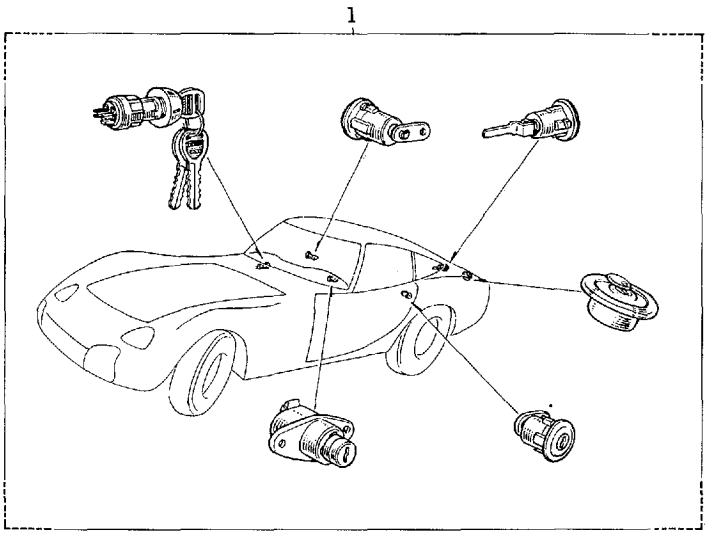

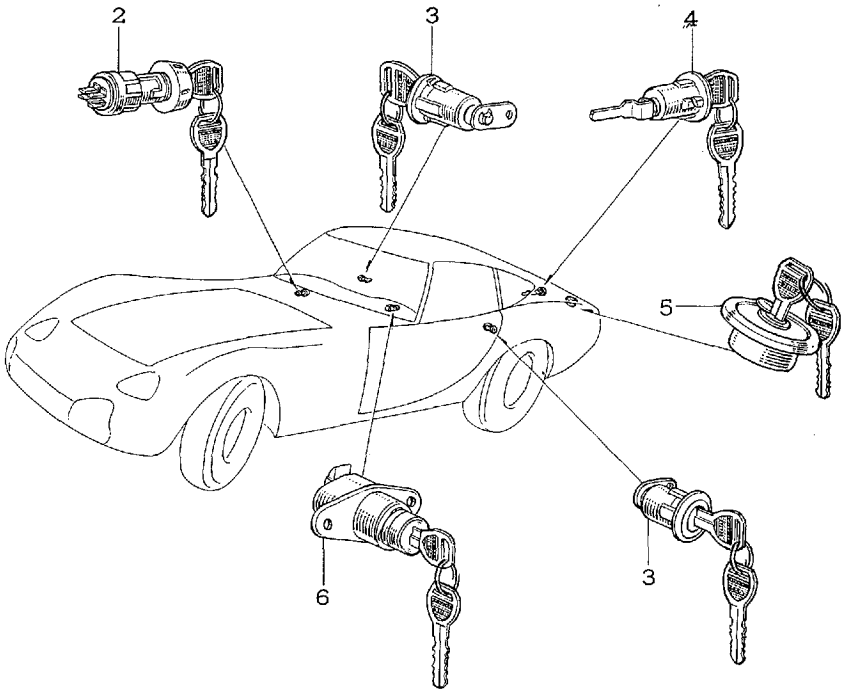

B 5470

図解番号	部品番号	部品名	使用個数	型式
		ロツク シリンダ セツト		
(図番109)				
1	69503-62010	シリンダ セツト, ロツク	1	MF10
	ℕ**69503-62012**	シリンダ セツト, ロツク-①	1	MF10. 10C
2	**84045-62010**	スイツチ アンド キー セツト, イグニツシヨン	1	MF10. 10C
3	69051-62010	シリンダ アンド キー セツト, ドア ロツク, RH	1	MF10
	69052-62010	シリンダ アンド キー セツト, ドア ロツク, LH	1	MF10
	ℕ**69051-62011**	シリンダ アンド キー セツト, ドア ロツク, RH-①	1	MF10. 10C
	ℕ**69052-62011**	シリンダ アンド キー セツト, ドア ロツク, LH-①	1	MF10. 10C
4	**69054-62010**	シリンダ アンド キー セツト, バツク ドア ロツク	1	MF10. 10C
5	77031-62010	キヤツプ アンド キー セツト, フユーエル タンク	1	MF10
	ℕ**77031-62011**	キヤツプ アンド キー セツト, フユーエル タンク-①	1	MF10. 10C
6	69062-62010	ロツク アンド キー セツト, グラブ コンパートメント	1	MF10
	ℕ**69062-62011**	ロツク アンド キー セツト, グラブ コンパートメント-①	1	MF10. 10C

① F.N. MF10-10401 以降

Old

図番—110　フロント ウインド ガラス と クオータ ウインド—Old

Old

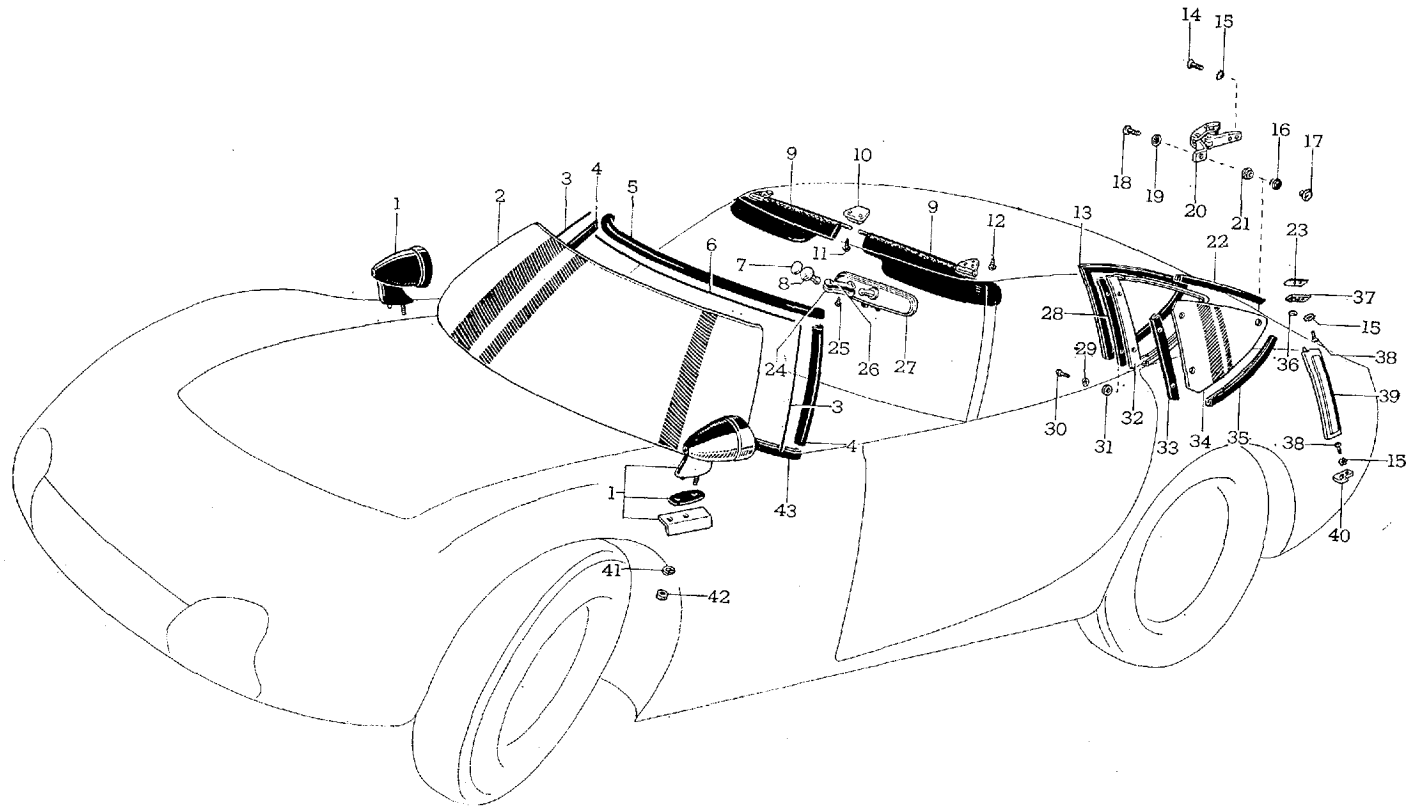

B 2661

図番—110(a)　フロント ウインド ガラス と クオータ ウインド

(F.N. MF10-10401 以降)

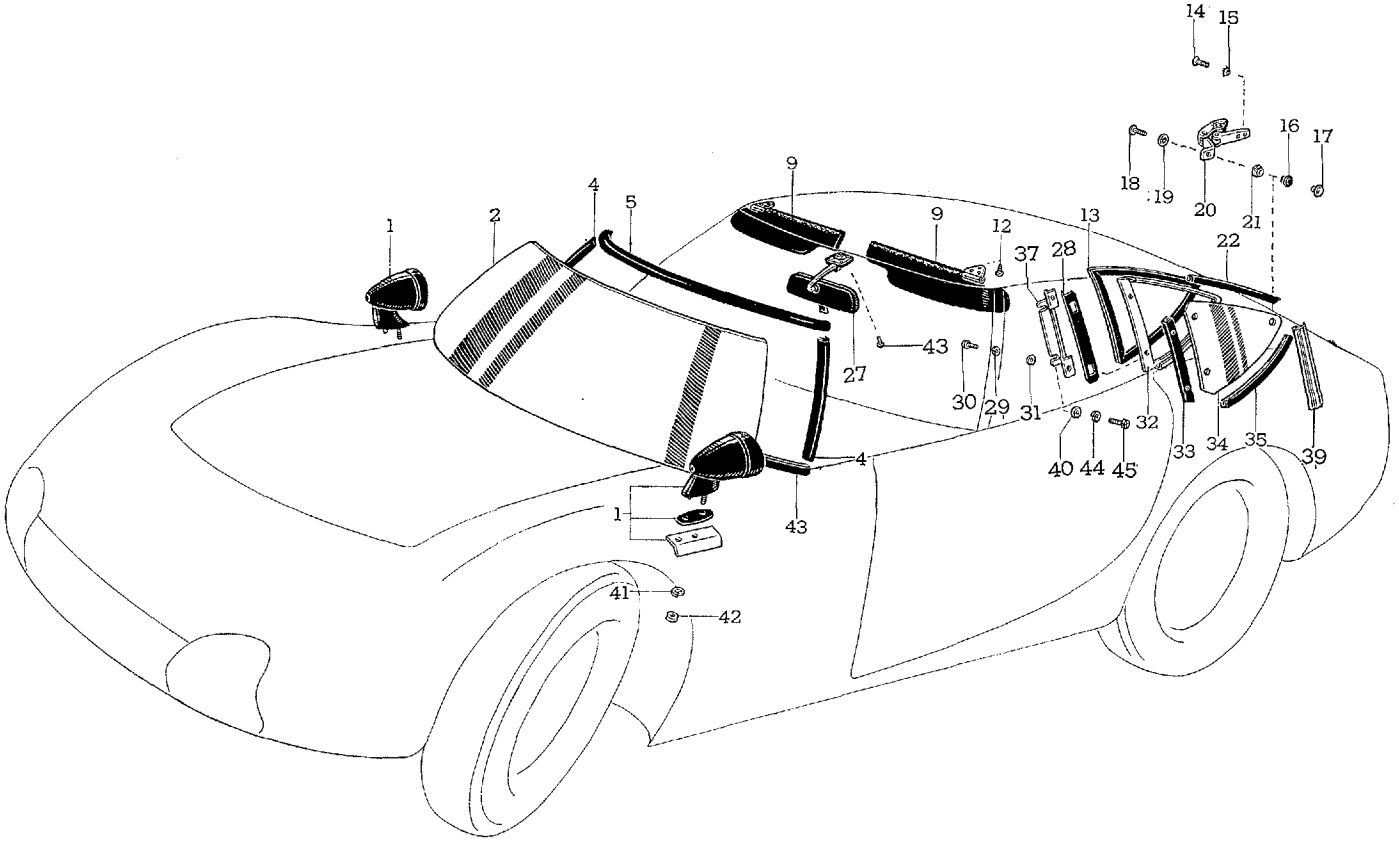

B 5471

図解番号	部品番号	部品名	使用個数	型式
		フロント ウインド ガラス と クオータ ウインド		
(図番110)				
1	87910-62010*	ミラー アツセンブリ, アウタ リヤ ビユー, RH (代替 87910-62011)	1	MF10
	87940-62010*	ミラー アツセンブリ, アウタ リヤ ビユー, LH (代替 87940-62011)	1	MF10
	₪87910-62011	ミラー アツセンブリ, アウタ リヤ ビユー, RH (ISO)	1	MF10
	₪87940-62011	ミラー アツセンブリ, アウタ リヤ ビユー, LH (ISO)	1	MF10
	₪87910-62012	ミラー アツセンブリ, アウタ リヤ ビユー, RH-④	1	MF10. 10C
	₪87940-62012	ミラー アツセンブリ, アウタ リヤ ビユー, LH-④	1	MF10. 10C
2	56111-88110	ガラス, ウインドシールド	1	MF10
	₪56111-88111	ガラス, ウインドシールド-④	1	MF10. 10C
3	63327-88110	シール, フロント ウインド, サイド-①	2	MF10
4	63325-88110*	ガーニツシユ, フロント ウインド, サイド (代替 63325-88111)	2	MF10
	₪63325-88111	ガーニツシユ, フロント ウインド, サイド-②	2	MF10. 10C
5	63324-88110*	ガーニツシユ, フロント ウインド, アツパ (代替 63324-88111)	1	MF10
	₪63324-88111	ガーニツシユ, フロント ウインド, アツパ-②	1	MF10. 10C
6	63326-88110	シール, フロント ウインド, アツパ-①	1	MF10
7	56115-30012	フイルム, インナ リヤ ビユー ミラー ツウ ウインドシールド-③	2	MF10
8	87824-30010	ピボツト, インナ リヤ ビユー ミラー アーム-③	1	MF10
9	74310-88111	サン バイザ アツセンブリ, RH	1	MF10
	74320-88111	サン バイザ アツセンブリ, LH	1	MF10
	₪74310-88112	サン バイザ アツセンブリ, RH-④	1	MF10. 10C
	₪74320-88112	サン バイザ アツセンブリ, LH-④	1	MF10. 10C
10	74307-88110	ハンガ サブ アツセンブリ, サン バイザ	1	MF10
11	90072-16205	スクリユ, タツピング	2	MF10
12	**90072-16201**	スクリユ, タツピング	6	MF10. 10C
13	**62741-88110**	ウエザストリツプ, クオータ ウインド, RH	1	MF10. 10C
	62742-88110	ウエザストリツプ, クオータ ウインド, LH	1	MF10. 10C
14	93230-25012	スクリユ	4	
	93239-25012	スクリユ (ISO)	4	

① F.N. MF10-10079 まで　② F.N. MF10-10080 以降　③ F.N. MF10-10399 まで　④ F.N. MF10-10401 以降

図番—110(a)　フロント ウインド ガラス と クオータ ウインド

(F.N. MF10-10401 以降)

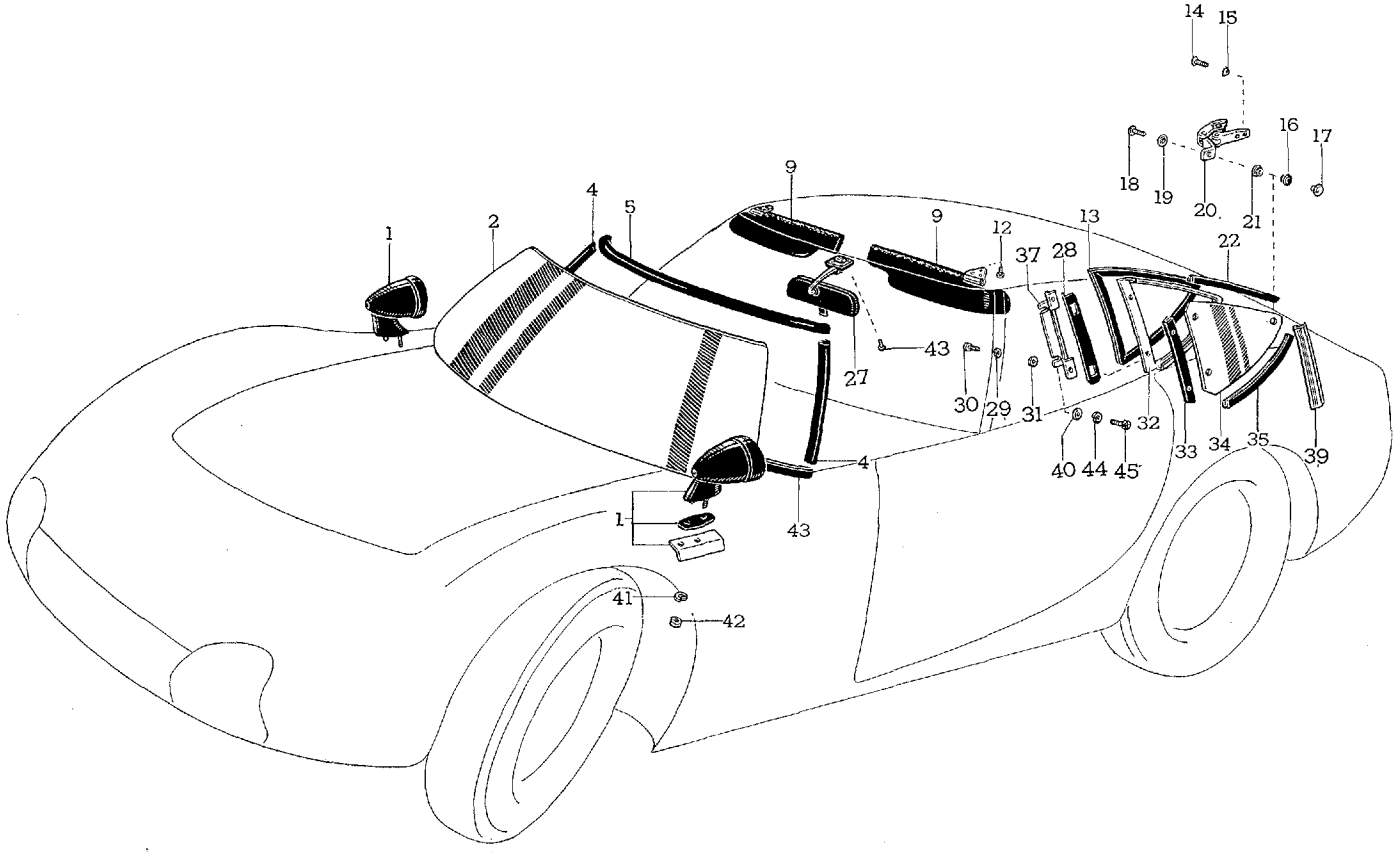

B 5471

図解番号	部品番号	部品名	使用個数	型式
(図番110)				
15	**94524-00500**	ワツシヤ，ツースド	12	
16	**62773-88110**	ホルダ，クオータ ウインド ガラス	4	MF10. 10C
17	62771-88110*	ホルダ，クオータ ウインド ガラス，アウタ (代替 62771-88111 と 93249-25014)	2	MF10
	◻**62771-88111**	ホルダ，クオータ ウインド ガラス，アウタ (ISO)	2	MF10. 10C
18	93240-25014	スクリユ	2	
	93249-25014	スクリユ (ISO)	2	
19	**94521-00500**	ワツシヤ，ツースド	2	
20	**62910-88111**	ロツク アツセンブリ，クオータ ウインド，RH	1	MF10. 10C
	62920-88111	ロツク アツセンブリ，クオータ ウインド，LH	1	MF10. 10C
21	**62772-88110**	ホルダ，クオータ ウインド ガラス，インナ	2	MF10. 10C
22	**62762-88110**	パツキン，クオータ ウインド，アツパ	2	MF10. 10C
23	62718-88110	スペーサ，クオータ ウインド ヒンジ，No.1 (t=0.5)	4 選択使用	MF10
	62719-88110	スペーサ，クオータ ウインド ヒンジ，No.2 (t=1.0)		
24	87822-30010	アーム，インナ リヤ ビユー ミラー，ロワー (87822-40010 と互換性あり)	1	MF10
	87822-40010	アーム，インナ リヤ ビユー ミラ ー，ロワー-①②	1	MF10
25	93210-25016	スクリユ	1	
	93219-25016	スクリユ (ISO)-②	1	
26	87821-30020	アーム，インナ リヤ ビユー ミラー，アツパ-① (87821-40010 と互換性あり)	1	MF10
	87821-40010	アーム，インナ リヤ ビユー ミラー，アツパ-②	1	MF10
27	87801-40011	ミラー サブ アツセンブリ，インナ リヤ ビユー (87801-40020 と互換性あり)	1	MF10
	87801-40020	ミラー サブ アツセンブリ，インナ リヤ ビユー-①	1	MF10
	◻**87810-62010**	ミラー アツセンブリ，インナ リヤ ビユー-③	1	MF10. 10C
28	62764-88110	シール，クオータ ウインド	2	MF10
	◻**62764-88111**	シール，クオータ ウインド-③	2	MF10. 10C
29	**94511-00400**	ワツシヤ，スプリング	4	
30	93240-24008	スクリユ	4	
	93249-24008	スクリユ (ISO)	4	
31	**94612-20400**	ワツシヤ，プレート	4	
32	62703-88110	フレーム サブ アツセンブリ，クオータ ウインド，RH	1	MF10
	62704-88110	フレーム サブ アツセンブリ，クオータ ウインド，LH	1	MF10

① F.N. MF10-10173 以降　② F.N. MF10-10399 まで　③ F.N. MF10-10401 以降

図番—110(a)　フロント ウインド ガラス と クオータ ウインド

(F.N. MF10-10401 以降)

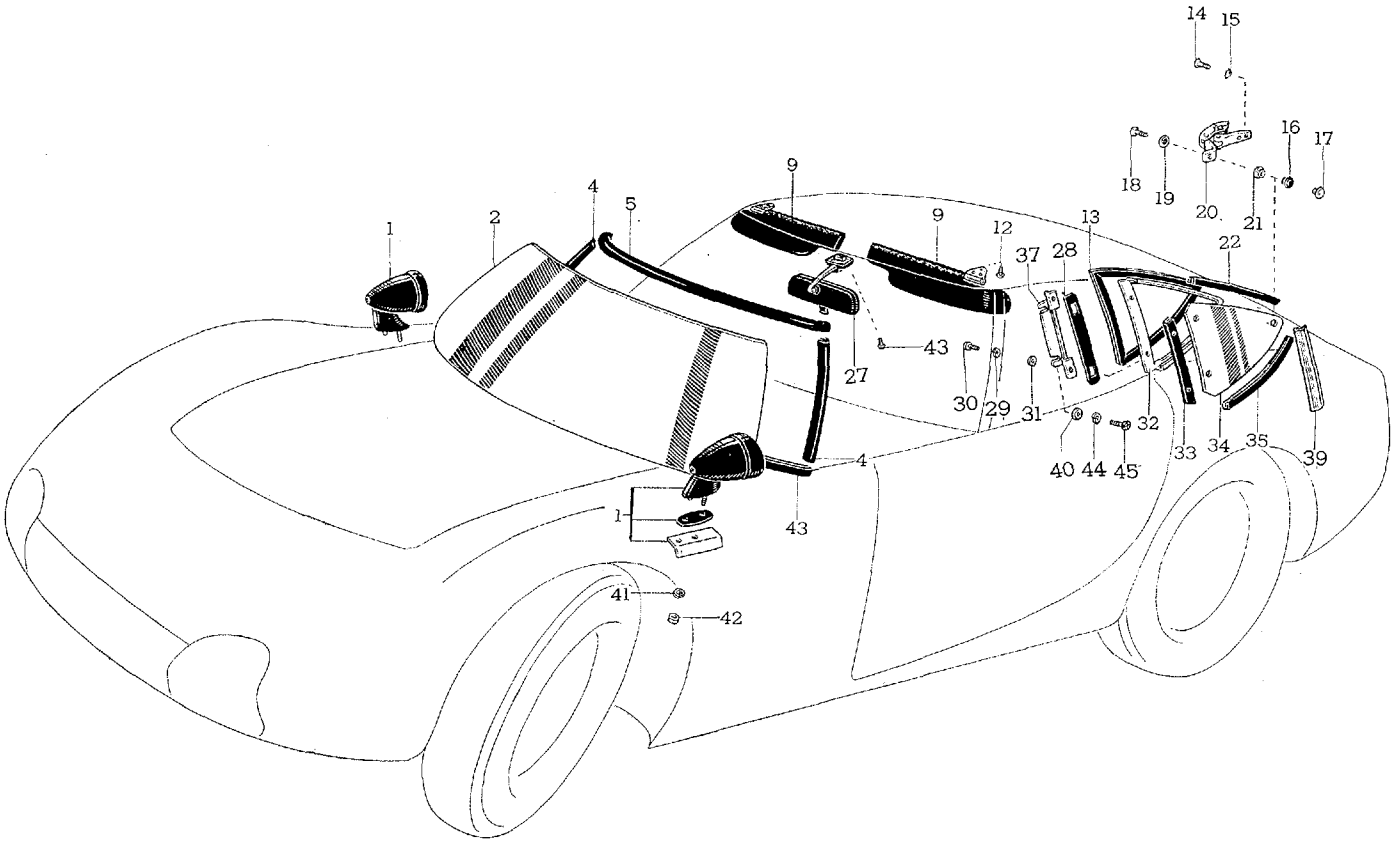

B 5471

図解番号	部品番号	部品名	使用個数	型式
(図番110)				
	◙62703-88111	フレーム サブ アツセンブリ, クオータ ウインド, RH-③	1	MF10. 10C
	◙62704-88111	フレーム サブ アツセンブリ, クオータ ウインド, LH-③	1	MF10. 10C
33	62761-88110	パツキン, クオータ ウインド, フロント	2	MF10. 10C
34	62711-88110	ガラス, クオータ ウインド, RH	1	MF10
	62712-88110	ガラス, クオータ ウインド, LH	1	MF10
	◙62711-88111	ガラス, クオータ ウインド, RH-②	1	MF10. 10C
	◙62712-88111	ガラス, クオータ ウインド, LH-②	1	MF10. 10C
35	62763-88110	パツキン, ドア ウインド, ロワー	2	MF10. 10C
36	90072-56009	スペーサ-①	4	MF10
37	62733-88110	ブラケツト, クオータ ウインド ヒンジ, アツパ	2	MF10
	◙62733-88111	ヒンジ, クオータ ウインド-①	2	MF10. 10C
38	90072-15203	スクリユ, クロスリセス マシン	8	MF10
	90072-15208	スクリユ, クロスリセス マシン (ISO)-①	8	MF10
39	62701-88110*	フレーム サブ アツセンブリ, クオータ ウインド アウタ, RH (代替 62701-88111 と 93249-24008)	1	MF10
	62702-88110*	フレーム サブ アツセンブリ, クオータ ウインド アウタ, LH (代替 62702-88111 と 93249-24008)	1	MF10
	◙62701-88111	フレーム サブ アツセンブリ, クオータ ウインド アウタ, RH (ISO)	1	MF10
	◙62702-88111	フレーム サブ アツセンブリ, クオータ ウインド アウタ, LH (ISO)	1	MF10
	◙62701-88112	フレーム サブ アツセンブリ, クオータ ウインド アウタ, RH-①	1	MF10. 10C
	◙62702-88112	フレーム サブ アツセンブリ, クオータ ウインド アウタ, LH-①	1	MF10. 10C
40	62735-88110	ブラケツト, クオータ ウインド ヒンジ, ロワー, RH	1	MF10
	62736-88110	ブラケツト, クオータ ウインド ヒンジ, ロワー, LH	1	MF10
	◙62735-88111	ワツシヤ, クオータ ウインド ヒンジ-①	4	MF10. 10C
41	94511-00600	ワツシヤ, スプリング	2	
42	94110-40600	ナツト	2	
43	93530-24016	スクリユ, タツピング-②	3	
44	94511-00500	ワツシヤ, スプリング	4	
45	93289-25010	スクリユ	4	

① F.N. MF10-10399 まで　② F.N. MF10-10401 以降

図番—111　モールデイング と マーク

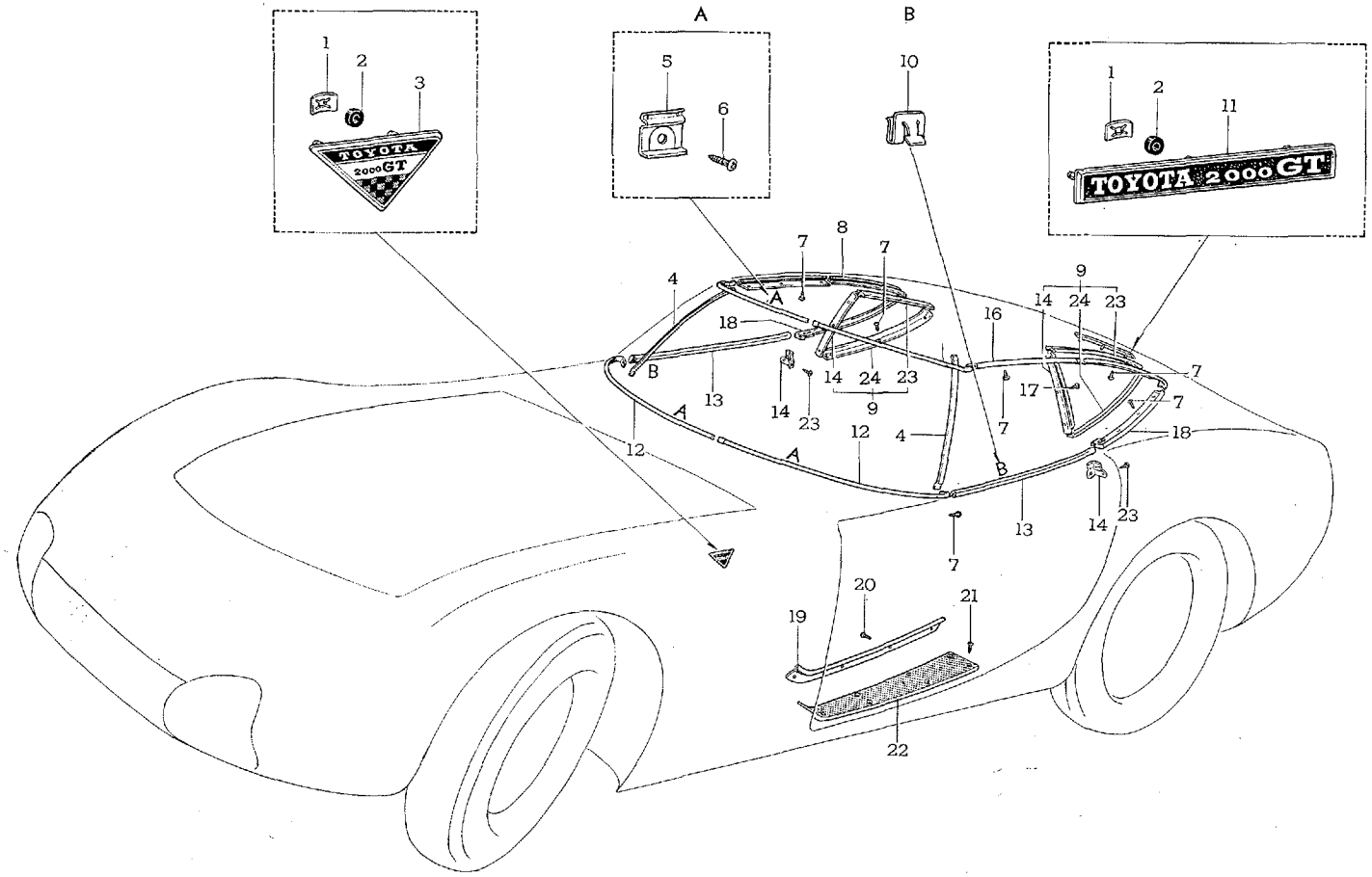

B 2662-A

図解番号	部品番号	部品名	使用個数	型式
		モールデイング と マーク		
(図番111)				
1	90183-04003	ナツト, スプリング	9	MF10. 10C
2	75398-10010	シール, サイド マーク	9	MF10. 10C
3	75361-88110	エンブレム, アウトサイド	2	MF10. 10C
4	75535-88110	モールデイング, ウインドシールド, RH	1	MF10. 10C
	75536-88110	モールデイング, ウインドシールド, LH	1	MF10. 10C
5	75592-88110	クリツプ, ウインドシールド モールデイング	28	MF10. 10C
6	93540-23006	スクリユ, タツピング-(90072-16001 と互換性あり)	28	
	90072-16001	スクリユ, タツピング	28	MF10. 10C
7	90164-30002	スクリユ, パインデイング タツピング	26	MF10. 10C
8	75561-88110	モールデイング, ルーフ サイド フイニツシユ, リヤ RH	1	MF10
	75562-88110	モールデイング, ルーフ サイド フイニツシユ, リヤ LH	1	MF10
	N75561-88111	モールデイング, ルーフ サイド フイニツシユ, リヤ RH-③	1	MF10. 10C
	N75562-88111	モールデイング, ルーフ サイド フイニツシユ, リヤ LH-③	1	MF10. 10C
9	62470-88110	モールデイング アツセンブリ, サイド ウオール トリム, RH-①	1	MF10
	62480-88110	モールデイング アツセンブリ, サイド ウオール トリム, LH-①	1	MF10
10	75395-20050	クリツプ, ドア ベルト モールデイング	15	MF10. 10C
11	75461-88110	エンブレム, バツク ドア	1	MF10. 10C
12	75533-88111	モールデイング, ウインドシールド アウトサイド, ロワー RH	1	MF10
	75534-88111	モールデイング, ウインドシールド アウトサイド, ロワー LH	1	MF10
	N75533-88112	モールデイング, ウインドシールド アウトサイド, ロワー RH-③	1	MF10. 10C
	N75534-88112	モールデイング, ウインドシールド アウトサイド, ロワー LH-③	1	MF10. 10C
13	75710-88110	モールデイング アツセンブリ, ドア ベルト, RH	1	MF10. 10C
	75720-88110	モールデイング アツセンブリ, ドア ベルト, LH	1	MF10. 10C
14	62471-88110	モールデイング, センタ ピラー トリム, RH-②	1	MF10. 10C
	62472-88110	モールデイング, センタ ピラー トリム, LH-②	1	MF10. 10C

① F.N. MF10-10048 まで　② F.N. MF10-10049 以降　③ F.N. MF10-10401 以降

図番—111　モールデイング と マーク

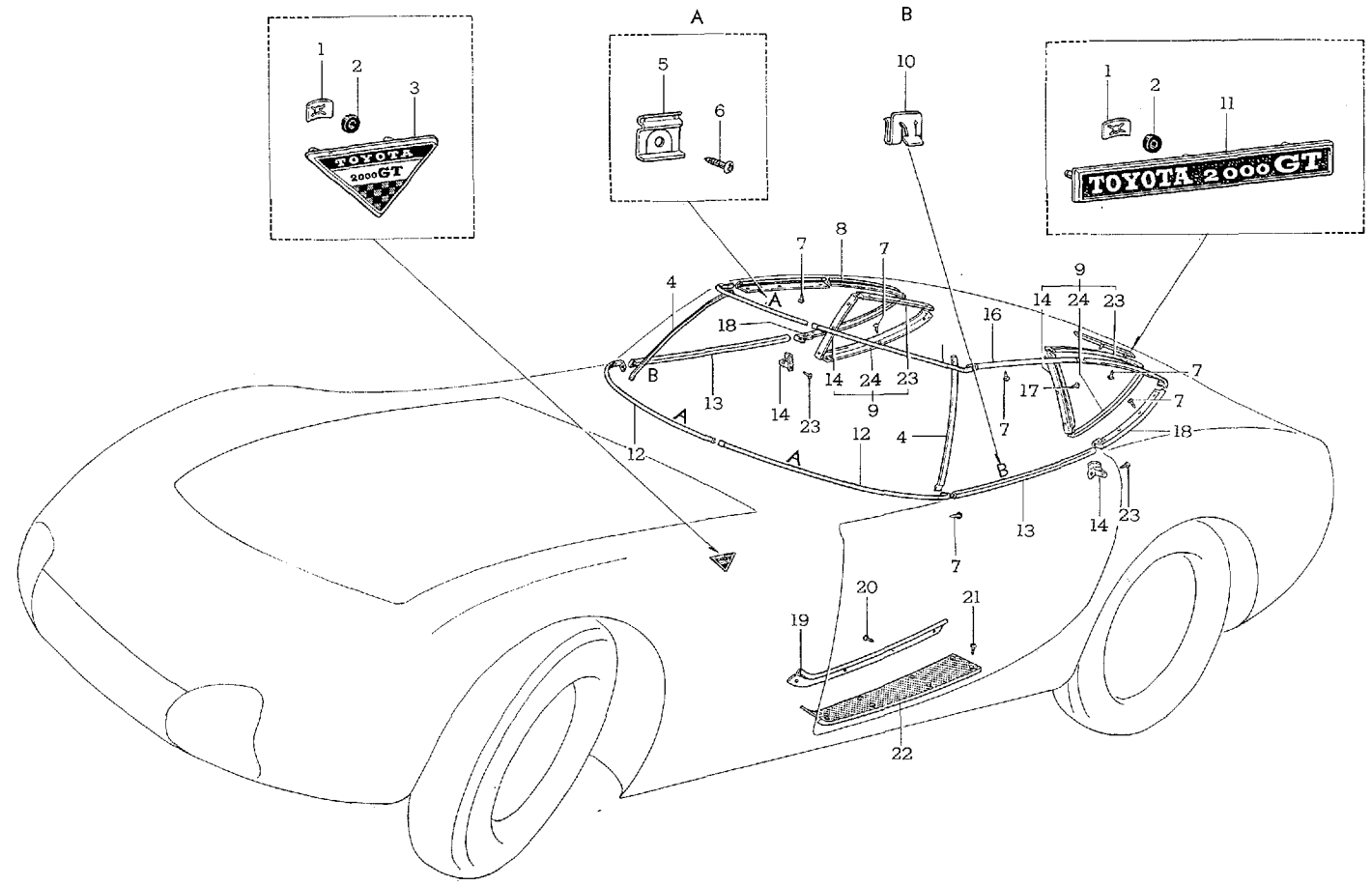

B 2662-A

図解番号	部品番号	部品名	使用個数	型式
(図番111)				
15	75531-88111	モールディング, ウインドシールド アウトサイド, アツパ RH	1	MF10
	75532-88111	モールディング, ウインドシールド アウトサイド, アツパ LH	1	MF10
	N75531-88112	モールディング, ウインドシールド アウトサイド, アツパ RH-②	1	MF10. 10C
	N75532-88112	モールディング, ウインドシールド アウトサイド, アツパ LH-②	1	MF10. 10C
16	75557-88110	モールディング, ルーフ サイド フイニツシユ, フロント RH	1	MF10. 10C
	75558-88110	モールディング, ルーフ サイド フイニツシユ, フロント LH	1	MF10. 10C
17	93530-23512	スクリユ, タツピング	18	
18	75655-88110	モールディング, クオータ パネル アウトサイド, RH	1	MF10
	75656-88110	モールディング, クオータ パネル アウトサイド, LH	1	MF10
	N75655-88111	モールディング, クオータ パネル アウトサイド, RH-②	1	MF10. 10C
	N75656-88111	モールディング, クオータ パネル アウトサイド, LH-②	1	MF10. 10C
19	67913-88110	プレート, ドア スカツフ インサイド, RH	1	MF10. 10C
	67914-88110	プレート, ドア スカツフ インサイド, LH	1	MF10. 10C
20	93530-23514	スクリユ, タツピング	8	
21	90072-16001	スクリユ, タツピング	16	MF10. 10C
22	67911-88110	プレート, ドア スカツフ アウトサイド, RH	1	MF10. 10C
	67912-88110	プレート, ドア スカツフ アウトサイド, LH	1	MF10. 10C
23	62473-88110	モールディング, クオータ ウインド トリム, アツパ RH-①	1	MF10. 10C
	62474-88110	モールディング, クオータ ウインド トリム, アツパ LH-①	1	MF10. 10C
24	62475-88110	モールディング, クオータ ウインド トリム, ロア RH-①	1	MF10. 10C
	62476-88110	モールディング, クオータ ウインド トリム, ロア LH-①	1	MF10. 10C

① F.N. MF10-10049 以降　② F.N. MF10-10401 以降

図番—112　ホイール ハウス カバー と トリム ボード

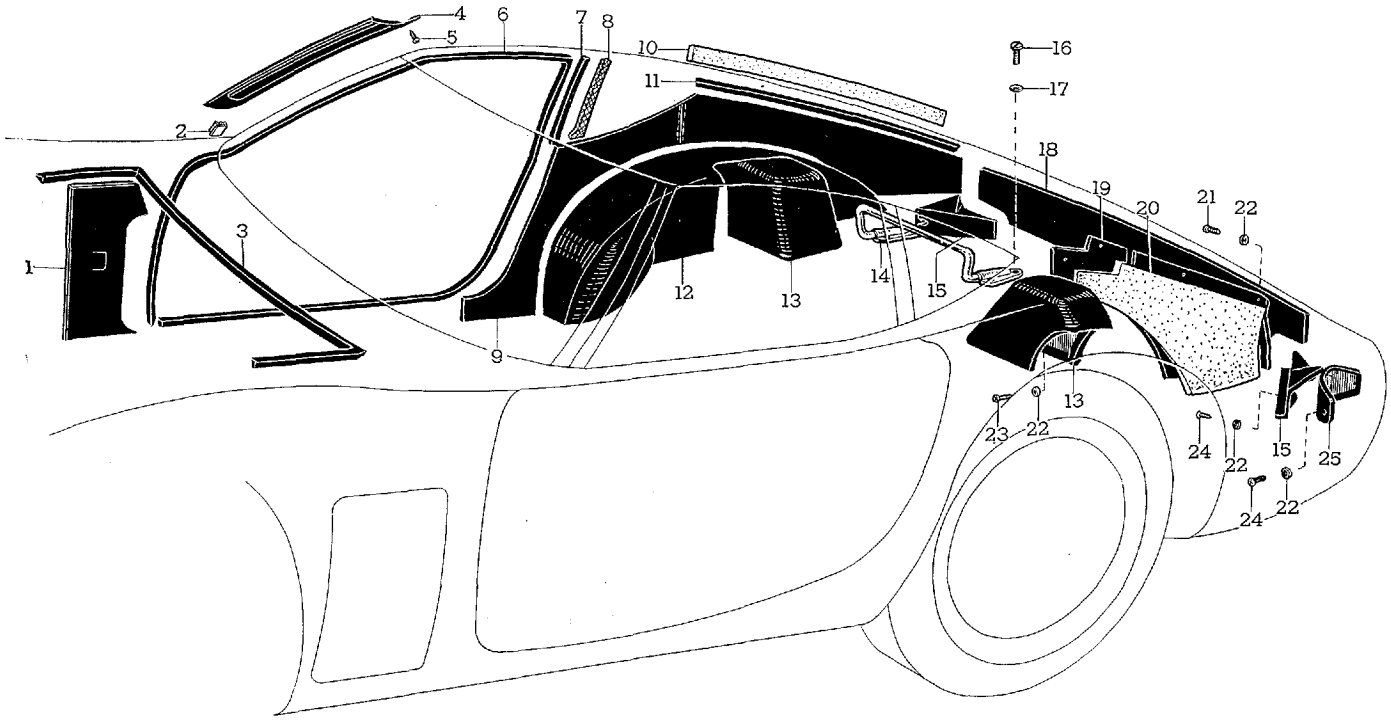

B 5472

図解番号	部品番号	部品名	使用個数	型式
		ホイール ハウス カバー と トリム ボード		
(図番112)				
1	62103-88110	ボード サブ アツセンブリ, カウル サイド トリム リヤ, RH	1	MF10
	62104-88110	ボード サブ アツセンブリ, カウル サイド トリム リヤ, LH	1	MF10
	◙62103-88111	ボード サブ アツセンブリ, カウル サイド トリム リヤ, RH-①	1	MF10. 10C
	◙62104-88111	ボード サブ アツセンブリ, カウル サイド トリム リヤ, LH-①	1	MF10. 10C
2	62372-88110	リテーナ, ドア オープニング トリム, No.1	80	MF10. 10C
	62373-88110	リテーナ, ドア オープニング トリム, No.2	30	MF10. 10C
3	53881-88110*	シール, フロント フエンダ-(代替 53881-88111)	1	MF10
	◙53881-88111	ウエザストリツプ, フード ツウ カウル アウタ	1	MF10. 10C
4	62201-88110	ガーニツシユ サブ アツセンブリ, フロント ピラー トリム, RH	1	MF10. 10C
	62202-88110	ガーニツシユ サブ アツセンブリ, フロント ピラー トリム, LH	1	MF10. 10C
5	93530-13508	スクリユ, タツピング	8	
6	62310-88110	ウエザストリツプ アツセンブリ, ドア オープニング, RH	1	MF10. 10C
	62320-88110	ウエザストリツプ アツセンブリ, ドア オープニング, LH	1	MF10. 10C
7	61361-88110	シール, センタ ボデー ピラー, RH	1	MF10
	61362-88110	シール, センタ ボデー ピラー, LH	1	MF10
	◙61361-88111	シール, センタ ボデー ピラー, RH-①	1	MF10. 10C
	◙61362-88111	シール, センタ ボデー ピラー, LH-①	1	MF10. 10C
8	62401-88110	トリム サブ アツセンブリ, センタ ピラー, RH	1	MF10. 10C
	62402-88110	トリム サブ アツセンブリ, センタ ピラー, LH	1	MF10. 10C
9	62601-88110	トリム サブ アツセンブリ, クオータ インナ フロント, RH	1	MF10. 10C
	62602-88110	トリム サブ アツセンブリ, クオータ インナ フロント, LH	1	MF10. 10C
10	62552-88110	パツド, リヤ クオータ インナ トリム アツパ	2	MF10. 10C
11	62554-88110	ビード, リヤ クオータ インナ トリム, アツパ	2	MF10. 10C

① F.N. MF10-10401 以降

図番—112　ホイール ハウス カバー と トリム ボード

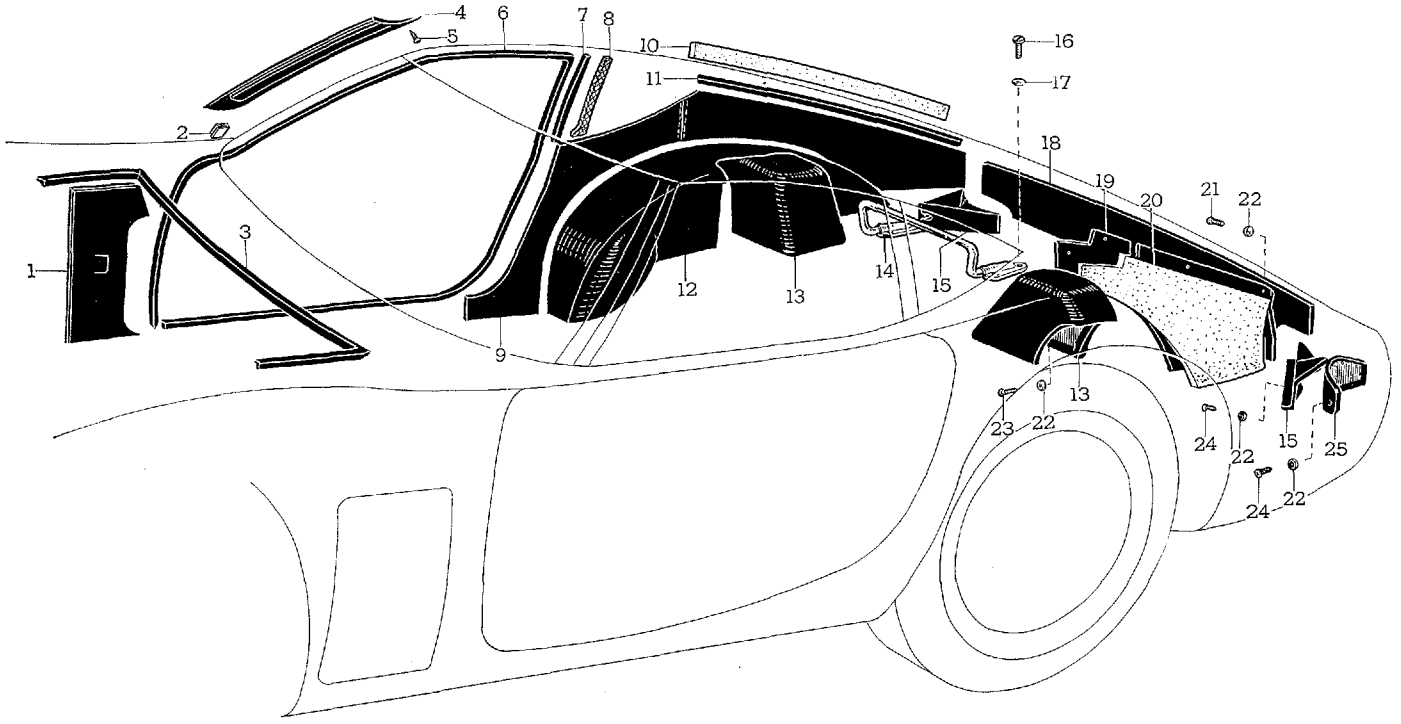

B 5472

Toyota 2000 GT

図解番号	部品番号	部品名	使用個数	型式
(図番112)				
12	62504-88110	カバー サブ アツセンブリ，ホイール ハウス，RH	1	MF10
	62505-88110	カバー サブ アツセンブリ，ホイール ハウス，LH	1	MF10
	◻62504-88111	カバー サブ アツセンブリ，ホイール ハウス，RH-①	1	MF10. 10C
	◻62505-88111	カバー サブ アツセンブリ，ホイール ハウス，LH-①	1	MF10. 10C
13	64901-88110	カバー サブ アツセンブリ，スプリング ハウス	2	MF10
	◻64901-88111	カバー サブ アツセンブリ，スプリング ハウス-①	2	MF10. 10C
14	◻64902-88101	ストツパ サブ アツセンブリ，ラツゲージ-①	1	MF10. 10C
15	64903-88110	カバー サブ アツセンブリ，テール ランプ，RH	1	MF10. 10C
	64904-88110	カバー サブ アツセンブリ，テール ランプ，LH	1	MF10. 10C
16	93239-25020	スクリユ	6	
17	94524-00500	ワツシヤ，ツースド	6	
18	62607-88110	トリム サブ アツセンブリ，バツク パネル インナ	1	MF10. 10C
19	62621-88111	ボード，クオータ インナ トリム，リヤ RH	1	MF10. 10C
	62622-88111	ボード，クオータ インナ トリム，リヤ LH	1	MF10. 10C
20	62623-88110	パツド，クオータ インナ トリム，リヤ RH	1	MF10. 10C
	62624-88110	パツド，クオータ インナ トリム，リヤ LH	1	MF10. 10C
21	93530-23514	スクリユ，タツピング	20	
	90072-16202	スクリユ，タツピング	4	MF10. 10C
22	90072-20702	ワツシヤ，フイニツシユ	37	MF10. 10C
23	90072-16203	スクリユ，タツピング	6	MF10. 10C
24	90072-16201	スクリユ，オウバル カタンタサンク タツピング	7	MF10. 10C
25	61605-88110	カバー サブ アツセンブリ，フユーエル タンク インレツト パイプ	1	MF10. 10C

① F.N. MF10-10401 以降

図番—113　サイレンサ パツド と カーペツト

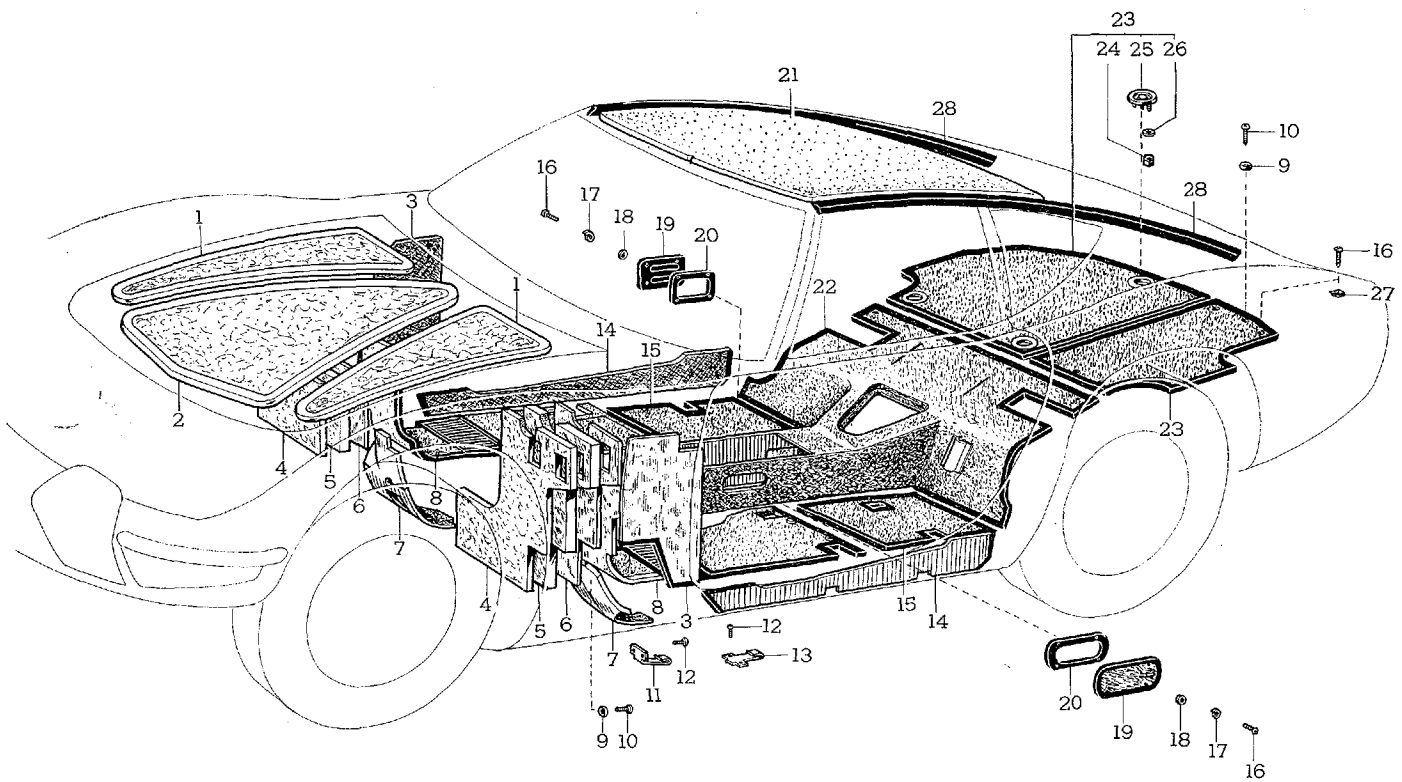

B 5473

図解番号	部品番号	部品名	使用個数	型式

サイレンサ パッド と カーペット

(図番113)

1	**53326-88110**	サイレンサ, フード パネル, サイド	2	MF10. 10C
2	**53325-88110**	サイレンサ, フード パネル, センタ	1	MF10. 10C
3	62101-88110	カーペット サブ アッセンブリ, カウル サイド トリム, フロント RH	1	MF10
	62102-88110	カーペット サブ アッセンブリ, カウル サイド トリム, フロント LH	1	MF10
	N**62101-88111**	カーペット サブ アッセンブリ, カウル サイド トリム, フロント RH-①	1	MF10. 10C
	N**62102-88111**	カーペット サブ アッセンブリ, カウル サイド トリム, フロント LH-①	1	MF10. 10C
4	55215-88110	パッド, ダッシュ パネル トリム, RH	1	MF10
	55216-88110	パッド, ダッシュ パネル トリム, LH	1	MF10
	N**55215-88111**	パッド, ダッシュ パネル トリム, RH-①	1	MF10. 10C
	N**55216-88111**	パッド, ダッシュ パネル トリム, LH-①	1	MF10. 10C
5	55213-88110	パッド, ダッシュ パネル サイレンサ, RH	1	MF10
	55214-88110	パッド, ダッシュ パネル サイレンサ, LH	1	MF10
	N**55213-88111**	パッド, ダッシュ パネル サイレンサ, RH-①	1	MF10. 10C
	N**55214-88111**	パッド, ダッシュ パネル サイレンサ, LH-①	1	MF10. 10C
6	55211-88110	ボード, ダッシュ パネル サイレンサ, RH	1	MF10
	55212-88110	ボード, ダッシュ パネル サイレンサ, LH	1	MF10
	N**55211-88111**	ボード, ダッシュ パネル サイレンサ, RH-①	1	MF10. 10C
	N**55212-88111**	ボード, ダッシュ パネル サイレンサ, LH-①	1	MF10. 10C
7	58501-88110	カーペット サブ アッセンブリ, トー ボード, RH	1	MF10
	58502-88110	カーペット サブ アッセンブリ, トー ボード, LH	1	MF10
	N**58501-88111**	カーペット サブ アッセンブリ, トー ボード, RH-①	1	MF10. 10C
	N**58502-88111**	カーペット サブ アッセンブリ, トー ボード, LH-①	1	MF10. 10C
8	58510-88110	カーペット アッセンブリ, メイン フロア, フロント RH	1	MF10
	58520-88110	カーペット アッセンブリ, メイン フロア, フロント LH	1	MF10
	N**58510-88111**	カーペット アッセンブリ, メイン フロア, フロント RH-①	1	MF10. 10C
	N**58520-88111**	カーペット アッセンブリ, メイン フロア, フロント LH-①	1	MF10. 10C
9	**90072-20702**	ワッシャ, フィニッシュ	11	MF10. 10C
10	**90072-16206**	スクリュ	11	MF10. 10C

① F.N. MF10-10401 以降

図番—113　サイレンサ パツド と カーペツト

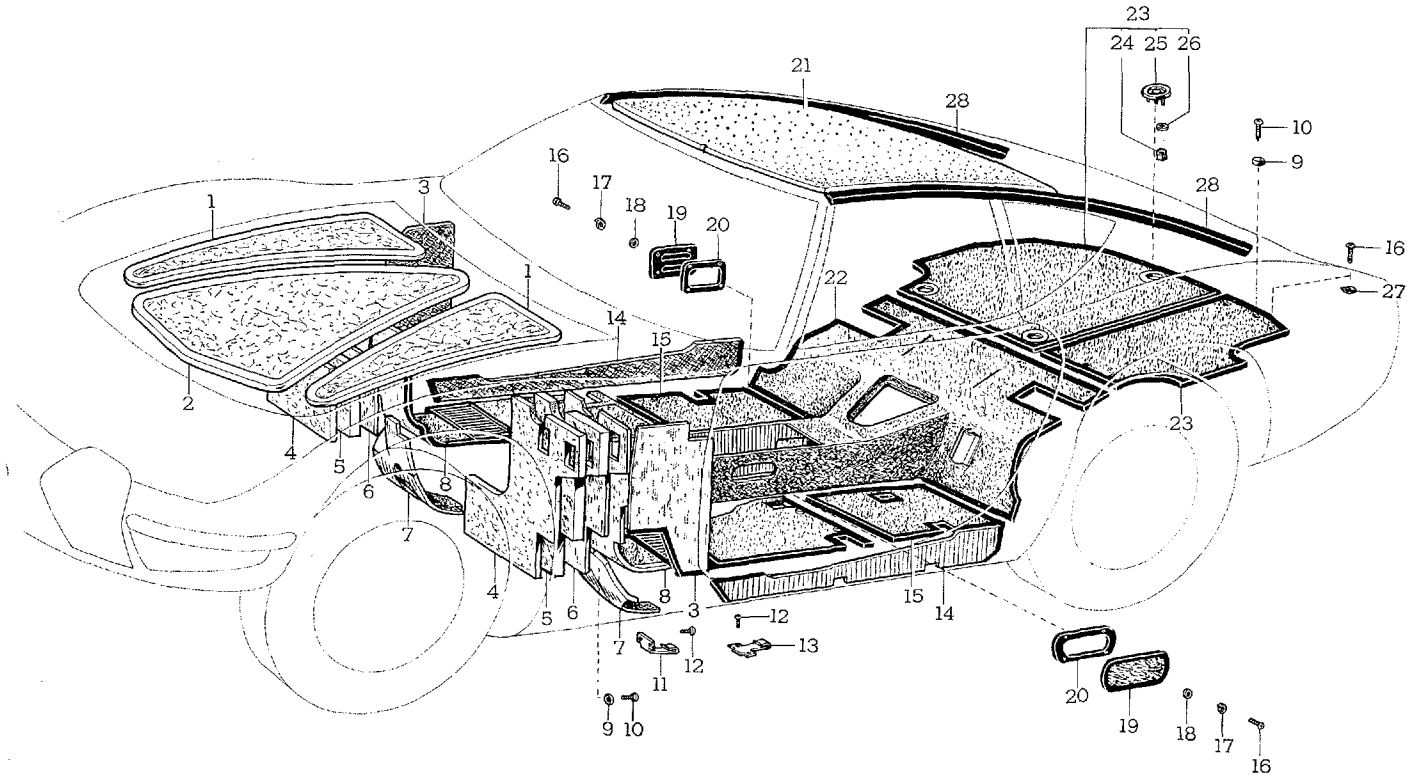

B 5473

Toyota 2000 GT

図解番号	部品番号	部品名	使用個数	型式
(図番113)				
11	55821-20020	フツク，メール	4	MF10. 10C
12	93540-13508	スクリユ，タツピング	16	
13	58521-88110	フツク，メール	4	MF10. 10C
14	58503-88110	カーペツト サブ アツセンブリ，サイド シル フイニツシユ，RH	1	MF10
	58504-88110	カーペツト サブ アツセンブリ，サイド シル フイニツシユ，LH	1	MF10
	⊠58503-88111	カーペツト サブ アツセンブリ，サイド シル フイニツシユ，RH-①	1	MF10. 10C
	⊠58504-88111	カーペツト サブ アツセンブリ，サイド シル フイニツシユ，LH-①	1	MF10. 10C
15	58540-88110	カーペツト アツセンブリ，メイン フロア，リヤ RH	1	MF10
	58550-88110	カーペツト アツセンブリ，メイン フロア，リヤ LH	1	MF10
	⊠58540-88111	カーペツト アツセンブリ，メイン フロア，リヤ RH-①	1	MF10. 10C
	⊠58550-88111	カーペツト アツセンブリ，メイン フロア，リヤ LH-①	1	MF10. 10C
16	90072-15009	スクリユ，クロスリセス ラウンド	9	MF10
	90072-15016	スクリユ-①	9	MF10. 10C
17	90072-20402	ワツシヤ，スプリング	8	MF10. 10C
18	90072-20302	ワツシヤ，プレート	8	MF10. 10C
19	58505-88110	カーペツト サブ アツセンブリ，ダスト シール パネル トンネル，RH	1	MF10
	58506-88110	カーペツト サブ アツセンブリ，ダスト シール パネル トンネル，LH	1	MF10
	⊠58505-88111	カーペツト サブ アツセンブリ，ダスト シール パネル トンネル，RH-①	1	MF10. 10C
	⊠58506-88111	カーペツト サブ アツセンブリ，ダスト シール パネル トンネル，LH-①	1	MF10. 10C
20	58277-88110	シール，トンネル ダスト，RH	1	MF10
	58278-88110	シール，トンネル ダスト，LH	1	MF10
	⊠58277-88111	シール，トンネル ダスト，RH-①	1	MF10. 10C
	⊠58278-88111	シール，トンネル ダスト，LH-①	1	MF10. 10C
21	63311-88110	ライニング，ルーフ パネル	1	MF10. 10C

① F.N. MF10-10401 以降

図番—113　サイレンサ パツド と カーペツト

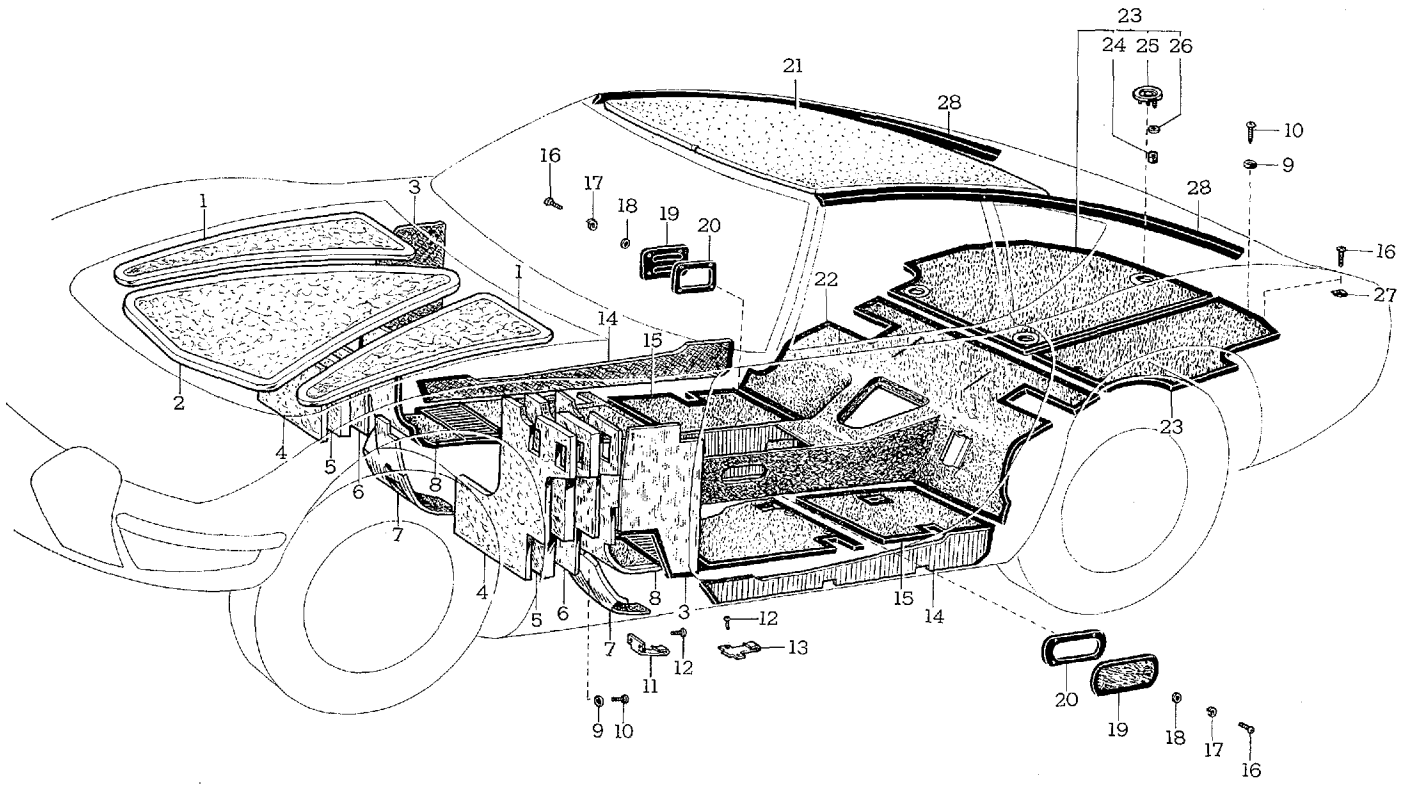

B 5473

図解番号	部品番号	部品名	使用個数	型式
(図番113)				
22	58530-88110	カーペット アッセンブリ, トンネル サイド アンド リヤ フロア	1	MF10
	◻58530-88111	カーペット アッセンブリ, トンネル サイド アンド リヤ フロア	1	MF10. 10C
23	65303-88111	パネル サブ アッセンブリ, パースル フロア, RH	1	MF10
	65304-88110	パネル サブ アッセンブリ, パースル フロア, LH	1	MF10
	◻65303-88112	パネル サブ アッセンブリ, パースル フロア, RH-①	1	MF10. 10C
	◻65304-88112	パネル サブ アッセンブリ, パースル フロア, LH-①	1	MF10. 10C
24	94110-40500	ナット	6	
	94115-40500	ナット (ISO)	6	
25	65306-88111*	ロック サブ アッセンブリ, パースル フロア (代替 65306-88112 と 94115-40500)	3	MF10
	65306-88112	ロック サブ アッセンブリ, パースル フロア (ISO)	3	MF10. 10C
26	94611-10500	ワッシャ, プレート	6	
27	90072-18301	ナット, スプリング, V	1	MF10. 10C
28	◻63402-88110	トリム サブ アッセンブリ, ルーフ レール サイド, RH	1	MF10. 10C
	◻63403-88110	トリム サブ アッセンブリ, ルーフ レール サイド, LH	1	MF10. 10C

① F.M. MF10-10401 以降

Old

図番—114　コンソール と コーテシ ボツクス—Old

Old

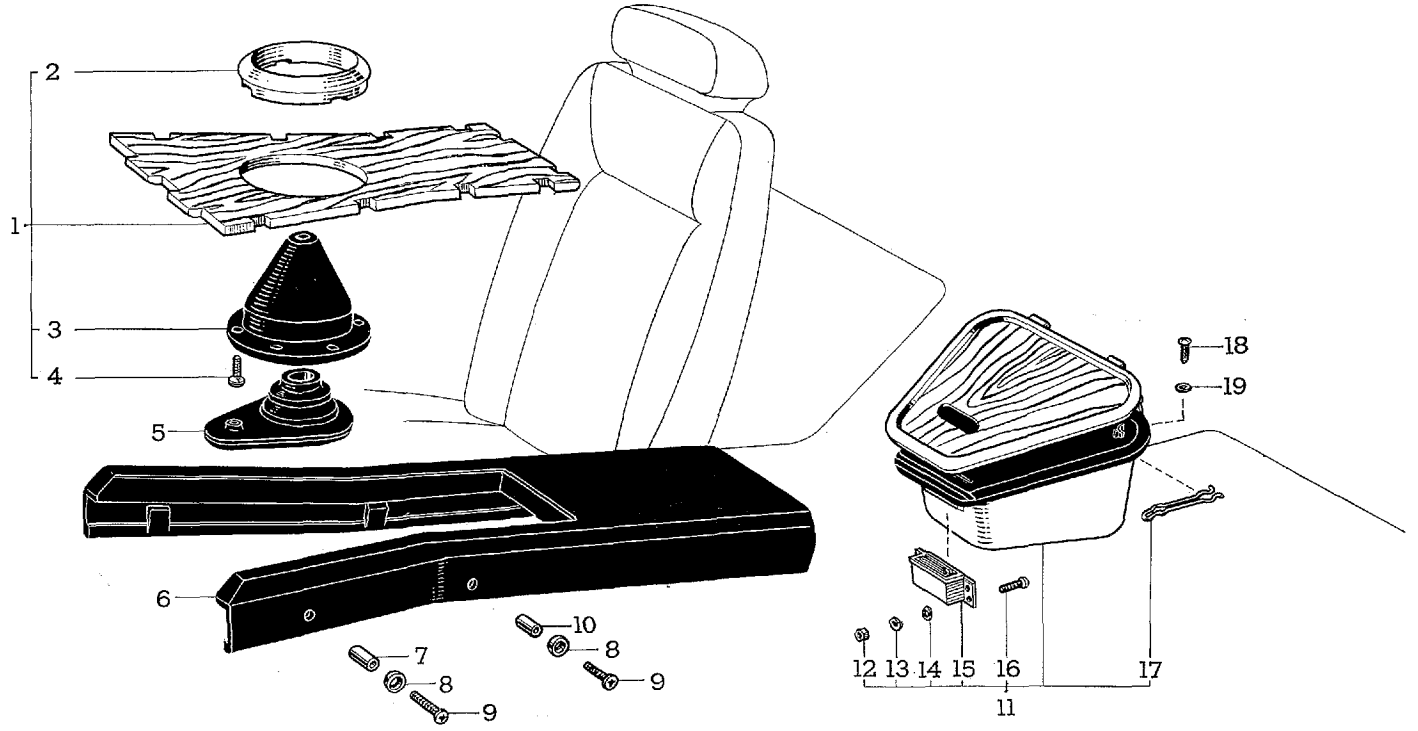

B 5474

図番—114(a)　コンソール と コーテシ ボツクス

(F.N. MF10-10401 以降)

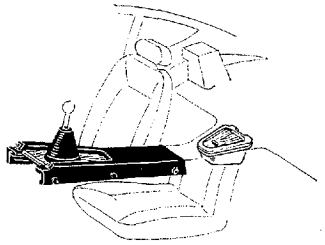

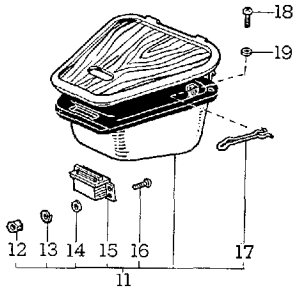

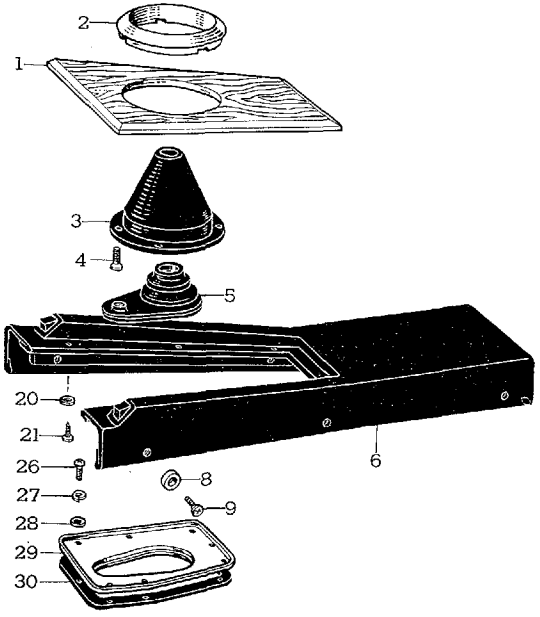

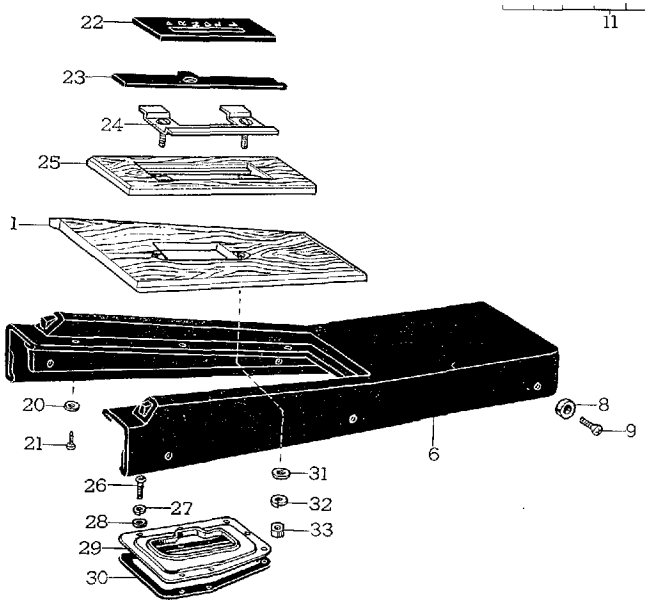

B 5475

図解番号	部品番号	部品名		使用個数	型式
		コンソール と コーテシ ボツクス			
(図番114)					
1	58802-88110	プレート サブ アツセンブリ, コンソール		1	MF10
	₪58822-88101	プレート, コンソール フイニツシユ	選択使用-②	1	MF10
	₪58822-88103	プレート, コンソール フイニツシユ (艶消し)	選択使用-②	1	MF10
	₪58822-88102	プレート, コンソール フイニツシユ	選択使用-②	1	10C
	₪58822-88104	プレート, コンソール フイニツシユ (艶消し)	選択使用-②	1	10C
2	58835-88110	ホルダ, シフト レバー ブーツ		1	MF10
	58835-88111	ホルダ, シフト レバー ブーツ (ISO)		1	MF10
	₪58835-88112	ホルダ, シフト レバー ブーツ-②		1	MF10
3	58803-88110	ブーツ サブ アツセンブリ, シフト レバー		1	MF10
	₪58803-88111	ブーツ サブ アツセンブリ, シフト レバー-②		1	MF10
4	93230-23008	スクリユ		4	
	93239-23008	スクリユ (ISO)		4	
	93239-13008	スクリユ-②		4	
5	58834-88110	ブーツ, ダスト シール コンソール		1	MF10
6	58801-88110	パネル サブ アツセンブリ, コンソール		1	MF10
	₪58801-88111	パネル サブ アツセンブリ, コンソール-②		1	MF10. 10C
7	90072-56010	スペーサ-①		2	MF10
8	90072-20701	ワツシヤ, フイニツシユ		6	MF10. 10C
9	90072-15201	スクリユ		6	MF10
	₪90072-15211	スクリユ-②		6	MF10. 10C
10	90072-56013	スペーサ-①		4	MF10
11	58805-88110	ボツクス サブ アツセンブリ, コーテシ		1	MF10
	₪58805-88111	ボツクス サブ アツセンブリ, コーテシ	選択使用-②	1	MF10. 10C
	₪58805-88112	ボツクス サブ アツセンブリ, コーテシ (艶消し)	選択使用-②	1	MF10. 10C
12	94110-40300	ナツト		4	
	94115-40300	ナツト (ISO)		4	
13	94511-00300	ワツシヤ, スプリング		4	
14	94611-10300	ワツシヤ, プレート		4	
15	58882-88110	ロツク , コーテシ ボツクス リツド		1	MF10. 10C
16	93210-23012	スクリユ		4	
	93219-23012	スクリユ (ISO)		4	
17	58877-88111	スプリング, コーテシ ボツクス リツド		1	MF10. 10C

① F.N. MF10-10399 まで　② F.N. MF10-10401 以降

図番—114(α)　コンソール と コーテシ ボツクス

(F.N. MF10-10401 以降)

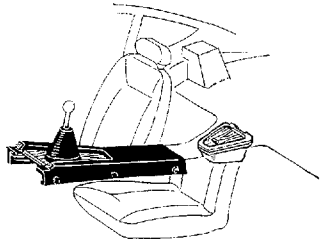

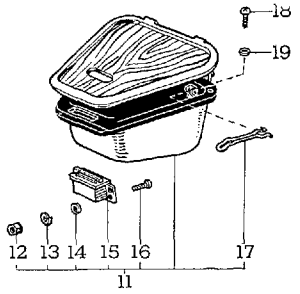

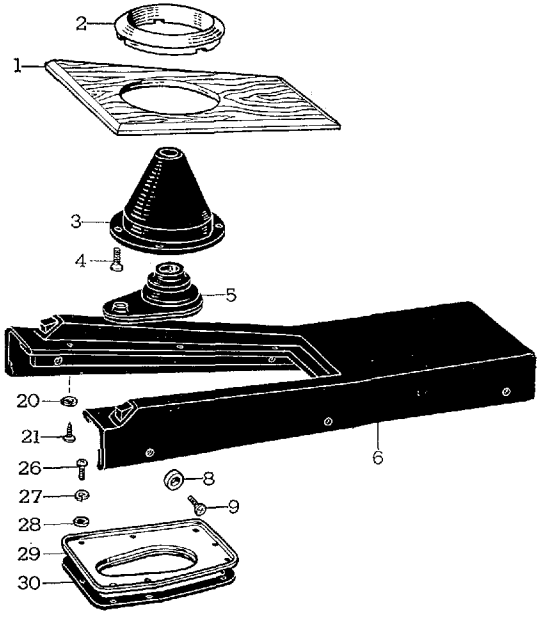

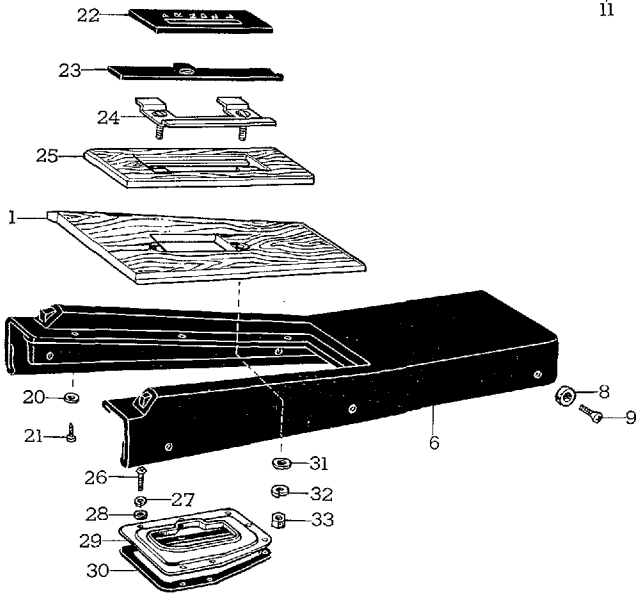

B 5475

図解番号	部品番号	部品名	使用個数	型式
(図番114)				
18	90072-16201	スクリユ, オウバル カウンタサンク タツピング	6	MF10. 10C
19	90072-20705	ワツシヤ, フイニツシユ	6	MF10. 10C
20	94611-10300	ワツシヤ, プレート-①	6	
21	ℕ90072-16003	スクリユ-①	6	MF10. 10C
22	ℕ58824-88101	プレート, コンソール ポジシヨン インジケータ-①	1	10C
23	ℕ58825-88101	カバー, スライド-①	1	10C
24	ℕ58826-88101	リテーナ, オーナメント-①	1	10C
25	ℕ58823-88101	オーナメント, コンソール プレート 選択使用-①	1	10C
	ℕ58823-88102	オーナメント, コンソール プレート (艶消し) 選択使用-①		
26	93249-15014	スクリユ-①	7	
27	94511-00500	ワツシヤ, スプリング-①	7	
28	94613-10500	ワツシヤ, プレート-①	7	
29	ℕ58276-88101	カバー, フロア トンネル シフト レバー-①	1	MF10
	ℕ58276-88102	カバー, フロア トンネル シフト レバー-①	1	10C
30	ℕ58279-88101	シール, フロア トンネル シフト レバー-①	1	MF10. 10C
31	94613-10600	ワツシヤ, プレート-①	2	
32	94511-00600	ワツシヤ, スプリング-①	2	
33	94110-40600	ナツト-①	2	

① F.N. MF10-10401 以降

Old

図番—115　シート と シート トラツク—Old

Old

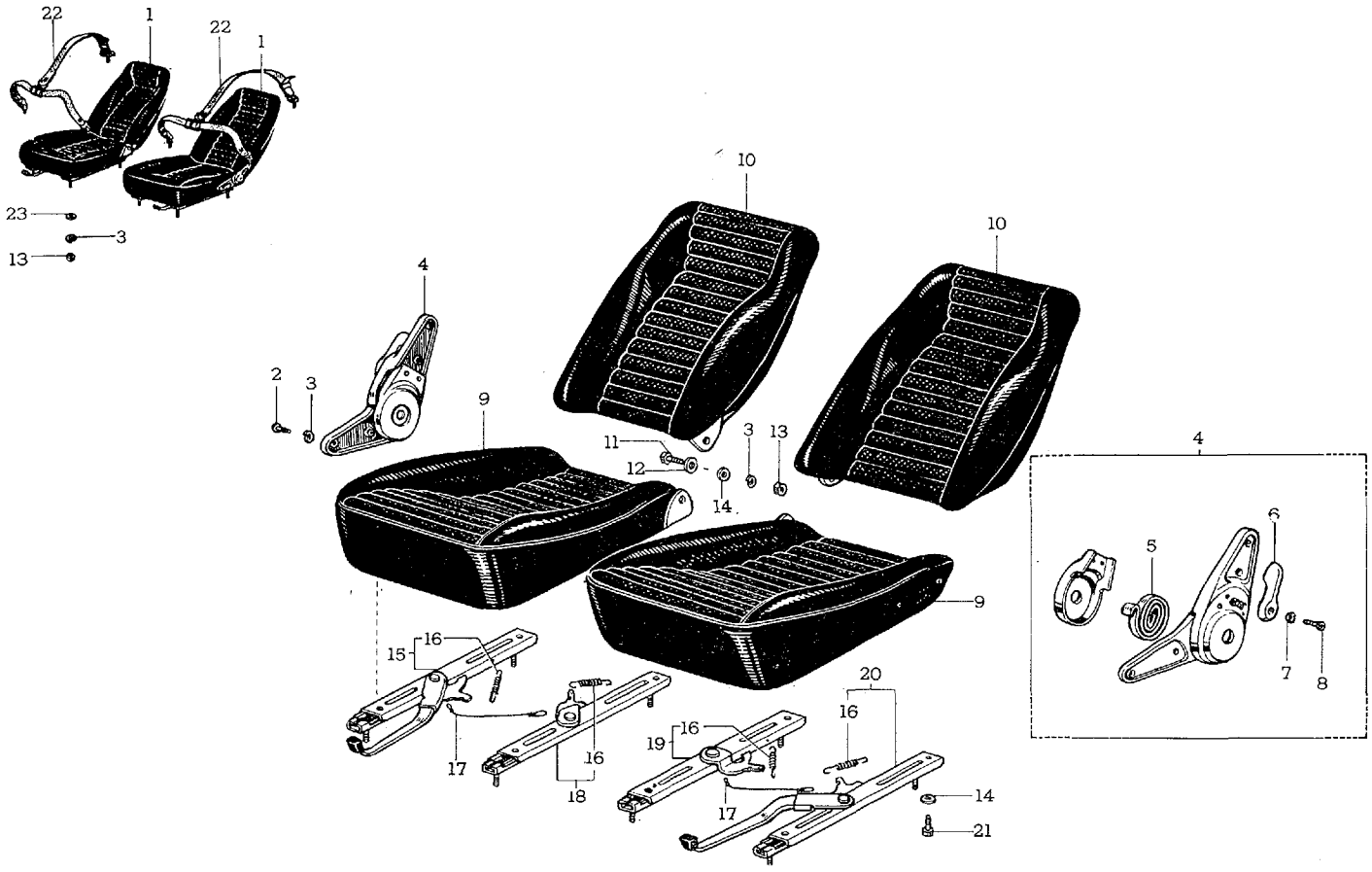

B 2664-A

図番—115(α)　シート と シート トラツク

(F.N. MF10-10401 以降)

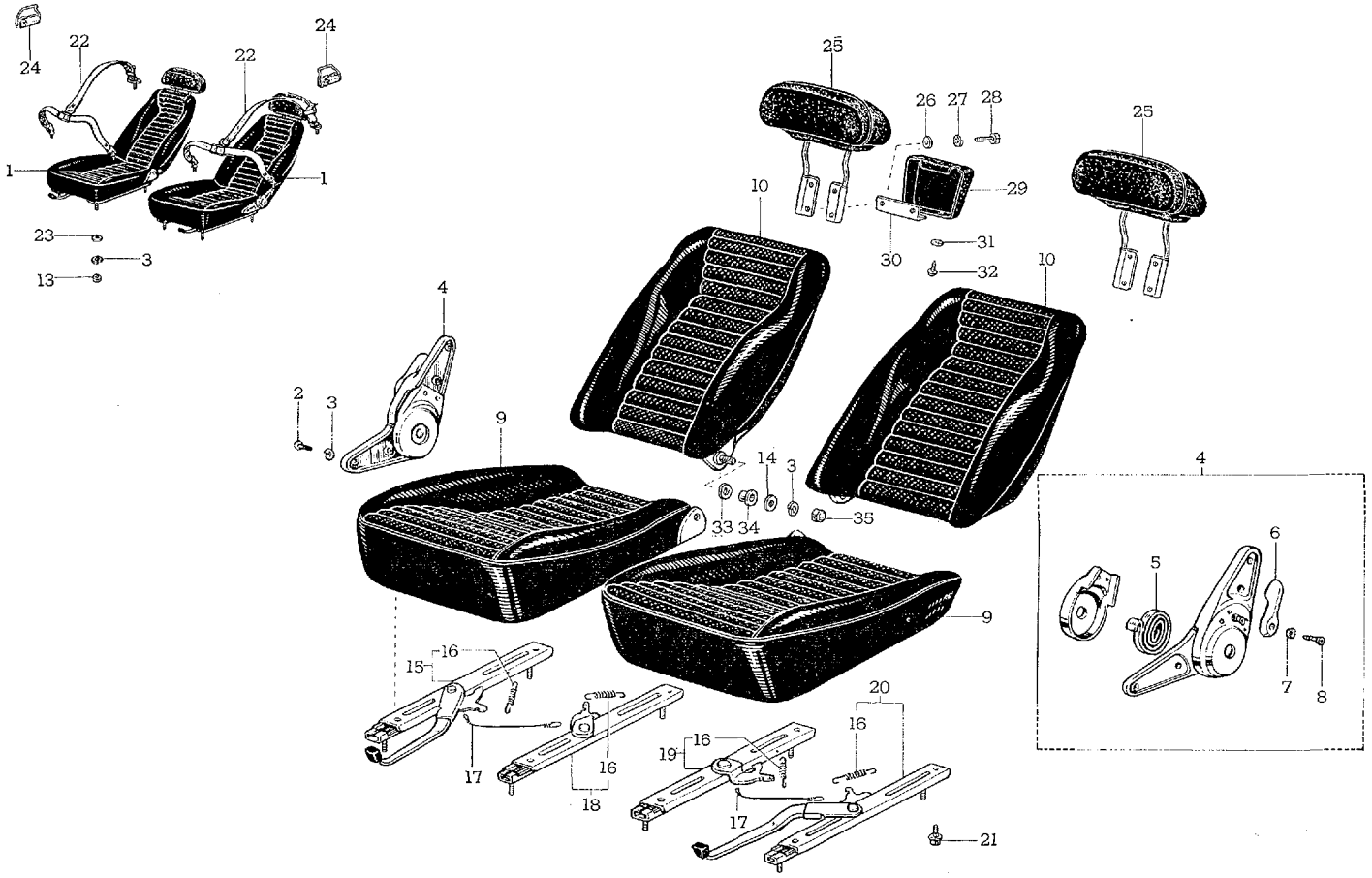

B 5476

図解番号	部品番号	部品名	使用個数	型式
		シート と シート トラツク		
(図番115)				
1	71100-88110	シート アツセンブリ, RH	1	MF10
	71200-88110	シート アツセンブリ, LH	1	MF10
	◙71100-88111	シート アツセンブリ, RH-②	1	MF10. 10C
	◙71200-88111	シート アツセンブリ, LH-②	1	MF10. 10C
2	93240-28020	スクリユ	4	
	93240-28030	スクリユ	4	
3	94511-00800	ワツシヤ, スプリング	18	
4	72510-12010*	アジヤスタ アツセンブリ, リクライニング シート バツク, RH (代替 72510-12011)	1	MF10
	72520-12010*	アジヤスタ アツセンブリ, リクライニング シート バツク, LH (代替 72520-12011)	1	MF10
	72510-12011	アジヤスタ アツセンブリ, リクライニング シート バツク, RH	1	MF10. 10C
	72520-12011	アジヤスタ アツセンブリ, リクライニング シート バツク, LH	1	MF10. 10C
5	90510-26009	スプリング, スパイラル-(90510-26030 と互換性あり)	2	MF10
	90510-26030	スプリング, スパイラル	2	MF10
	90510-28033	スプリング, スパイラル	2	MF10. 10C
6	72519-12010	ハンドル, リクライニング アジヤスティング	2	MF10. 10C
7	94524-00400	ワツシヤ, ツースド	2	
8	93230-24012	スクリユ	2	
	93239-24012	スクリユ (ISO)	2	
9	71410-88110	クツシヨン アツセンブリ, シート, RH	1	MF10
	71420-88110	クツシヨン アツセンブリ, シート, LH	1	MF10
	◙71410-88111	クツシヨン アツセンブリ, シート, RH-②	1	MF10. 10C
	◙71420-88111	クツシヨン アツセンブリ, シート, LH-②	1	MF10. 10C
10	71430-88110	バツク アツセンブリ, シート, RH	1	MF10
	71440-88110	バツク アツセンブリ, シート, LH	1	MF10
	◙71430-88111	バツク アツセンブリ, シート, RH-②	1	MF10. 10C
	◙71440-88111	バツク アツセンブリ, シート, LH-②	1	MF10. 10C
11	71311-30020	ピン, フロント シート ヒンジ-①	2	MF10
12	90202-15035	ワツシヤ, プレート-①	2	MF10
13	94110-40800	ナツト	8 (F.N. MF10-10399 まで=10)	

① F.N. MF10-10399 まで　② F.N. MF10-10401 以降

図番—115(α)　シート と シート トラツク

(F.N. MF10-10401 以降)

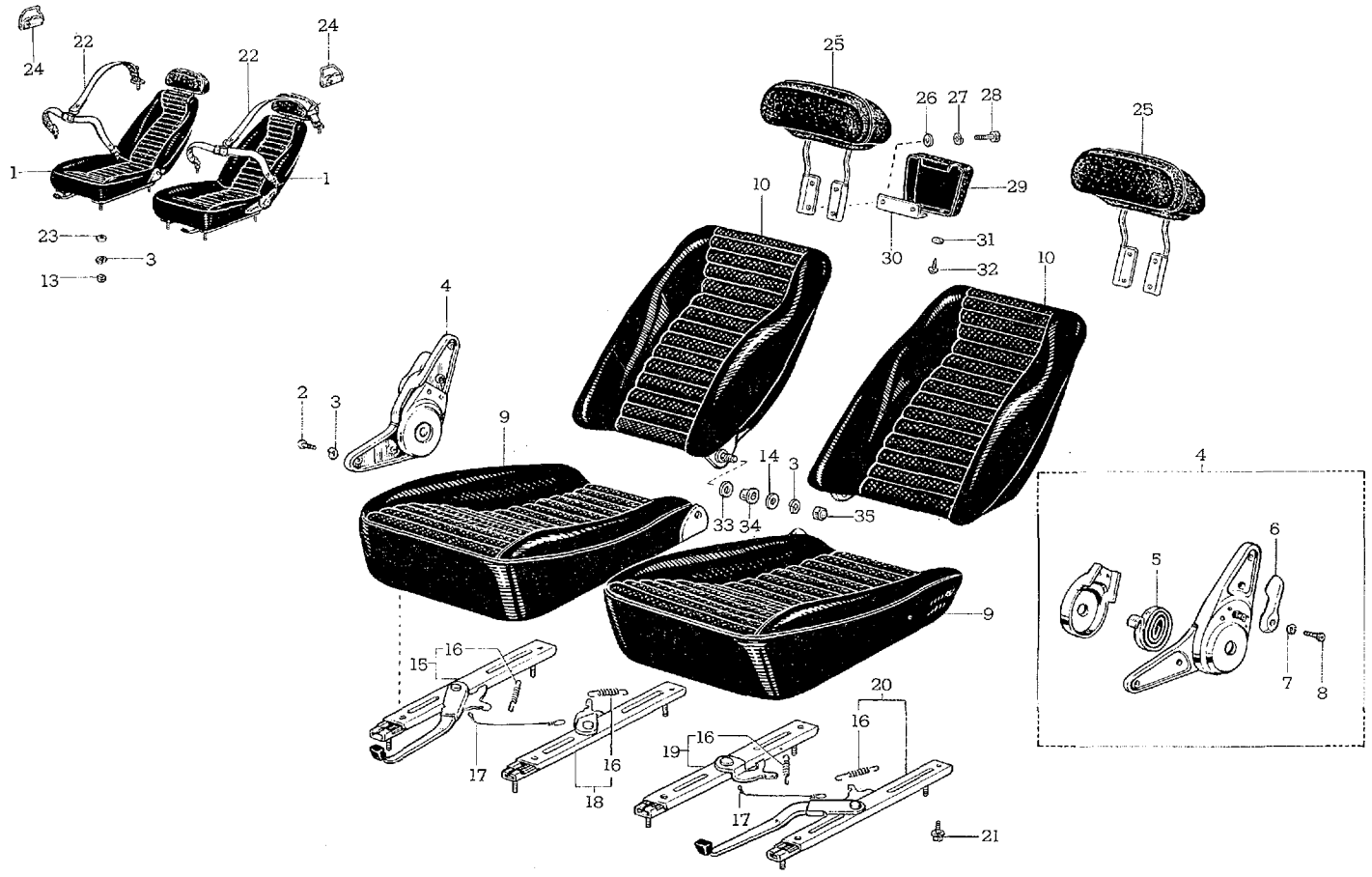

B 5476

図解番号	部品番号	部品名	使用個数	型式
(図番115)				
14	94612-10800	ワツシヤ，プレート	2 (F.N. MF10-10399 まで=10)	
15	72110-88110	トラツク アツセンブリ，ドライバ シート，RH	1	MF10
	ℕ72110-88111	トラツク アツセンブリ，シート アウタ，RH-②	1	MF10. 10C
16	90506-12113	スプリング，テンシヨン	4	MF10. 10C
17	72301-88110	ワイヤ サブ アツセンブリ，シート トラツク イコライジング	2	MF10
	ℕ72301-88111	ワイヤ サブ アツセンブリ，シート トラツク イコライジング	2	MF10. 10C
18	72120-88110	トラツク アツセンブリ，ドライバ シート，LH	1	MF10
	ℕ72130-88111	トラツク アツセンブリ，シート アウタ，LH-②	1	MF10. 10C
19	72130-88110	トラツク アツセンブリ，パツセンジヤ シート，RH	1	MF10
	ℕ72140-88111	トラツク アツセンブリ，シート インナ，LH-②	1	MF10. 10C
20	72140-88110	トラツク アツセンブリ，パツセンジヤ シート，LH	1	MF10
	ℕ72120-88111	トラツク アツセンブリ，シート アウタ，LH-②	1	MF10. 10C
21	91111-40816	ボルト	8	
	91611-40818	ボルト，ウイズ ワツシヤ-②	8	
22	71870-88110	セーフテイ ベルト アツセンブリ，3 ポイント-①	2	MF10. 10C
23	94611-10800	ワツシヤ，プレート	8	
24	ℕ71890-30010	リトラクタ アツセンブリ，シート ハーネス ノンロツキング-②	2	MF10. 10C
25	ℕ71950-88101	ヘツドレスト アツセンブリ，シート-②	2	MF10. 10C
26	94612-10600	ワツシヤ，プレート-②	8	
27	94511-00600	ワツシヤ，スプリング-②	8	
28	91111-40612	ボルト-②	8	
29	ℕ71911-88101	カバー，ヘツドレスト ステー-②	2	MF10. 10C
30	ℕ71912-88101	プレート，ヘツドレスト カバー セツト-②	2	MF10. 10C
31	94611-10400	ワツシヤ，プレート-②	4	
32	93510-14010	スクリユ，タツピング-②	4	
33	90202-17048	ワツシヤ-②	2	MF10. 10C
34	90386-14061	ブシユ-②	2	MF10. 10C
35	94171-20800	ナツト，キヤツプ-②	2	

① F.N. MF10-10080 以降　② F.N. MF10-10401 以降

図番—116　カラー インストラクション ドローイング—Old

(F.N. MF10-10399 まで)

Old

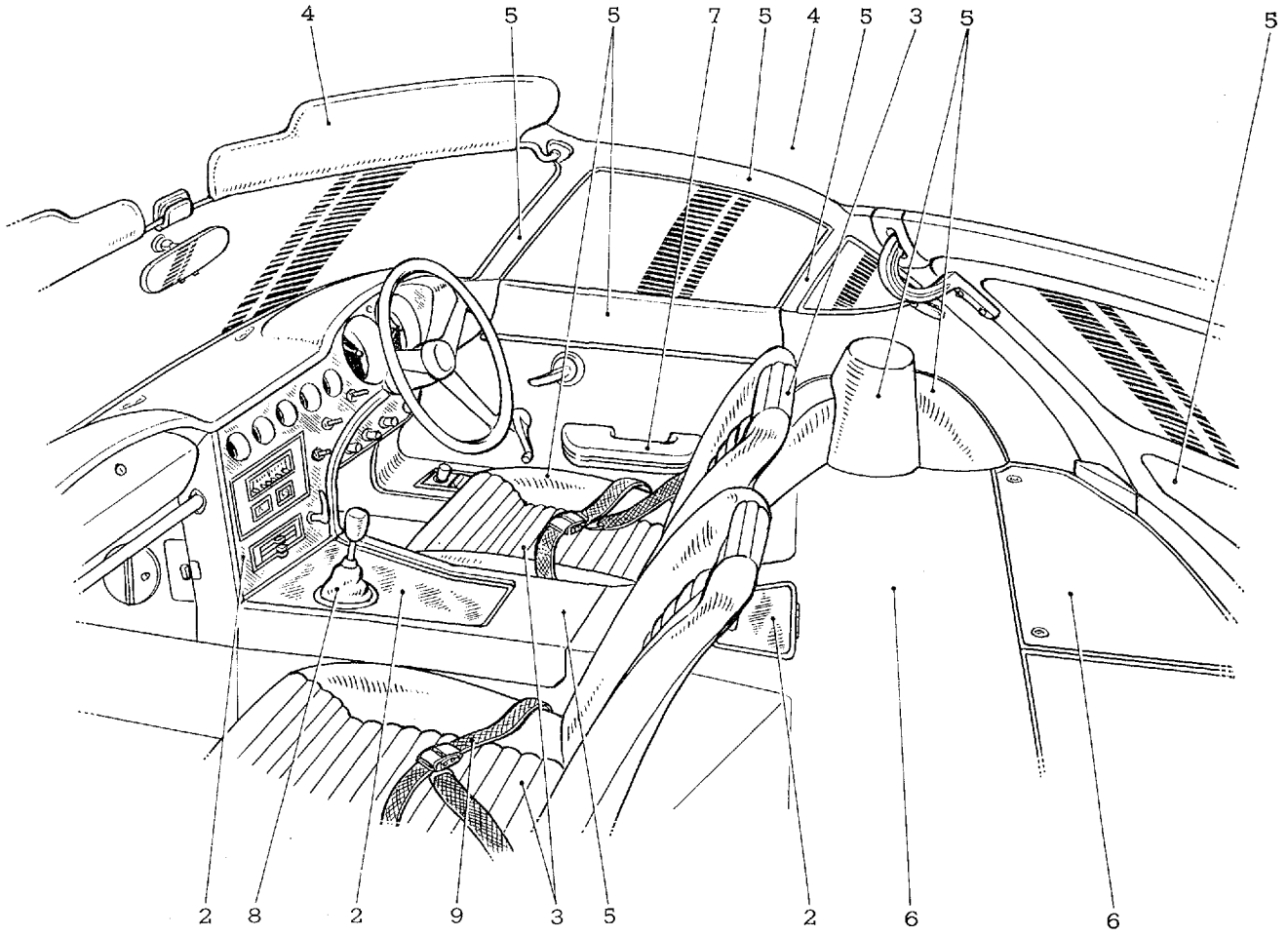

B 2665

Old

カラー インストラクション ドローイング—Old

Old

(F.N. MF10-10399 まで F.N. MF10-10401 以降は図番—117 を参照)

コンビネーションNo.	カラーNo.	色　　名	室内配色No.
C-2308	1373-1	サンダー シルバー メタリツク	Bn-3
C-2309	1374-2	ペガサス ホワイト	Bn-3
C-2310	1297-2	ソーラ レツド	Bn-3

室内配色

区分	1		2		3		4		5		6		7		8		9	
材質	ビニール フイルム		本　木 (ローズ ウツド)		発泡通気 レザー		発泡通気 レザー		発泡 レザー		カーペツト		ビニール レザー		レザー		ナイロン	
使用個所	インストルメント セフテイ パツド アシスタント グリツプ		インストルメント パネル コンソール コーテシ ボツクス		シート メイン		ライニング ルーフ サン バイザー		リヤ ホイール ハウス シート サイド ドア トリム インストルメント サイド トリム フロント ピラー センタ ピラー コンソール トリム ルーフ レール トリム バツク ドア トリム		メイン フロア リヤ フロア トンネル サイド カウル サイド ダツシユ パースル フロア サイド シル トンネル アツパ		アーム レスト		シフト レバー ブーツ		シート ベルト (オプシヨナル)	
室内配色No. ＼ カラーNo.	カラーNo.	色　名	カラーNo.	色　名	カラーNo.	色　名	カラーNo.	色　名	カラーNo.	色　名	カラーNo.	色　名	カラーNo.	色　名	カラーNo.	色　名	カラーNo.	色　名
Bn-3	7557	ブラツク	7823		7827	ブラツク	7830	ブラツク	7828	ブラツク	7829	ブラツク	7622	ブラツク	7831	ブラツク	7744	ブラツク

図番—117　カラー インストラクシヨン ドローイング

(F.N. MF10-10401 以降)

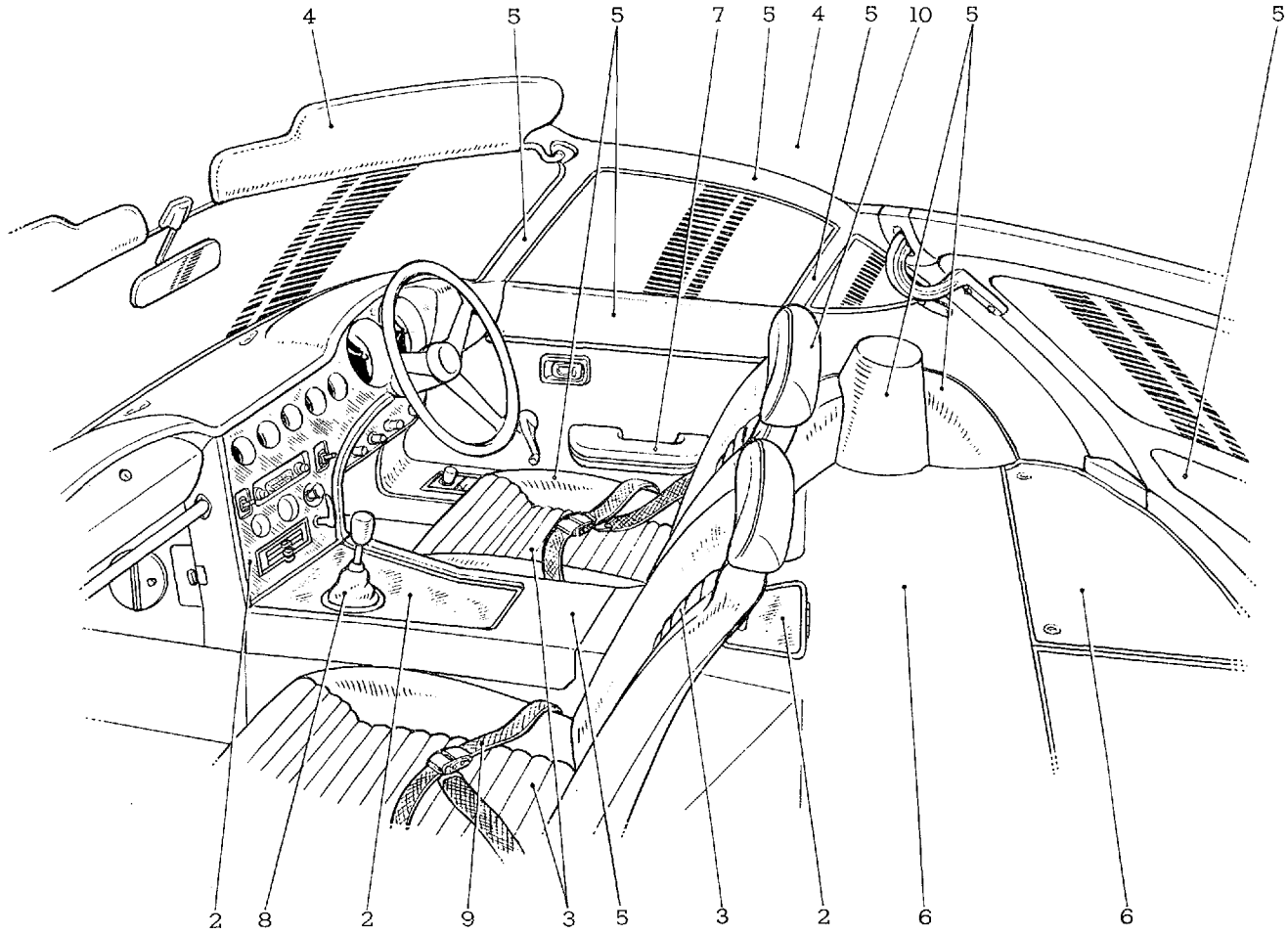

B 5478

カラー インストラクシヨン ドローイング

(F.N. MF10-10401 以降)

コンビネーション No.	カラー No.	色名	室内配色 No.	コンビネーション No.	カラー No.	色名	室内配色 No.	コンビネーション No.	カラー No.	色名	室内配色 No.
C-4144	1373-1	サンダー シルバー メタリック	Fℓ-3	C-4146	1297-2	ソーラ レツド	Fℓ-3	C-4140	1665-2	アトランテイス グリーン	Fℓ-3
C-4148	1373-1	サンダー シルバー メタリック	Fm-3	C-4150	1297-2	ソーラ レツド	Fm-3	C-4142	1665-2	アトランテイス グリーン	Fm-3
C-4145	1374-2	ペガサス ホワイト	Fℓ-3	C-4147	1429-2	ベラトリクス イエロー	Fℓ-3	C-4141	1666-1	トワイライト ターコイズ メタリック	Fℓ-3
C-4149	1374-2	ペガサス ホワイト	Fm-3	C-4151	1429-2	ベラトリクス イエロー	Fm-3	C-4143	1666-1	トワイライト ターコイズ メタリック	Fm-3

	室内配色																			
区分	1		2		3		4		5		6		7		8		9		10	
材質	ビニール フイルム		本木 (ローズ ウツド)		発泡通気 レザー		発泡通気 レザー		発泡 レザー		カーペツト		ビニール レザー		レザー		ナイロン		ビニール レザー	
使用個所 / カラーNo. / 室内配色No.	カラーNo.	色名	カラーNo.	色名	カラーNo.	色名	カラーNo.	色名	カラーNo.	色名	カラーNo.	色名	カラーNo.	色名	カラーNo.	色名	カラーNo.	色名	カラーNo.	色名
	インストルメント セフテイ パツド アシスタント グリツプ		インストルメント パネル コンソール コーテシ ボツクス		シート メイン		ルーフ ライニング サン バイザ		リヤ ホイール ハウス シート サイド ドア トリム インストルメント サイド トリム フロント ピラー センタ ピラー コンソール トリム ルーフ レール トリム バツク ドア トリム		メイン フロア リヤ フロア トンネル サイド カウル サイド ダツシユ パースル フロア サイド シル トンネル アツパ		アーム レスト		シフト レバー ブーツ		シート ベルト		ヘツド レスト	
Fℓ-3	7552	ブラツク	7823		7827	ブラツク	7830	ブラツク	7828	ブラツク	8065	ブラツク	7622	ブラツク	7831	ブラツク	7744	ブラツク	8254	ブラツク
Fm-3	7552	ブラツク	8525	(艶消シ)	7827	ブラツク	7830	ブラツク	7828	ブラツク	8065	ブラツク	7622	ブラツク	7831	ブラツク	7744	ブラツク	8254	ブラツク

ツール グループ

図番—118　スタンダード ツール

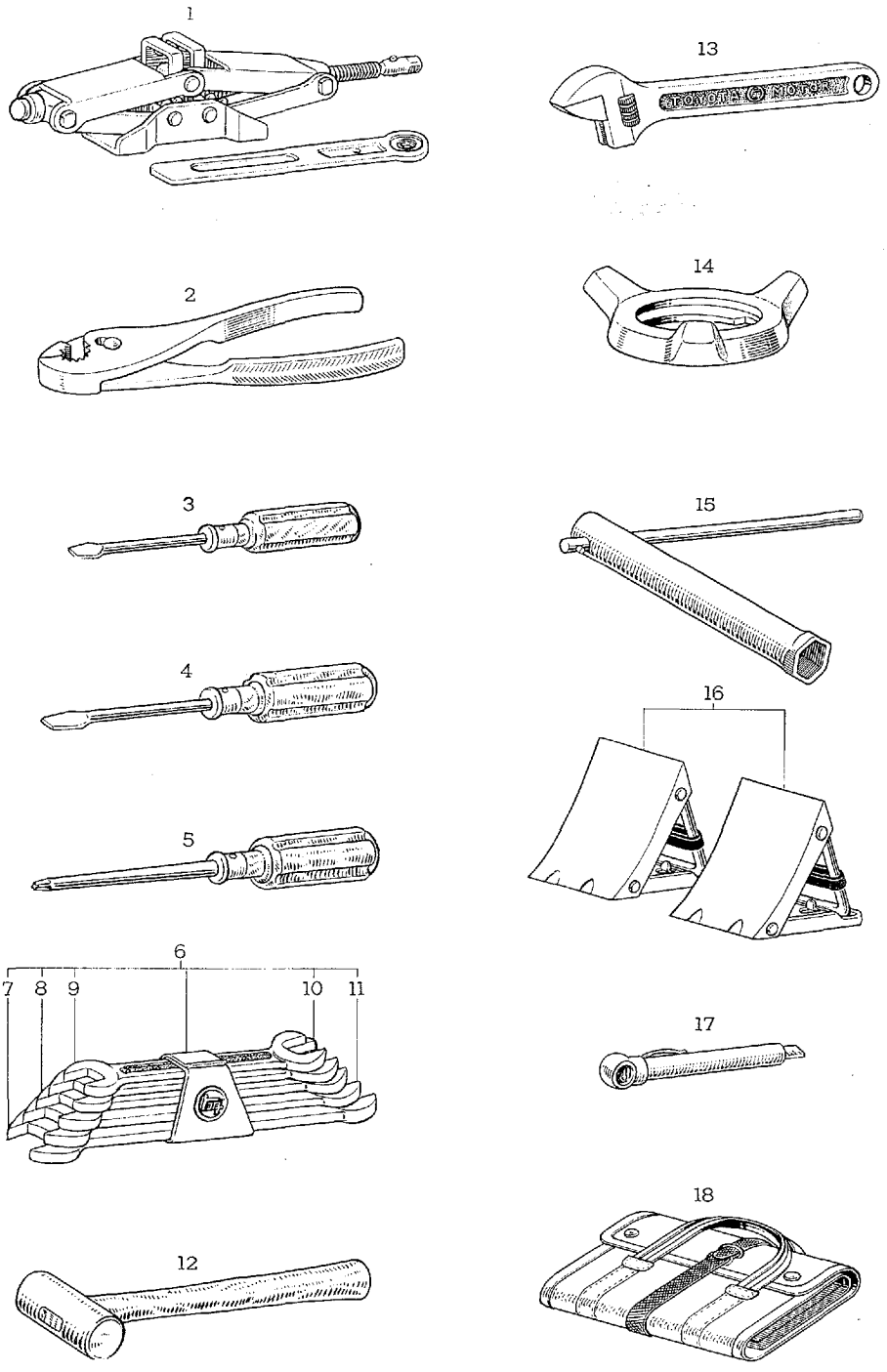

T 0335

図解番号	部品番号	部品名	使用個数	型式
		スタンダード ツール		
(図番118)				
	09100-62010*	ツール セット, スタンダード (図番-117 の全部品を含みます)	1	MF10
	N09101-62010	ツール セット, スタンダード, レス ジャツキ (図番—117 の 2～18 を含みます)	1	MF10. 10C
1	09110-62010	ジャツキ アッセンブリ, パンタグラフ	1	MF10. 10C
2	09130-00011	プライヤ, 150 mm	1	MF10. 10C
3	09135-00030	ドライバ, スクリュ (—) タイプ, 75 mm	1	MF10. 10C
4	09135-00060	ドライバ, スクリュ (—) タイプ, 150 mm	1	MF10. 10C
5	09135-00090	ドライバ, スクリュ (+) タイプ, No.2	1	MF10. 10C
6	09140-62010	スパナ セット, 5 pcs.	1	MF10
	09140-00040	スパナ セット, 5 pcs. (ISO)	1	MF10. 10C
7	09141-00060	スパナ, 19×17 mm	1	MF10
	09141-00100	スパナ, 19×22 mm (ISO)	1	MF10. 10C
8	09141-00400	スパナ, 12×14 mm	1	MF10. 10C
9	09141-00010	スパナ, 8×9 mm	1	MF10
	09141-00011	スパナ, 8×10 mm	1	MF10. 10C
10	09141-00030	スパナ, 10×12 mm	1	MF10. 10C
11	09141-00050	スパナ, 14×17 mm	1	MF10. 10C
12	09137-62010	ハンマ, No.2	1	MF10. 10C
13	09145-00030	レンチ, モンキ, 250 mm	1	MF10. 10C
14	09150-62010	レンチ, ハブ ナット	1	MF10. 10C
15	09155-43010	レンチ アッセンブリ, スパーク プラグ (09155-43011 と互換性あり)	1	MF10
	N09155-43011	レンチ アッセンブリ, スパーク プラグ-①	1	MF10. 10C
16	09185-00010	ストッパ セット, ホイール, No.1	1	MF10. 10C
17	09186-00010	ゲージ, タイヤ プレッシャ, No.1	1	MF10. 10C
18	09120-62010	バッグ, ツール	1	MF10. 10C

① F.N. MF10-10401 以降

図番—119　スペシャル サービス ツール

1
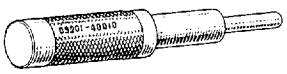

2
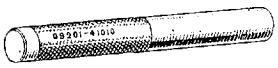

3
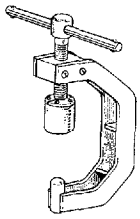

4
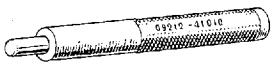

5
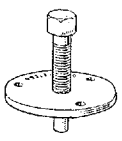

6
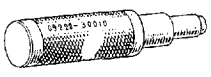

7
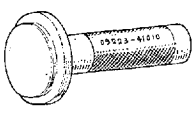

8


9
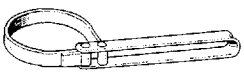

10
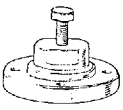

11
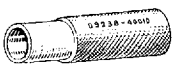

12
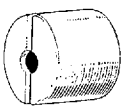

13
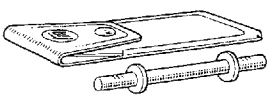

14


15
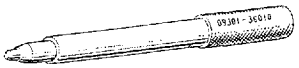

16
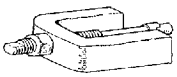

17


18
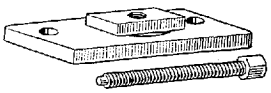

19
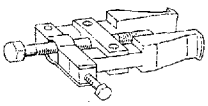

20
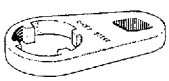

21
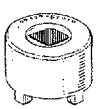

T 0631

図解番号	部品番号	部品名	型式

スペシヤル サービス ツール

(図番119)

1	09201-40010	リムーバ アンド リプレーサ, バルブ ガイド ブシユ	MF10. 10C
2	09201-41010	リプレーサ, バルブ ガイド ブシユ	MF10. 10C
3	09202-43010	コンプレツサ, バルブ スプリング	MF10. 10C
4	09212-41010	リプレーサ, デイストリビユータ シヤフト ブシユ	MF10. 10C
5	09213-43010	プラー, クランクシヤフト ダンパ	MF10. 10C
6	09222-30010	リムーバ アンド リプレーサ コネクテイング ロツド ブシユ	MF10. 10C
7	09223-41010	リプレーサ, クランクシヤフト リヤ オイル シール	MF10. 10C
8	09225-43010	レンチ, バルブ タイミング アジヤスト	MF10. 10C
9	09228-41010	レンチ, オイル クリーナ バンド	MF10. 10C
10	09235-20010	プラー, ウオータ ポンプ プーリ シート	MF10. 10C
11	09238-40010	リムーバ アンド リプレーサ, ウオータ ポンプ ベアリング	MF10. 10C
12	09239-40010	プラー, ウオータ ポンプ ロータ	MF10. 10C
13	09240-43010	ゲージ, フロート レベル-(09240-43011 と互換性あり)	MF10
	N09240-43011	ゲージ, フロート レベル	MF10. 10C
14	09248-43011	ゲージ, バルブ タイミング アジヤスト	MF10. 10C
15	09301-36010	ツール, クラツチ ガイド	MF10
	N09301-62010	ツール, クラツチ ガイド-①	MF10
16	09303-35010	プラー, インプツト シヤフト フロント ベアリング	MF10
17	09304-30012	リプレーサ, インプツト シヤフト フロント ベアリング	MF10
18	N09306-62010	プラー, カウンタ ギヤ-①	MF10
19	09308-10010	プラー, オイル シール	MF10
20	09326-62010	レンチ, アウトプツト シヤフト ベアリング ロツク ナツト	MF10
21	09327-62010	レンチ, カウンタシヤフト ベアリング ロツク ナツト	MF10

① F.N. MF10-10401 以降

図番—120　スペシャル サービス ツール

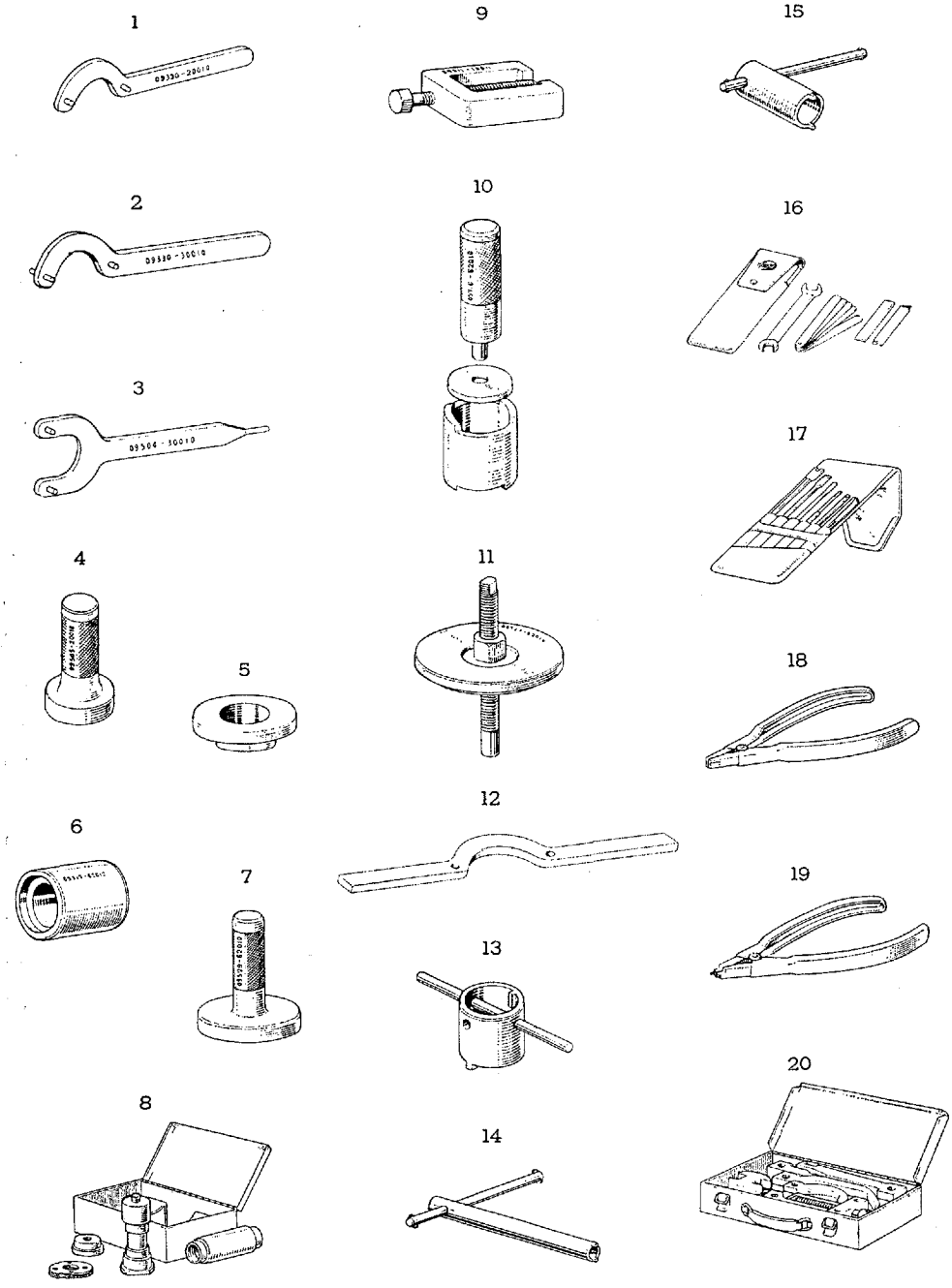

T 0632

図解番号	部品番号	部品名	型式
		スペシヤル サービス ツール	
(図番120)			
1	09330-20010	ツール，ユニバーサル ジヨイント フランジ ホールデイング	MF10. 10C
2	09330-30010	ツール，ユニバーサル ジヨイント フランジ ホールデイング	MF10. 10C
3	09504-30010	レンチ，デイフアレンシヤル アジヤステイング ナツト	MF10. 10C
4	09505-20010	リプレーサ，デイフアレンシヤル サイド ベアリング	MF10. 10C
5	09506-30010	リプレーサ，デイフアレンシヤル ドライブ ピニオン リヤ ベアリング コーン	MF10. 10C
6	09517-62010	リプレーサ，ドライブ シヤフト オイル シール	MF10. 10C
7	09529-62010	リプレーサ，リヤ ナツクル オイル シール	MF10. 10C
8	09530-30010	ゲージ，デイフアレンシヤル ドライブ ピニオン アジヤスト	MF10. 10C
9	09611-20011	プラー，タイ ロツド エンド	MF10. 10C
10	09716-62010	リムーバ アンド リプレーサ，コントロール アーム ブシユ	MF10. 10C
11	09727-62010	コンプレツサ，リヤ スプリング	MF10. 10C
12	09738-22010	リムーバ，ブレーキ ブースタ リヤ シエル-①	MF10. 10C
13	09802-62010	レンチ，イグニツシヨン スイツチ ロツク ナツト	MF10. 10C
14	09810-62010	レンチ，ライテイング スイツチ ロツク ナツト	MF10. 10C
15	09811-62010	レンチ，タンプラ スイツチ ロツク ナツト	MF10. 10C
16	09850-21010	アジヤスト キツト，エンジン	MF10. 10C
17	09860-11010	ドライバ セツト，キヤブレタ	MF10. 10C
18	09905-00010	エクスパンダ，スナツプ リング，No.1	MF10. 10C
19	09905-00020	エクスパンダ，スナツプ リング，No.2	MF10. 10C
20	09950-20010	プラー，ユニバーサル	MF10. 10C

① F.N. MF10-10401 以降

図番—121　スペシヤル サービス ツール（MF10-C）

1
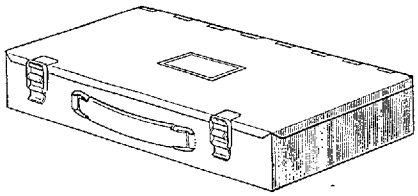

2
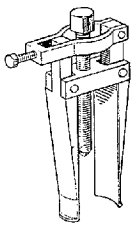

3
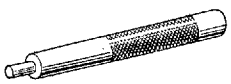

4
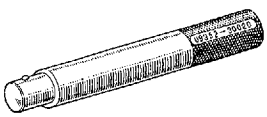

5


6


7
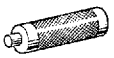

8


9


10
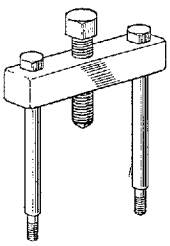

11
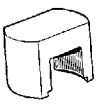

12


13


14
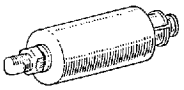

15


16


17
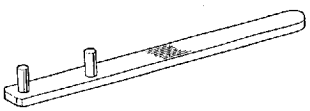

18
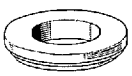

19


20


T 0524

図解番号	部品番号	部品名	使用個数	型式

スペシヤル サービス ツール (MF10-C)

(図番121)

	09350-30012	ツール セツト, トヨグライド (図番—121 の全部品を含みます)	10C
1	09351-30011	ケース	10C
2	09308-30020	プラー, オイル シール	10C
3	09352-30010	ハンドル, No.1	10C
4	09352-30020	ハンドル, No.2	10C
5	09356-30011	ゲージ, シツクネス	10C
6	09356-30020	ゲージ, フロント クラツチ ディスク キヤツプ	10C
7	09361-30010	リプレーサ, マニユアル バルブ レバー シヤフト オイル シール	10C
8	09361-30020	リプレーサ, スロツトル バルブ レバー シヤフト オイル シール	10C
9	09362-30010	ガイド, オイル ポンプ ボデー	10C
10	09365-30010	プラー, フロント オイル ポンプ ボデー	10C
11	09369-30010	コンプレツサ, リヤ クラツチ スプリング	10C
12	09369-30020	コンプレツサ, フロント クラツチ ピストン リターン スプリング	10C
13	09371-30010	リムーバ, プラネタリ ピニオン ピン	10C
14	09375-30010	プラー, ニードル ベアリング	10C
15	09384-30010	リプレーサ, ニードル ベアリング	10C
16	09385-30010	リムーバ アンド リプレーサ, パーキング ロツク ポール シヤフト	10C
17	09386-30010	レバー, センタ サポート	10C
18	09387-30010	アンビル, プラネタリ ピニオン ピン	10C
19	09388-30010	リプレーサ, オイル シール	10C
20	09398-30010	ピン, トランスミツシヨン ガイド	10C

索　　引

1. この索引表は部品番号を集録し，部品番号から本文を索引するようにしてあります。

2. 部品番号の記載順序は数字の若い順を追つて記載してあります。

3. 規格部品（ボルト，スタツド ボルト，スクリユ，ナツト，ワツシヤ，コツタ ピン，リベツト等）は後尾に集録してあります。

索　　引

品　番	頁	図　番
04234-30010	119	33-15
⊠04331-22010	143	41-19
04332-30020	171	48-22
04371-10011	249	69-17
04371-20010	199	56-10
〃	201	57-12
04371-60010	217	60-6
⊠04441-62010	275	76-11
⊠04443-62010	275	76-13
04471-20040	269	74-19
04472-20030	269	74-20
04479-20010※	267	73-46
04479-20011	267	73-46
04479-20021	267	73-46
⊠04479-62010	267	73-46
⊠04479-62011	267	73-46
⊠11011-88101	47	12-20
11012-40010	47	12-20
11013-40010	47	12-20
11022-41010	39	10-47
11100-43010	29	
11101-88111	31	9-13
11115-88110	33	9-38
11121-88110	31	9-25
11125-88110	31	9-24
11183-88110※	33	9-31
11183-88201	33	9-31
11210-88110	31	9-7
11213-88110	31	9-11
11246-88110	31	9-6
11293-88110	93	26-1
11302-88110	41	11-14
⊠11302-88111	41	11-14
11328-88110	43	11-26
11338-88110	43	11-25
11355-41010	41	11-9
11361-88110	43	11-28
11366-41010	43	11-27
11381-41010	41	11-11
11383-41010	41	11-10
11400-88110	27	
⊠11400-88111	27	
⊠11400-88112	27	
⊠11401-88102	35	10-6
11401-88110	35	10-6
⊠11401-88111	35	10-6
11437-88101	39	10-55
11448-88110	35	10-7
11452-41010	39	10-36
⊠11493-88101	59	15-38
11495-41010	39	10-51
11498-88110	39	10-50
11702-41010	45	12-8
⊠11702-43010	45	12-8
11704-41010	45	12-8
11801-88110	49	13-7
12000-88110	23	
⊠12000-88113	23	
⊠12101-88101	39	10-35
12101-88110	39	10-35
⊠12101-88111	39	10-35
12102-88110	39	10-41
⊠12108-49025	31	9-8
12108-88110	31	9-8
⊠12121-88101	37	10-33
12121-88110	37	10-33
⊠12121-88111	37	10-33
⊠12122-88101	39	10-52
12122-88110	39	10-52
12141-88110	39	10-36
12151-41010	37	10-29
12151-88110	37	10-29
12152-88110	39	10-44
12157-10010	143	41-28
〃	149	42-33
〃	173	46-31
〃	207	59-29
12201-41010	37	10-21
⊠12321-88102	167	46-17
12255-41010	37	10-22
12281-88110	33	9-30
12311-41010	35	10-2
12311-41020	35	10-2
12315-41010	35	10-2
12315-41020	35	10-2
⊠12321-88101	143	41-16
12321-88110	141	40-12
⊠12361-88101	35	10-1
12361-88110	35	10-1
⊠12361-88111	35	10-1
12362-88110	35	10-1
⊠12362-88111	35	10-1
12371-88110	141	40-14
〃	143	41-13
〃	167	46-14
12392-88110	37	10-25
⊠12392-88111	37	10-25
12511-88110	295	80-54
12511-88111	295	80-54
12531-88101	55	14-13
12531-88110	55	14-13
12532-88110	55	14-11
13011-88110	45	12-1
⊠13011-88111	45	12-1
⊠13013-43010	45	12-1
13041-41010	45	12-7
13101-88110	45	12-2
⊠13101-88111	45	12-2
⊠13103-43010	45	12-2
13201-41010	45	12-4
⊠13202-43010	45	12-7
13204-41010	45	12-7
13405-41010※	45	12-9
13405-49035	45	12-9
13407-88110	45	12-13
⊠13407-88112	45	12-13
13411-41010	47	12-16
13411-41011	47	12-16
13435-41010	45	12-14
13453-20010	45	12-10
13455-41010	47	12-22
13456-41010	47	12-18
13506-88110	59	15-30
13507-88110	57	15-1
13511-88110	53	13-17
13512-88110	49	13-6
13515-88110	55	14-3
13520-88110	57	15-11
13521-88110	59	15-33
13522-41010	59	15-31
13523-88110	49	13-4
13528-88110	59	15-29
⊠13540-88101	57	15-12
13540-88110	57	15-12
13543-41010※	57	15-16
13544-41010※	57	15-14
13711-88110	53	13-18
13715-88110	53	13-16
13734-88201	53	13-15
13741-88110	51	13-11
13550-88110	59	15-24
13552-88110	59	15-26
13559-88110	59	15-27
13560-88110	57	15-20
13561-88110	57	15-3
⊠13562-88111	59	15-36
13563-88110	59	15-34
⊠13563-88111	59	15-34
13574-88110	55	14-9
13594-88110	57	15-10
13597-88110	57	15-7
13602-88110	55	14-4
⊠13602-88111	55	14-4
⊠13602-88112	55	14-4
⊠13609-88101	55	14-15
13609-88110	55	14-15
13648-88110	307	82-32
13751-88110※	49	13-8
⊠13751-88111	49	13-8
⊠15012-88101	69	18-16
15012-88110	61	16-11
⊠15012-88111	65	17-18
⊠15015-88101	69	18-4
15015-88110	61	16-5
⊠15100-88101	69	18-1
15100-88110	61	16-1
⊠15100-88111	65	17-17
15101-88110	61	16-4
⊠15101-88111	67	17-33
⊠15104-88201	67	17-53
15114-46011	61	16-8

索　引

品番	頁	図番
15114-46011	67	17-31
〃	69	18-7
⊠15119-88111	65	17-19
15121-88110	61	16-7
〃	69	18-6
⊠15121-88111	65	17-20
15122-60010	61	16-12
〃	69	18-8
15122-79410	67	17-32
⊠15125-88111	65	17-21
15126-79410	67	17-34
15131-41010	61	16-13
〃	65	17-3
〃	69	18-9
15132-21010	61	16-24
〃	65	17-5
〃	69	18-24
15132-46010	61	16-14
〃	65	17-30
〃	69	18-10
15133-20010	61	16-16
〃	65	17-4
〃	69	18-12
15134-20010	61	16-15
〃	65	17-2
〃	69	18-11
⊠15158-88111	67	17-41
⊠15159-88111	67	17-40
⊠15161-88111	65	17-24
⊠15162-88111	65	17-26
15163-41010	61	16-3
〃	69	18-3
⊠15163-88111	67	17-37
⊠15165-88111	65	17-23
⊠15166-88111	67	17-36
⊠15168-88111	67	17-61
⊠15301-88101	37	10-28
15301-88110	37	10-28
⊠15183-88111	65	17-25
⊠15187-88111	67	17-38
15188-41010	69	18-13
15310-88110	61	16-21
〃	65	17-1
〃	69	18-21
15311-88110	61	16-23
〃	65	17-6
〃	69	18-23
15318-88110	61	16-22
〃	65	17-7
〃	69	18-22
15403-88110	61	16-17
⊠15411-88110	67	17-58
⊠15412-88110	67	17-56
⊠15413-88101	69	18-19
⊠15413-88111	67	17-48
⊠15423-88110※	67	17-45
⊠15423-88111	67	17-45
15426-88110	67	17-57
15600-41010	61	16-20
〃	65	17-8
〃	69	18-20
15710-88110	71	19-4
16100-88110	73	20-6
16101-88110	73	20-17
16104-30011	73	20-15
16111-38110	73	20-19
16120-88110	73	20-10
16124-40010	73	20-14
16131-88110	73	20-16
16171-20010	73	20-11
16173-88110	73	20-9
16193-20010	73	20-18
16261-88110	75	21-16
16271-41010	73	20-4
16279-88110	75	21-19
16291-88110	77	21-27
16292-88110	75	21-12
16302-88110	77	21-29
16325-88110	75	21-20
16331-88110	75	21-3
16333-88110	75	21-23
16335-88110	75	21-9
16336-88110	75	21-8
16337-88110	75	21-6
16341-88110	75	21-4
16343-88110	75	21-21
⊠16361-88101	79	22-16
16361-88110	79	22-16
16381-88110	291	80-1
⊠16381-88111	291	80-1
16400-88110	79	22-17
⊠16400-88112	79	22-17
16401-88110	79	22-18
⊠16571-88102	81	22-30
16571-88110	81	22-30
⊠17000-88102	25	
17111-88110	83	23-17
⊠17111-88113	83	23-17
17112-88110	83	23-14
⊠17112-88113	83	23-14
17113-88110	83	23-15
⊠17113-88113	83	23-15
17140-88111	83	23-6
17150-88111	83	23-8
17167-88110	83	23-11
17173-88111	83	23-3
17177-88110	83	23-13
17401-88110	87	24-9
⊠17401-88111	87	24-9
⊠17401-88112	91	25-22
⊠17403-88101	87	24-16
⊠ 〃	91	25-25
17403-88110	87	24-16
⊠17403-88111	87	24-16
17408-88110	87	24-12
⊠17408-88111	87	24-12
⊠17408-88112	91	25-24
17441-30010	87	24-10
17441-40010	87	24-10
〃	91	25-23
17504-40901	89	24-29
〃	91	25-17
17504-50010	87	24-19
〃	91	25-3
⊠17510-88102	91	25-26
17510-88110※	89	24-21
⊠17510-88111	89	24-21
⊠17510-88112	89	24-21
17554-88110	83	23-5
17561-88110	87	24-1
〃	91	25-6
17566-88110	87	24-2
〃	91	25-10
17567-88110	89	24-22
〃	91	25-19
⊠17571-88102	87	24-15
⊠ 〃	91	25-12
17571-88110	87	24-15
⊠17578-88102	87	24-14
⊠ 〃	91	25-15
17578-88110	87	24-14
⊠17700-88112	93	26-19
17705-88110	93	26-16
17710-88111	93	26-14
17801-88110	93	26-13
17841-88110	93	26-15
17848-88110	93	26-5
17849-88110	93	26-3
17861-88110	93	26-4
⊠17861-88111	93	26-4
17862-88110	93	26-2
⊠17881-88101	93	26-10
17881-88110	93	26-10
⊠17881-88111	93	26-10
19100-88110	289	79-30
〃	303	82-1
⊠19100-88111※	289	79-30
〃 ※	303	82-1
⊠19100-88112	289	79-30
〃	303	82-1
⊠19100-88113	289	79-30
〃	303	82-1
⊠19101-41010	307	82-33
19101-88110	307	82-33
19102-41010	309	82-49
⊠19103-41030	307	82-35
19103-88110	307	82-35
⊠19103-88111	307	82-35
⊠19103-88112	307	82-35
19105-41010	309	82-54
19105-88110	303	82-2

索　引

品番	頁	図番
※19105-88111	303	82-2
※19105-88112	303	82-2
※19105-88113	303	82-2
19106-88110	303	82-6
※19106-88111	303	82-6
※19106-88113	303	82-6
19107-41011	305	82-23
19107-88110	305	82-23
※19107-88112	305	82-23
19115-50010	307	82-34
19117-41010	305	82-21
19118-41010	305	82-18
19121-30030	309	82-63
19122-39041	307	82-43
19122-88110	307	82-43
※19122-88111	307	82-43
19123-41011	307	82-42
19123-88110	307	82-42
※19123-88111	307	82-42
※19123-88112	307	82-42
19125-30010	307	82-46
19126-88110	307	82-41
※19126-88111	307	82-41
19133-41010	305	82-20
19145-41020	307	82-37
19145-88110	307	82-39
19146-88110	307	82-37
※19151-88102	303	82-10
19151-88110	303	87-10
※19151-88111	303	82-10
※19151-88112	303	82-10
19152-32010	303	82-7
19153-88110	303	82-9
※19153-88111	303	82-8
※　〃	303	82-9
19154-88110	303	82-8
19155-41010	307	82-32
19168-41010	309	82-59
19220-88110	305	82-28
※19220-88111	305	82-28
※19220-88112	305	82-28
※19220-88113	305	82-28
19221-30030	305	82-22
19221-60040	305	82-22
19231-22010	303	82-11
19231-88110	303	82-11
19901-88110	287	79-4
19941-88110	287	79-18
19942-41010	289	79-25
19943-88110	289	79-26
19944-88110	287	79-15
19946-88110	287	79-16
19947-88110	287	79-17
19952-88110	309	82-50
19953-88110	309	82-51
19955-88110	309	82-54
21019-88110	105	28-61
※21019-88111	115	31-46
21047-88110	105	28-68
〃	115	31-51
21100-88110	101	28-1
※21100-88111	101	28-1
※21100-88113	107	29-1
※21100-88115	107	29-1
21100-88120	105	28-71
※21100-88121	105	28-71
※21100-88123	107	29-2
※21100-88125	107	29-2
21100-88130	105	28-72
※21100-88131	105	28-72
※21100-88133	107	29-3
※21100-88135	107	29-3
※21112-88102	107	29-5
21112-88110	105	28-73
〃	107	29-5
※21114-88101	115	31-38
21114-88110	105	28-59
※21114-88111	115	31-38
21118-88110	101	28-7
〃	109	30-3
21119-88110	101	28-15
※21119-88111	109	30-10
※21124-88101	115	31-45
※21138-88102	109	30-8
21138-88110	101	28-9
〃	109	30-7
21209-88110	103	28-27
※21209-88111	111	30-28
21211-88110	105	28-58
※21211-88111	115	31-37
21213-88110	105	28-57
※21213-88111	115	31-35
※21223-88101	113	31-16
21224-88110	103	28-28
※21224-88111	103	28-29
※21224-88112	113	31-10
21251-88110	103	28-31
※21251-88111	113	31-12
※21257-88101	109	30-19
※　〃	115	31-48
21258-88110	103	28-38
〃	113	31-18
※21258-88111	113	31-18
21262-88110	103	28-28
※21262-88112	113	31-9
※21267-88101	113	31-13
21267-88110	103	28-37
〃	105	28-63
21267-88110	113	31-13
21271-88110	103	28-37
〃	113	31-5
21273-88110	103	82-32
〃	113	31-19
※21284-88101	113	31-2
※21285-88101	113	31-15
21294-88110	101	28-20
〃	111	30-23
21301-88110	103	28-25
※21301-88111	111	30-26
21311-88110	103	28-41
〃	113	31-4
21406-88110	103	28-45
※21406-88111	113	31-25
※21487-88101	115	31-39
※21492-88110	105	28-62
※21492-88111	115	31-40
21502-88110	101	28-13
※21502-88111	109	30-12
※21502-88112	109	30-12
21522-88110	101	28-11
※21522-88111	109	30-2
21548-88110	103	28-44
〃	115	31-27
※21548-88111	115	31-27
21558-88110	103	28-30
〃	113	31-11
21561-88110	103	28-40
〃	113	31-3
※21578-88101	113	31-20
21578-88110	103	28-47
〃	113	31-20
※21579-88101	109	30-14
21579-88110	101	28-5
21579-88111	109	30-14
※21594-88101	113	31-8
21614-88110	105	28-56
〃	115	31-36
21618-88110	101	28-23
〃	105	28-76
〃	111	30-25
〃	115	31-28
21618-88120	101	28-23
〃	111	30-25
21618-88130	101	28-23
〃	111	30-25
21621-88110	101	28-21
〃	109	30-22
21624-88110	103	28-54
※21628-88101	113	31-17
※21636-88101	109	30-9
※21637-88101	115	31-47
21638-88110	103	28-26
※21638-88111	109	30-17
21646-88110	105	28-60
※21646-88111	115	31-44
21649-88110	101	28-16
※21649-88111	109	30-11
21657-88110	103	28-34
〃	113	31-26
21707-88110	105	28-67
※21707-88111	115	31-50

索　引

品　番	頁	図　番
21724-88110	103	28-33
〃	113	31-6
21729-88110	103	28-46
〃	113	31-21
ⓃN21737-88101	109	30-13
21737-88110	101	28-4
〃	109	30-13
21738-88110	101	28-8
〃	109	30-6
21741-88110	105	28-64
〃	115	31-41
ⓃN21751-88101	109	30-18
21751-88110	101	28-17
〃	109	30-20
21755-88110	101	28-18
〃	109	30-21
ⓃN21758-88110	103	28-24
21763-88110	101	28-22
ⓃN21763-88111	111	30-27
21767-88110	105	28-63
〃	115	31-43
21784-88110	103	28-53
〃	115	31-29
ⓃN21785-88110	103	28-36
ⓃN21785-88111	113	31-7
21787-88110	103	28-39
〃	113	31-1
21789-88110	105	28-55
21792-88110	101	28-6
〃	109	30-4
21811-88110	101	28-19
〃	111	30-24
ⓃN21813-88101	115	31-34
ⓃN21813-88102	115	31-34
21824-88110	103	28-51
〃	115	31-33
ⓃN21829-88101	113	31-14
21832-88110	103	28-52
〃	115	31-30
21842-88110	101	28-14
21844-88110	101	28-2
〃	109	30-15
21845-88110	103	28-50
ⓃN21845-88111	113	31-24
21847-88110	105	28-69
ⓃN21847-88111	115	31-57
21849-88110	105	28-70
ⓃN21849-88111	115	31-52
21854-88110	103	28-43
〃	113	31-22
21855-88110	101	28-3
ⓃN21863-88101	109	30-8
21867-88110	105	28-66
〃	115	31-49
21876-88110	101	28-12
〃	109	30-5
21881-88110	103	28-42
21881-88110	113	31-23
21882-88110	103	28-48
〃	115	31-31
21885-88110	101	28-3
〃	109	30-16
21887-88110	105	28-65
〃	115	31-42
21904-88110	97	27-3
ⓃN21904-88111	97	27-3
ⓃN21905-88101	97	27-16
21905-88110	97	27-16
21911-88110	83	23-20
ⓃN21912-88101	83	23-21
21912-88111	83	23-21
ⓃN21913-88101	85	23-24
21941-88110	97	27-15
ⓃN21941-88111	97	27-15
21943-88110*	97	27-6
ⓃN21943-88112	97	27-6
21944-88110	97	27-10
21947-88110	97	27-8
ⓃN21947-88111	97	27-8
ⓃN21947-88112	97	27-8
21961-88110*	99	27-19
ⓃN21961-88111	99	27-19
21962-88110*	97	27-11
ⓃN21962-88111	97	27-11
ⓃN21983-88101	107	29-4
ⓃN23100-43010	117	32-1
〃	121	34-14
23100-50013	117	32-1
〃	121	34-14
23105-50013	117	32-18
23106-50013	117	32-10
ⓃN23107-43010	117	32-6
23107-50013	117	32-6
ⓃN23108-43010	117	32-2
23108-50013	117	32-2
23109-50010	117	32-5
〃	121	34-17
23111-50011	117	32-9
23112-50010	117	32-7
23113-50011	117	32-8
23114-50012	117	32-19
23119-50011	117	32-15
23120-50013	117	32-11
23121-50010	117	32-13
23122-50010	117	32-14
23123-50011	117	32-16
23124-50012	117	32-12
23300-40010	119	33-12
23300-50010	121	34-4
23301-40010*	119	33-14
23301-40011	119	33-14
23304-30010	119	33-19
23312-30010	119	33-16
23313-30010	119	33-18
23333-30010	119	33-17
23921-22010	119	33-9
23921-50010	121	34-18
23921-88110	119	33-3
27020-43010	289	79-29
〃	291	80-5
ⓃN27020-43012	289	79-29
Ⓝ 〃	291	80-5
27212-39050	295	80-45
27310-43010	291	80-9
27312-31011	291	80-13
27313-31011	291	80-11
27330-31011	293	80-44
ⓃN27330-31012	293	80-44
27350-43010	291	80-16
27350-43011	291	80-16
27351-31010	293	80-38
27353-43010	293	80-36
27353-43011	293	80-36
27356-43010	293	80-35
27356-43011	293	80-35
27357-43010	293	80-34
27357-43011	293	80-34
27370-31011	293	80-22
27370-31012	293	80-22
27371-31011	293	80-24
27372-31011	293	80-23
27378-31011	293	80-31
27379-31011	291	80-17
27383-31011	291	80-20
27387-31011	293	80-26
27410-43010	295	80-47
27411-43010	291	80-7
ⓃN27411-43012	291	80-7
27441-31011	291	80-8
27700-33010	321	85-1
27700-40021	321	85-1
28011-10011	297	81-17
28011-41011	297	81-17
28100-43010*	289	79-31
〃 *	297	81-1
28100-43011*	289	79-31
〃 *	297	81-1
28100-43012*	289	79-31
Ⓝ 〃	297	81-1
28110-41015	299	81-19
28110-41018	299	81-19
ⓃN28110-43010	299	81-19
28113-40010	297	81-6
28113-41011	297	81-6
28114-40010	297	81-7
28114-41011	297	81-7
28116-41012	301	81-48
28117-10011	297	81-12
28117-41012	297	81-12
28118-10011	297	81-13
28118-41012	297	81-13

索　引

品　番	頁	図　番	品　番	頁	図　番	品　番	頁	図　番
28120-41011	301	81-38	31232-30010	131	36-5	33122-62010	143	41-22
28120-43010	301	81-37	31236-30020	131	36-8	〃	147	42-5
ⓃN28120-43011	301	81-38	31250-62010	131	36-1	33131-62010	147	42-7
28121-41011	301	81-39	ⓃN31250-62011	131	36-1	ⓃN33131-62011	147	42-7
28121-43010	301	81-39	31301-88110	133	37-15	33132-62010	143	41-20
ⓃN28121-43011	301	81-39	ⓃN31301-88111	133	37-15	〃	147	42-8
28123-40011	301	81-40	31321-88110	133	37-16	33135-30010	171	48-24
28123-41011	301	81-40	31410-20044	137	39-1	33141-62010	147	42-18
28126-35010	301	81-46	ⓃN31410-62010	137	39-1	ⓃN33141-62011	147	42-18
28130-21011	299	81-26	31412-20011	137	39-8	33142-62010	143	41-23
28130-40010	299	81-26	31424-30010	137	39-4	〃	149	42-41
28131-20010	299	81-27	〃	269	74-6	33146-30010	171	48-21
28132-21010	299	81-21	31425-30020	137	39-3	33151-62010	149	42-35
28132-40010	301	81-32	〃	269	74-5	33156-62010	149	42-40
28132-41010	299	81-21	31426-30010	137	39-5	33157-62010	143	41-21
28132-41011	301	81-32	〃	269	74-7	〃	149	42-39
28136-40010	299	81-24	31426-30011	137	39-5	33171-62010	149	42-32
28136-41011	299	81-24	31441-20010	137	39-13	33175-62010	143	41-29
28138-40010	301	81-34	31442-20010	137	39-11	〃	149	42-31
28138-41011	301	81-34	31451-20020	137	39-16	33213-62010	151	43-15
28140-40010	299	81-28	ⓃN31451-62010	137	39-16	ⓃN33213-62011	151	43-15
28140-41012	299	81-28	31453-30011	269	74-18	ⓃN33213-62012	151	43-15
ⓃN28140-43010	299	81-28	31453-30011	275	76-10	33215-62010	151	43-17
28142-21010	299	81-29	31470-30060	139	39-34	ⓃN33215-62011	151	43-17
28142-35010	299	81-29	31472-30040	139	39-39	ⓃN33215-62012	151	43-17
28142-77030	299	81-29	31473-30020	139	39-40	33217-62010	153	43-28
28143-40010	299	81-30	31474-30020	139	39-43	ⓃN33217-62011	153	43-28
28150-35010	297	81-2	31476-30020	139	39-41	ⓃN33217-62012	153	43-28
28150-43010	297	81-2	31478-30010	265	73-23	33243-62010	151	43-16
ⓃN28150-43011	297	81-2	31481-88110	137	39-23	ⓃN33243-62011	151	43-16
28160-40012	297	81-10	ⓃN31481-88111	137	39-23	ⓃN33243-62012	151	43-16
28160-41011	297	81-10	31484-88110	139	39-31	33245-62010	153	43-21
ⓃN28160-43010	297	81-10	31484-88110	281	78-31	ⓃN33245-62011	153	43-21
28162-41011	301	81-49	32000-30040	169	47-3	ⓃN33245-62012	153	43-21
28163-40011	299	81-18	32101-30012	169	47-10	33247-62010	153	43-25
28163-40011	299	81-18	ⓃN32921-62010	197	55-13	ⓃN33247-62011	153	43-25
28163-41011	299	81-18	ⓃN32922-62010	197	55-17	ⓃN33247-62012	153	43-25
28166-40010	301	81-31	32926-30011	197	55-11	ⓃN33255-62010	153	43-32
28166-41011	301	81-31	ⓃN33032-62010	159	44-14	33261-62010	153	43-22
28300-50010	323	85-38	ⓃN33033-62010	157	44-10	33264-62010	153	43-20
28800-50010	287	79-1	ⓃN33034-62010	157	44-7	33266-62010	153	43-33
28800-50020	287	79-1	ⓃN33036-62010	159	44-22	33280-62010	149	42-43
31011-62010	147	42-1	33104-30010	149	42-34	33284-62010	153	43-29
31121-30030	147	42-2	〃	207	59-31	ⓃN33289-62010	153	43-37
31125-62010	131	36-21	33110-62010	141	40-6	ⓃN33294-62010	153	43-39
31126-62010	131	36-20	ⓃN33110-62011	143	41-7	ⓃN33295-62010	153	43-35
31201-62010	131	36-17	33111-62010	147	42-11	ⓃN33301-62010	157	44-1
31204-30011	131	36-7	ⓃN33111-62011	147	42-11	33311-62012	157	44-1
31210-62011	131	36-9	33116-62010	143	41-27	ⓃN33311-62013	157	44-1
31213-62011＊	131	36-16	〃	147	42-10	33321-62011	157	44-6
ⓃN31213-69015	131	36-16	ⓃN33118-88110	141	40-7	ⓃN33321-62012	157	44-6
31214-30020	131	36-13	Ⓝ 〃	143	41-9	ⓃN33321-62013	157	44-6
31215-30020	131	36-15	Ⓝ 〃	167	46-10	33323-62010	147	42-20
31216-30010	131	36-12	ⓃN33119-88110	141	40-7	33324-62010	147	42-22
31221-62011	131	36-14	Ⓝ 〃	143	41-9	33325-62010	147	42-21
31231-40010	131	36-6	Ⓝ 〃	167	46-10	33332-62011	157	44-10
ⓃN31231-62010	131	36-6	33121-62010	147	42-6	33333-62011	157	44-7

索　引

品　番	頁	図　番	品　番	頁	図　番	品　番	頁	図　番
33335-62011	159	44-14	33465-62010	163	44-50	35305-30011	183	51-11
33336-62011	159	44-22	33481-20030	181	50-29	35306-30011	189	52-48
33343-62010	157	44-9	33481-62010	161	44-35	35307-30012	169	47-6
33348-62010	159	44-16	33482-62010	149	42-47	35322-30010	169	47-18
※33348-62011	159	44-16	※33482-62040	173	48-41	35323-31011	177	49-38
33349-62010	159	44-23	32485-30010	173	48-38	〃	183	51-3
33353-62010	159	44-25	33485-62010	149	42-52	35336-31011	171	48-6
33355-62010	159	44-15	※33501-88101	195	54-18	35339-30010	189	52-50
※33355-62011	159	44-15	※33502-88101	195	54-15	35343-30021	183	51-10
33356-62010	161	44-31	※33503-62010	155	43-44	35346-30010	183	51-16
33357-62010	161	44-30	※33503-88102	195	54-3	35351-30011	183	51-14
33359-62010	161	44-32	33504-62010	151	43-5	35352-31010	183	51-13
※33359-62011	161	44-32	33506-62010	151	43-4	35373-30010	169	47-7
33360-62010	157	44-11	33521-62010	153	43-24	35410-30011	187	52-4
※33360-62011	157	44-11	※33521-62011	153	43-24	35415-30011	187	52-20
※33360-62012	157	44-11	33523-20010	195	54-1	35417-30010	187	52-17
33365-62010	157	44-12	33541-62010	151	43-9	35418-30010	189	52-34
※33365-62011	157	44-12	※33541-62021	151	43-9	35419-12010	189	52-39
※33365-62012	157	44-12	33542-20011	195	54-2	35429-30010	189	52-37
33366-62010	161	44-29	33548-62010	151	43-14	35432-30011	187	52-2
※33366-62011	161	44-29	※33548-62011	151	43-14	35433-30011	187	52-1
※33366-62012	161	44-29	33553-62010	151	43-12	35434-30011	187	52-3
33368-20010	163	44-54	33554-62010	151	43-11	35436-30010	187	52-6
33368-30031	157	44-4	※33554-62011	155	43-42	35439-30010	187	52-14
33368-30060	157	44-4	33555-62010	151	43-10	35455-30011	187	52-28
33370-62010	159	44-28	※33555-62011	151	43-10	35456-30010	187	52-22
※33370-62011	159	44-28	※33555-88101	195	54-17	35458-30010	187	52-19
※33370-62012	159	44-28	※33556-88101	195	54-16	35459-30010	187	52-18
33371-20010	163	44-53	※33575-62011	151	43-4	35461-30010	189	52-30
33371-30011	159	44-13	※33584-62011	143	41-25	35462-30010	189	52-33
33371-30012	159	44-13	33584-62010	153	43-23	35464-30011	187	52-26
33380-62010	159	44-19	※33584-62011	153	43-23	35468-30010	187	52-25
※33380-62011	159	44-19	33612-62010	151	43-8	35469-30010	189	52-32
※33380-62013	159	44-19	※33612-62011	151	43-8	35473-30011	187	52-12
33385-62010	159	44-18	33613-62010	151	43-7	35477-30010	187	52-13
※33385-62012	159	44-18	33614-62010	151	43-6	35480-30021	183	51-4
33394-62010	159	44-20	※33631-88102	195	54-6	35482-30010	183	51-7
※33394-62011	159	44-20	※33723-88101	195	54-23	35483-30010	183	51-21
※33394-62013	159	44-20	※35000-62021	167	46-8	35484-31010	183	51-19
33403-62010	149	42-48	※35013-62011	171	48-2	35485-31012	183	51-6
33404-39016	173	48-42	35018-30011	173	48-35	35502-30011	193	53-34
※33405-62010	163	44-45	35056-30010	185	51-32	※35504-62010	191	53-14
33411-62011	163	44-46	35059-30011	183	51-28	35505-30010	191	53-15
※33411-62012	163	44-46	35071-30010	175	49-17	35532-30010	191	53-30
33421-62010	163	44-45	35079-30010	181	50-20	※35534-62010	191	53-4
※33423-62010	163	44-57	※35103-62011	171	48-1	※35535-62010	193	53-35
※33424-62010	163	44-58	35104-30032	171	48-7	※35537-62010	191	53-8
33425-62011	163	44-47	※35108-62010	171	48-19	35542-30010	191	53-2
※33425-62012	163	44-47	※35111-62010	171	48-3	※35544-62010	99	27-36
※33428-62010	163	44-56	※35161-62010	171	48-27	35556-30010	183	51-26
33436-62010	163	44-43	35168-30010	173	48-28	35557-30011	183	51-25
33451-62010	163	44-51	35182-30021	171	48-12	35561-30020	191	53-13
33457-30010	187	52-29	35184-30011	173	48-37	※35569-88101	193	53-36
33461-62010	163	44-48	35301-30012	169	47-4	※35573-62010	191	53-26
※33461-62011	163	44-48	35302-30011	169	47-17	※35585-62010	191	53-19
33462-62010	163	44-50	35303-30012	189	52-41	※35589-62010	191	53-23
33464-62010	163	44-50	35304-30013	183	51-15	35602-30021	175	49-13

品番	頁	図番
35605-30010	177	49-34
35606-30011	177	49-32
35610-40010	175	49-1
35611-30011	175	49-16
35613-30010	175	49-14
35616-30021	175	49-21
35616-30031	175	49-21
35618-30011	175	49-11
35631-30011	175	49-9
35633-30010	175	49-5
35634-30020	175	49-4
35634-30040	175	49-4
35634-30050	175	49-4
35639-40010	175	49-6
35642-30011	175	49-10
35650-40010	177	49-25
35653-30010	177	49-33
35655-30010	177	49-28
35674-30010	177	49-31
35675-30010	177	49-30
35701-30012	175	49-2
35706-30010	177	49-35
35709-30010	181	50-16
35712-30010	175	49-20
35720-40013	181	50-25
35735-30010	181	50-27
35737-30010	181	50-26
35785-30010	181	50-17
35790-30010	181	50-14
35798-30010	181	50-12
35799-30010	181	50-8
35801-30011	175	49-23
〃	181	50-21
35803-30020	177	49-42
35803-30030	177	49-42
35821-30010	179	49-58
35822-30010	179	49-56
35831-30030	181	50-22
35833-40011	177	49-41
35834-30010	177	49-44
35837-30012	177	49-48
35841-40011	179	49-54
35842-30010	179	49-59
35843-30010	177	49-51
35844-30010	179	49-53
35861-30012	181	50-9
35873-40020	181	50-24
35878-30012	181	58-3
35881-40020	181	50-1
35882-30010	181	50-4
⊠35960-88101	195	54-10
⊠37101-62020	201	57-10
37110-62010	199	56-1
⊠37110-62011	199	56-1
⊠37110-62021	201	57-1
37302-20040	201	57-2
37315-20011※	201	57-11
37315-60010	217	60-4
⊠37315-88110	217	60-4
37324-30901	211	59-54
37331-30010	201	57-3
37341-30010	211	59-55
37341-30020	211	59-55
37351-62010	199	56-12
37352-62010	199	56-11
37354-62010	199	56-8
37402-10010	249	69-18
37402-20010	199	56-3
〃	201	57-5
37402-20020	199	56-3
〃	201	57-5
37402-60010	217	60-13
37402-60020	217	60-13
37402-60030	217	60-13
37402-60040	217	60-13
37411-20010※	199	56-10
37411-60020※	217	60-6
37433-20011	199	56-6
〃	201	57-8
37434-20010	199	56-5
〃	201	57-7
41101-30010	211	59-59
41110-62010	209	59-42
⊠41110-62050	209	59-42
⊠41110-62060	209	59-42
41171-88110	207	59-28
⊠41171-88111	207	59-28
41173-88110	207	59-38
⊠41173-88111	207	59-38
41174-88110	207	59-37
⊠41174-88111	207	59-37
41201-29016※	213	59-62
⊠41201-62020	213	59-62
41201-69016	215	59-76
⊠41204-62010	211	59-54
41214-30010	211	59-56
41214-30020	211	59-56
41222-30010※	213	59-69
41222-30011	213	59-69
41231-30010	211	59-58
41232-30010	211	59-58
41233-30010	211	59-58
41234-30010	211	59-58
41235-30010	211	59-58
41236-30010	211	59-58
41239-39010	211	59-58
41301-40011	213	59-63
41301-62010	213	59-63
41302-62010	209	59-49
⊠41302-62011	209	59-49
41315-30010	209	59-47
41315-35010	209	59-47
41316-30010	215	59-71
41331-40010	213	59-66
41331-62010	213	59-66
41334-88110	207	59-40
41334-88111	209	59-41
⊠41334-88112	209	59-41
41335-88110	215	59-73
41336-88110	207	59-39
⊠41336-88111	207	59-39
41341-62010	213	59-58
41361-40010	213	59-65
41361-62010	213	59-65
41362-40010	213	59-65
41362-62010	213	59-65
41363-40010	213	59-65
41363-62010	213	59-65
41364-62010	213	59-65
41381-40010	213	59-67
41381-62011	213	59-67
41382-40010	213	59-67
41382-62011	213	59-67
41805-88110	205	59-3
⊠41805-88111	205	59-3
41811-88110	205	59-9
⊠41811-88111	205	59-9
41814-88110	207	59-22
⊠41814-88111	207	59-22
42181-30010	207	59-27
42181-35010	207	59-27
42302-88110	217	60-7
42311-88110	217	60-11
42332-88110	219	60-27
42335-88110	219	60-28
42335-88112	219	60-28
42411-88110	219	60-21
42412-88110	219	60-21
42413-88110	217	60-18
42423-20020	207	59-35
42423-21011	207	59-35
42431-88110	217	60-19
⊠42447-62010	221	60-39
⊠42449-62010	237	65-20
42501-88110	223	61-18
42561-88110	225	61-23
⊠42561-88111	225	61-23
42601-62010	219	60-33
〃	235	65-14
42606-88110	221	60-37
〃	235	65-10
42607-88110	221	60-37
〃	235	65-10
42637-88110	221	60-34
〃	235	65-15
43211-88110	233	64-22
⊠43211-88111	233	64-22
43307-88110	231	64-14
43308-88110	233	64-32
43324-20020	231	64-16
43345-20010	223	61-20

索　引

品　番	頁	図　番	品　番	頁	図　番	品　番	頁	図　番
43345-20010	233	64-35	44668-36010	273	75-60	⊠45222-88111	245	68-22
43511-88110	235	65-5	44668-55010	273	75-65	45224-30011	249	69-10
43512-88110	235	65-13	44668-62010	273	75-48	45225-30011	249	69-10
43515-88110	235	65-5	44669-55010	273	75-51	45226-62010	249	69-20
44602-36010	273	75-44	44669-62010	271	75-28	45230-62010	249	69-15
44604-55010	271	75-29	44672-36010	273	75-58	45244-62010	249	69-16
44604-62010	271	75-17	44673-55010	271	75-15	45261-88110	245	68-20
44605-22020	275	76-5	44675-36010	273	75-49	45262-88110	247	68-28
44605-36010	273	75-36	44677-35010	271	75-24	45263-88110	247	68-29
44605-36011	273	75-36	44678-22020	275	76-7	45264-88110	247	68-30
44606-36010	271	75-8	44681-36020	171	48-11	45265-88110	247	68-26
44608-36010	273	75-61	〃	189	52-36	45266-88110	245	68-23
⊠44608-62010	275	76-4	44682-36010	271	75-26	45267-88110	245	68-19
44610-62010	271	75-2	⊠44730-62010	275	76-12	⊠45268-88101	247	68-45
⊠44610-62011	275	76-3	⊠ 〃	283	78-60	45269-88110	245	68-14
44611-55010	271	75-22	44731-88110	271	75-1	45271-88110	247	68-41
44614-36010	273	75-43	44764-88110	281	78-40	⊠45271-88111	247	68-41
44618-35010	271	75-21	45046-62010	251	70-2	45274-88110	247	68-40
44621-62010	273	75-56	⊠45046-69015	251	70-2	45292-88110	245	68-4
44622-55010	271	75-30	45047-62010	251	70-2	⊠45374-88101	247	68-46
44622-62010	273	75-54	⊠45047-69015	251	70-2	⊠45375-88101	247	68-46
44624-35010	273	75-42	45104-88110	255	71-14	45500-62010	251	70-1
44624-35011	273	75-42	45107-20010	245	68-16	⊠45500-62012	251	70-1
44625-55010	273	75-45	45111-88110	255	71-6	45501-62011	251	70-12
44626-55010	271	75-31	⊠45111-88111	255	71-6	45514-62010	253	70-27
44627-36010	271	75-32	45112-88110	255	71-3	⊠45514-62011	253	70-27
44628-55010	273	75-33	⊠45112-88111	255	71-3	⊠45515-62010	253	70-27
44629-62010	273	75-34	⊠45112-88112	255	71-3	45521-62011	251	70-10
44631-62010	273	75-46	45115-88110	255	71-7	⊠45521-62012	251	70-10
44633-22020	275	76-8	⊠45130-88101	255	71-14	45522-62010	251	70-13
44633-55010	273	75-37	45136-88110	255	71-13	45523-62010	253	70-17
44634-55010	273	75-38	⊠45136-88111	255	71-13	45524-62012	253	70-18
44635-35010	271	75-23	⊠45137-88101	257	71-31	45531-62011	251	70-6
44636-55010	273	75-53	45142-88110	257	71-23	45532-62011*	251	70-5
44637-55010	273	75-52	⊠45142-88111	257	71-23	45532-62012	251	70-5
44638-36010	271	75-7	45145-88110	255	71-16	45533-62010	251	70-7
44641-55010	271	75-9	45151-88110	255	71-22	45534-62012	251	70-9
44642-55010	271	75-10	⊠45151-88111	255	71-22	⊠45534-62013	251	70-9
⊠44642-62010	275	76-6	⊠45153-20011	257	71-22	45535-62010	253	70-21
44643-55010	271	75-11	45203-62010	249	69-6	45541-62010	253	70-33
44644-55010	271	75-18	45205-88110	245	68-17	45542-62010	253	70-31
44645-55010	271	75-12	⊠45205-88111	245	68-17	45543-62010	253	70-28
44646-55010	271	75-13	⊠45205-88112	245	68-17	45544-62010	253	70-35
44647-55010	271	75-14	45210-88110	245	68-5	45611-88110	233	64-21
44648-66010	271	75-16	⊠45210-88111	245	68-5	45612-88110	233	64-21
44651-62010	271	75-27	45211-88110	247	68-25	45801-88110	255	71-18
44654-36010	273	75-41	45211-88111	247	68-25	45813-88110	255	71-17
44655-59810	271	75-19	⊠45211-88112	247	68-25	45816-88110	247	68-27
44655-62010	273	75-47	45212-62010	249	69-11	45817-88110	245	68-10
44657-36010	273	75-55	45213-62010	249	69-8	46111-88110	259	72-7
44659-36010	273	75-57	45214-88110	255	71-2	⊠46111-88111	259	72-7
44661-36010	273	75-59	45216-88110	245	68-24	46112-88110	259	72-9
44663-36010	273	75-35	⊠45216-88111	245	68-24	46114-30020	259	72-6
44664-55010	273	75-50	45217-62010	249	69-13	46114-36010	259	72-6
44665-35010	273	75-62	45220-62010	249	69-1	46120-88110	259	72-3
44666-55010	273	75-63	45221-62010	249	69-4	⊠46120-88111	259	72-3
44667-54010	273	75-64	45222-88110	245	68-22	46137-88110	259	72-8

品　番	頁	図　番
46138-88110	259	72-10
46139-88110	259	72-12
46311-30030	259	72-5
46321-88110	259	72-20
46334-88110	261	72-30
46341-88110	261	72-34
46343-88110	261	72-35
46355-88110	261	72-44
46356-88110	261	72-45
46410-88110	259	72-15
46420-88110	261	72-32
46430-88110	261	72-29
46441-88110	259	72-19
46471-20010	259	72-13
46471-88110	259	72-23
46473-88110	259	72-16
46474-88110	261	72-39
46475-88110	261	72-36
47101-88110	133	37-17
ℕ47101-88111	133	37-17
ℕ47101-88112	135	38-10
47121-88110	133	37-18
〃	135	38-11
47150-30021	283	78-56
47200-62010	269	74-1
ℕ42000-62012	275	76-1
ℕ47201-62010	275	76-2
ℕ 〃	277	77-1
47202-12010	137	39-2
47202-22040	277	77-2
47202-35010	137	39-2
〃	269	74-4
47205-20020	269	74-12
ℕ47211-62011	277	77-15
47218-30010	277	77-8
47225-22020	277	77-3
47230-12011	137	39-3
47230-22020	277	77-5
47231-35010	137	39-6
〃	269	74-8
〃	277	77-6
47232-35010	137	39-7
〃	269	74-9
〃	277	77-7
ℕ47241-62010	277	77-29
ℕ47245-62010	277	77-26
ℕ47246-62010	277	77-21
ℕ47251-62010	277	77-22
47261-20011	269	47-16
47264-10011	137	39-18
47265-20010	137	39-15
47265-20030	269	74-15
47280-12010	277	77-10
47291-11010	277	77-16
ℕ47292-62011	277	77-19
ℕ47293-62010	277	77-17
47311-88110	279	78-16
ℕ47311-88115	279	78-16
ℕ47311-88116	283	78-50
47312-88110	279	78-12
47313-88110	281	78-33
ℕ47313-88111	281	78-33
47314-88110	281	78-33
ℕ47314-88111	281	78-33
47315-88110	279	78-21
ℕ47315-88113	279	78-21
47316-88110	281	78-43
47318-88110	279	78-23
47319-88110	281	78-26
ℕ47319-88111	281	78-26
47331-20010	265	73-27
47332-88110	279	78-4
47333-20010	265	73-27
47334-88110	279	78-4
47335-62010	265	73-26
47336-62010	265	73-26
47339-88110	281	78-45
47353-88110	283	78-47
47354-88110	283	78-47
47355-88110	279	78-24
47356-88110	281	78-46
47547-20020	265	73-24
47547-30020	139	39-36
47548-20010	139	39-35
47710-62011	263	73-4
ℕ47710-62012	263	73-4
47715-20010	263	73-11
47716-20010	265	73-16
47720-62011	263	73-4
ℕ47720-62012	263	73-4
47730-20010※	263	73-8
47730-20011	263	73-8
ℕ47730-62011	263	73-8
47730-62020※	263	73-8
ℕ47730-62021	263	73-8
ℕ47730-62022	263	73-8
47733-20010	265	73-15
47734-20010	265	73-14
47735-20010	265	73-12
47740-20010※	265	73-22
47740-20011	265	73-22
ℕ47740-62011	265	73-22
47740-62020※	265	73-23
ℕ47740-62021	265	73-23
47743-20010	265	73-20
ℕ47740-62022	265	73-23
47746-30010	265	73-17
ℕ47746-62020	265	73-17
47747-30010	265	73-18
ℕ47747-62010	265	73-18
47755-20010	263	73-3
47756-20010	263	73-3
47757-20010	263	73-3
47781-88110	235	65-1
47801-62010	265	73-30
47810-62010	263	73-5
ℕ47810-62011	263	73-5
47820-62010	263	73-5
ℕ47820-62011	263	73-5
47851-62010	267	73-34
47852-62010	267	73-41
47863-62010	267	73-33
47865-62010	267	73-45
47866-62010	267	73-44
47867-62010	267	73-43
47871-62011	267	73-38
47872-62011	267	73-39
48131-88110	239	66-18
ℕ48131-88112	239	66-18
48157-88110	227	62-17
48157-88110	239	66-17
ℕ48157-88111	239	66-17
48158-88110	227	62-16
48158-88110	239	66-16
ℕ48158-88111	239	66-16
48195-88110	223	61-8
〃	231	64-9
48196-88110	223	61-8
〃	231	64-9
48197-88110	223	61-8
〃	231	64-9
48231-88110	227	62-18
48331-88110	227	62-28
〃	241	66-28
48333-88110	227	62-27
〃	241	66-27
48510-88110	239	66-19
ℕ48510-88111	239	66-19
48530-88110	227	62-19
48605-88110	233	64-23
ℕ48605-88111	233	64-23
48606-88110	233	64-23
ℕ48606-88111	233	64-23
48611-88110	231	64-6
ℕ48611-88111	231	64-6
48616-88110	231	64-13
48617-88110	231	64-13
48618-88110	231	64-13
48621-88110	233	64-28
48621-88110	233	64-28
48622-88110	233	64-28
48622-88110	233	64-28
48631-88110	231	64-5
ℕ48631-88111	231	64-5
48641-88110	231	64-20
ℕ48641-88111	231	64-20
48644-88110	233	64-31
48645-88110	233	64-31
48646-88110	233	64-31
48703-88110	225	61-25
48707-88110	225	61-25

品番	頁	図番
48711-88110	223	61-13
48722-88110	225	61-26
48724-88110	225	61-28
48725-88110	225	61-24
48737-88110	223	61-15
48738-88110	223	61-15
48739-88110	223	61-15
48751-88110	223	61-3
⊠48751-88111	223	61-3
48811-88110	239	66-11
⊠48811-88112	239	66-11
48812-88110	227	62-10
48815-88110	227	62-14
〃	239	66-9
48817-20010	227	62-8
48817-20010	239	66-12
48817-30010	239	66-12
48821-88110	239	66-2
48823-20020	227	62-15
48823-20020	239	66-8
⊠48823-88101	241	66-29
48831-88110	227	62-15
51100-88110	383	99-35
⊠51100-88112	383	99-5
51212-88110	383	99-15
⊠51212-88111	383	99-15
51221-88110	383	99-14
51221-88111	383	99-14
51671-88110	383	99-8
⊠51671-88111	383	99-8
51900-88110	439	108-27
⊠51900-88111	439	108-27
⊠52101-81111	391	100-35
52105-88110	391	100-42
52106-88110	391	100-42
52107-88180	391	100-41
52108-88110	389	100-26
52111-88110	391	100-35
52112-88110	391	100-35
52114-88110	391	100-37
52115-88110	391	100-39
52117-88110	389	100-58
52119-88110	389	100-26
52121-88110※	389	100-27
⊠52121-88111	389	100-27
⊠52121-88112	389	100-27
52122-88110※	389	100-27
⊠52122-88111	389	100-27
⊠52122-88112	389	100-27
52125-88110	389	100-15
⊠52125-88111	389	100-15
⊠52125-88112	389	100-15
52126-88110	389	100-15
⊠52126-88111	389	100-15
⊠52126-88112	389	100-15
52127-88110	387	100-13
52155-88110	389	100-21
52158-88110	389	100-22
52211-88110	383	99-4
52212-88110	383	99-15
⊠52212-88111	383	99-15
52213-88110	385	99-20
⊠52213-88111	385	99-20
52214-88110	385	99-22
52215-88110	385	99-23
52321-88110	383	99-12
52322-88110	383	99-12
52323-88110	383	99-12
53101-88110※	387	100-2
⊠53101-88112	387	100-2
53102-88110※	387	100-2
⊠53102-88112	387	100-2
53103-88110	389	100-30
⊠53103-88111	389	100-30
53105-88110※	419	105-2
⊠53105-88111	419	105-2
⊠53105-88112	419	105-2
53131-88110	387	100-4
⊠53131-88111	387	100-4
53132-88110	387	100-4
⊠53132-88111	387	100-4
53133-88110	387	100-3
⊠53133-88111	387	100-3
53134-88110	387	100-5
⊠53134-88111	387	100-5
53145-88110	419	105-1
⊠53145-88111	419	105-1
53310-88110	413	104-15
⊠53310-88111	413	104-15
53325-88110	457	113-2
53326-88110	457	113-1
53328-88110	393	101-14
53381-30010	381	98-25
53410-88110	395	101-25
53412-88110	395	101-22
53420-88110	395	101-25
53422-88110	395	101-22
53425-88110	393	101-1
53425-88111	393	101-1
53426-88110	393	101-1
53426-88111	393	101-1
53430-88110	393	101-3
⊠53430-88111	393	101-3
53510-88110※	395	101-27
⊠53510-88111	395	101-27
⊠53510-88112	395	101-27
⊠53520-88112	395	101-27
53610-88110	393	101-5
53630-20020	393	101-4
⊠53630-88101	393	101-4
53642-10010	393	101-17
53642-10010	393	101-17
⊠53642-88101	395	101-37
53643-10011	315	83-43
53643-10011	393	101-17
⊠53643-88101	395	101-38
⊠53645-88101	395	101-35
⊠53646-88101	395	101-36
⊠53647-88101	395	101-34
⊠53648-88101	395	101-34
⊠55649-88101	395	101-40
53701-88110	419	105-7
53702-88110	419	105-7
53703-88110	421	105-23
⊠53703-88111	421	105-23
53704-88110	419	105-11
53705-88110	419	105-11
⊠53707-88101	423	105-34
⊠53708-88101	423	105-34
⊠53711-88110	419	105-6
⊠53712-88110	419	105-6
⊠53713-88111	419	105-5
⊠53714-88111	419	105-5
53716-88110	421	105-23
53716-88120	421	105-23
⊠53716-88121	421	105-23
53717-88110	419	105-8
⊠53717-88111	419	105-8
53718-88110	419	105-8
⊠53718-88111	419	105-8
53726-88110	421	105-22
⊠53726-88111	421	105-22
53727-88110	423	105-31
⊠53727-88111	423	105-31
53728-88110	423	105-34
53729-88110	423	105-34
53731-88110	423	105-33
53732-88110	423	105-33
53734-88110	423	105-35
53735-88110	423	105-37
53736-88110	423	105-37
⊠53737-88110	423	105-43
⊠53738-88111	423	105-44
53742-88110	423	105-38
53742-88120	423	105-38
53743-88110	423	105-39
53744-88110	421	105-21
53745-88110	421	105-21
53748-88110	423	105-32
⊠53748-88111	423	105-32
53749-88110	423	105-32
⊠53749-88111	423	105-32
53801-88110※	411	104-1
⊠53801-88111	411	104-1
⊠53801-88112	411	104-1
53802-88110※	411	104-1
⊠53802-88111	411	104-1
⊠53802-88112	411	104-1
⊠53803-88111	417	104-60
53804-88110	413	104-6
⊠53804-88111	413	104-6

索　引

品番	頁	図番
53805-88110	413	104-6
※53805-88111	413	104-6
53806-88110	417	104-44
※53806-88111	417	104-44
53807-88110	417	104-44
※53807-88111	417	104-44
53808-88110	415	104-29
53809-88110	415	104-29
53810-88110	413	104-5
※53810-88121	413	104-5
53820-88110	413	104-5
※53820-88121	413	104-5
53829-88110※	413	104-10
※53829-88111	413	104-10
53830-88110	413	104-8
53840-88110	413	104-8
53845-88110	421	105-25
53846-88110	421	105-25
53850-88110	411	104-3
53857-88111	415	104-28
53866-88110	415	104-32
53867-88110	415	104-31
53868-88110	415	104-33
53869-88111	417	104-63
※53880-88101	395	101-43
53881-88110※	453	112-3
※53881-88111	453	112-3
53882-88110	417	104-46
※53882-88111	417	104-46
※53889-88101	417	104-62
53891-88110	415	104-38
※53891-88111	415	104-38
53892-88110	415	104-38
※53892-88111	415	104-38
53893-88110	415	104-39
※53893-88111	415	104-39
53894-88110	415	104-39
※53894-88111	415	104-39
53895-88110	417	104-40
53899-88110	417	104-52
55211-88110	457	113-6
※55211-88111	457	113-6
55212-88110	457	113-6
※55212-88111	457	113-6
55213-88110	457	113-5
※55213-88111	457	113-5
55214-88110	457	113-5
※55214-88111	457	113-5
55215-88110	457	113-4
※55215-88111	457	113-4
55216-88110	457	113-4
※55216-88111	457	113-4
55255-20010	423	105-47
55301-88110※	399	102-12
※55301-88111	399	102-12
※55301-00112	399	102-12
55302-88110	403	102-45
※55302-88111	403	102-45
※55302-88112	403	102-45
55303-88110	403	102-45
※55303-88111	403	102-45
※55303-88112	403	102-45
55304-88110※	407	103-14
※55304-88111	407	103-14
55305-88110※	407	103-14
※55305-88111	407	103-14
※55305-88121	407	103-14
※55361-88101	405	102-82
※55362-88101	405	102-76
※55363-88101	405	102-83
※55367-88101	405	102-84
※55368-88101	315	83-55
※ 〃	369	96-56
〃	401	102-34
※55369-88101	405	102-75
55374-88110	407	103-13
※55386-88113	405	102-61
※55387-88111	405	102-60
55402-88110※	403	102-48
55402-88111	403	102-48
55403-88110	401	102-31
55404-88110※	403	102-47
※55404-88111	403	102-47
※55404-88112	403	102-47
55405-88110	401	102-43
55406-88110	407	103-1
55407-88110※	407	103-10
※55407-88111	407	103-10
55408-88110	407	103-9
55409-88110	409	103-18
55411-88110	399	102-19
55412-88110	401	102-33
55415-88110	399	102-20
※55416-88110	311	83-3
55425-20010	409	103-25
55425-20011	409	103-25
55426-20010	407	103-15
55430-88110	407	103-2
※55430-88111	407	103-2
55440-88110	407	103-2
※55440-88111	407	103-2
55441-88110	399	102-17
※55441-88111	399	102-17
55442-88110	399	102-11
※55442-88111	399	102-11
55443-88110	399	102-11
※55443-88111	399	102-11
55446-88111	403	102-46
※55446-88112	405	102-65
55447-88111	403	102-44
※55447-88112	405	102-69
55448-88110	403	102-44
※55448-88111	405	102-66
※55449-88111	405	102-68
55455-88110	409	103-23
55456-88110	409	103-21
55461-88110	401	102-38
※55461-88111	401	102-38
※55461-88112	401	102-38
※55464-88101	405	102-85
※55465-88101	405	102-80
※55472-88111	405	102-67
55501-88110※	397	102-2
※55501-88111	397	102-2
55502-88110	397	102-1
※55510-88112	397	102-2
※55510-88113	397	102-2
55521-30022	397	102-9
55521-30031	397	102-9
55562-88110	397	102-3
55563-88110	397	102-4
55564-88110	397	102-5
※55564-88111	397	102-5
55565-88110	397	102-5
※55565-88111	397	102-5
55603-88110	245	68-3
55605-88110	401	102-41
55606-88110※	403	102-53
55606-88111	403	102-53
55609-88110	409	103-26
※55621-88101	405	102-71
※55622-88101	405	102-71
55630-88110※	401	102-37
※55630-88111	401	102-37
※55630-88112	401	102-37
55632-88110	401	102-39
※55632-88111	401	102-39
※55635-88111	405	102-64
55636-88110	399	102-24
※55639-88110	405	102-63
55644-88110	403	102-52
55645-88110	403	102-54
55664-88110	399	102-18
55665-88110	245	68-2
55666-88110	245	68-1
55786-20020	413	104-7
55821-20020	459	113-11
※55905-88101	375	97-67
55906-88110	373	97-35
※55907-88110	375	97-63
55910-88110	373	97-32
55910-88112	373	97-32
55915-88110	375	97-66
55937-20022	375	97-64
56111-88110	443	110-2
※56111-88111	443	110-2
56115-30012	443	110-7
57186-88110	426	105-15
58101-88110	419	105-3
58102-88110※	411	104-2
※58102-88111	411	104-2

索　引

品　番	頁	図　番
58105-88110	419	105-3
※58105-88111	419	105-4
58106-88110	419	105-4
※58106-88111	419	105-4
58107-88110	415	104-19
※58107-88111	415	104-19
※58199-88101	417	104-53
58276-20010	421	105-24
58276-20020	421	105-24
※58276-88101	465	114-29
※58276-88102	465	114-29
58277-88110	459	113-20
※58277-88111	459	113-20
58278-88110	459	113-20
※58278-88111	459	113-20
※58279-88101	465	114-30
58307-88110	415	104-30
58308-88110	421	105-27
58359-88110	123	34-31
58501-88110	457	113-7
※58501-88111	457	113-7
58502-88110	457	113-7
※58502-88111	457	113-7
58503-88110	459	113-14
※58503-88111	459	113-14
58504-88110	459	113-14
※58504-88111	459	113-14
58505-88110	459	113-19
※58505-88111	459	113-19
58506-88110	459	113-19
※58506-88111	459	113-19
58510-88110	457	113-8
※58510-88111	457	113-8
58520-88110	457	113-8
※58520-88111	457	113-8
58521-20020	459	113-11
58521-88110	459	113-13
58530-88110	461	113-22
※58530-88111	461	113-22
58540-88110	459	113-15
※58540-88111	459	113-15
58550-88110	459	113-15
※58550-88111	459	113-15
58701-88110	415	104-36
58708-88110	439	108-33
58799-88110	439	108-32
58801-88110	463	114-6
※58801-88111	463	114-6
58802-88110	463	114-1
58803-88110	463	114-3
※58803-88111	463	114-3
58805-88110	463	114-11
※58805-88111	463	114-11
※58805-88112	463	114-11
※58822-88101	463	114-1
※58822-88102	463	114-1
※58822-88103	463	114-1
※58822-88104	463	114-1
※58823-88101	465	114-25
※58823-88102	465	114-25
※58824-88101	465	114-22
※58825-88101	465	114-23
※58826-88101	465	114-24
58834-88110	463	114-5
58835-88110	463	114-2
58835-88111	463	114-2
※58835-88112	463	114-2
58877-88111	463	114-17
58882-88110	463	114-15
61361-88110	453	112-7
※61361-88111	453	112-7
61362-88110	453	112-7
※61362-88111	453	112-7
61601-88110	413	104-16
※61601-88111	413	104-16
61602-88110	413	104-16
※61602-88111	413	104-16
61603-88110	421	105-26
※61603-88111	421	105-26
61604-88110	421	105-26
※61604-88111	421	105-26
61605-88110	455	112-25
61613-88110*	413	104-17
※61613-88111	413	104-17
61614-88110*	413	104-17
※61614-88111	413	104-17
※61629-88102	345	89-38
62101-88110	457	113-3
※62101-88111	457	113-3
62102-88110	457	113-3
※62102-88111	457	113-3
62103-88110	453	112-1
※62103-88111	453	112-1
62104-88110	453	112-1
※62104-88111	453	112-1
62201-88110	453	112-4
62202-88110	453	112-4
62310-88110	453	112-6
62320-88110	453	112-6
62372-88110	453	112-2
62373-88110	453	112-2
62401-88110	453	112-8
62402-88110	453	112-8
62470-88110	449	111-9
62471-88110	449	111-14
62472-88110	449	111-14
62473-88110	451	111-23
62474-88110	451	111-23
62475-88110	451	111-24
62476-88110	451	111-24
62480-88110	449	111-9
62504-88110	455	112-12
※62504-88111	455	112-12
62505-88110	455	112-12
※62505-88111	455	112-12
62552-88110	453	112-10
62554-88110	453	112-11
62601-88110	453	112-9
62602-88110	453	112-9
62607-88110	455	112-18
62621-88111	455	112-19
62622-88111	455	112-19
62623-88110	455	112-20
62624-88110	455	112-20
62701-88110*	447	110-39
※62701-88111	447	110-39
※62701-88112	447	110-39
62702-88110*	447	110-39
※62702-88111	447	110-39
※62702-88112	447	110-39
62703-88110	445	110-32
※62703-88111	447	110-32
62704-88110	445	110-32
※62704-88111	447	110-32
62711-88110	447	110-34
※62711-88111	447	110-34
62712-88110	447	110-34
※62712-88111	447	110-34
62718-88110	445	110-23
62719-88110	445	110-23
62733-88110	447	110-37
※62733-88111	447	110-37
62735-88110	447	110-40
※62735-88111	447	110-40
62736-88110	447	110-40
62741-88110	443	110-13
62742-88110	443	110-13
62761-88110	447	110-33
62762-88110	445	110-22
62763-88110	447	110-35
62764-88110	445	110-28
※62764-88111	445	110-28
62771-88110*	445	110-17
※62771-88111	445	110-17
62772-88110	445	110-21
62773-88110	445	110-16
62910-88111	445	110-20
62920-88111	445	110-20
63111-88110	413	104-14
※63111-88111	413	104-14
63132-88110	417	104-48
※63132-88111	417	104-48
63133-88110	417	104-50
63134-88110	417	104-49
63264-88110	437	108-20
63265-88110	439	108-26
63266-88110	439	108-26
63267-88110	439	108-37
63268-88110	439	108-23
63269-88110	439	108-23
63311-88110	459	113-21

索　引

品番	頁	図番
63324-88110*	443	110-5
N63324-88111	443	110-5
63325-88110*	443	110-4
N63325-88111	443	110-4
63326-88110	443	110-6
63327-88110	443	110-3
N63402-88110	461	113-28
N63403-88110	461	113-28
64901-88110	455	112-13
N64901-88111	455	112-13
N64902-88101	455	112-14
64903-88110	455	112-15
64904-88110	455	112-15
65303-88111	461	113-23
N65303-88112	461	113-23
65304-88110	461	113-23
N65304-88112	461	113-23
65306-88111*	461	113-25
65306-88112	461	113-25
67001-88110	427	106-25
N67001-88111	427	106-25
67002-88110	427	106-25
N67002-88111	427	106-25
67005-88111	437	108-9
N67005-88112	437	108-9
67041-88110*	425	106-2
N67041-88111	425	106-2
67042-88110*	425	106-2
N67042-88111	425	106-2
67155-88110	431	107-5
67161-88110	427	106-33
N67161-88111	427	106-33
67213-88110	435	107-44
67471-88110	425	106-4
67472-88110	425	106-4
67473-88110	425	106-21
67474-88110	425	106-22
N67601-88111	427	106-28
N67602-88111	427	106-28
67603-88110	427	106-29
67604-88110	427	106-29
67610-88110	427	106-27
67620-88110	427	106-27
67649-88110	425	106-13
〃	429	106-48
67705-88110	437	108-16
N67705-88111	437	108-16
67771-30030	427	106-35
67772-20020	427	106-34
67773-88110	427	106-31
67861-88110	429	106-47
N67861-88111	429	106-47
67862-88110	429	106-47
N67862-88111	429	106-47
67871-88110	439	108-21
67871-88111	439	108-21
67911-88110	451	111-22
67912-88110	451	111-22
67913-88110	451	111-19
67914-88110	451	111-19
68111-88110	431	107-1
68112-88110	431	107-1
68131-88110	437	108-4
68141-88110	425	106-1
68160-88110	427	106-30
68161-88110	427	106-32
68162-88110	427	106-32
68163-88110	427	106-32
68170-88110	427	106-30
68171-88110	431	107-2
68192-88111	437	108-5
N68710-88110	429	106-45
N 〃	429	106-46
N68710-88111	429	106-45
N68720-88111	429	106-45
N68730-88111	429	106-46
68805-88110	437	108-12
68806-88110	437	108-12
68861-88110	437	108-8
68862-88110	437	108-8
68863-88110	437	108-8
68871-88110	437	108-13
68872-88110	437	108-13
68903-88110	437	108-19
68904-88110	439	108-36
69051-62010	441	109-3
N69051-62011	433	107-24
N 〃	441	109-3
69052-62010	433	107-24
〃	441	109-3
N69052-62011	433	107-24
N 〃	441	109-3
69054-62010	439	108-48
〃	441	109-4
69062-62010	399	102-21
〃	441	109-6
N69062-62011	399	102-21
N 〃	441	109-6
69207-20010	433	107-33
69210-88110*	433	107-17
N69210-88111	433	107-17
N69210-88112	433	107-17
69220-88110*	433	107-17
N69220-88111	433	107-17
N69220-88112	433	107-17
69226-88110	433	107-20
69260-20020	433	107-27
69260-39015	433	107-27
69272-30010	433	107-31
69272-30010	435	107-40
N69276-10011	435	107-48
69308-88110	439	108-42
69310-88110	435	107-42
N69310-88112	435	107-42
69317-88110	439	108-38
69320-88110	435	107-42
69320-88112	435	107-42
69350-88110	439	108-43
69361-12010	435	107-50
69385-88110	435	107-38
69386-88110	435	107-38
69388-30011	435	107-39
69406-88110	439	108-29
69410-12010	431	107-10
69410-30011	431	107-10
69420-30011	431	107-10
69421-30011	431	107-12
69422-30011	431	107-12
69425-30011	431	107-13
69426-30011	431	107-13
69441-30010	431	107-11
69491-88110	435	107-46
69492-88110	435	107-46
69503-62010	441	109-1
N69503-62012	441	109-1
69681-20010	433	107-23
69682-12010	439	108-47
69685-12010	433	107-22
〃	439	108-35
69710-88110	431	107-4
N69710-88112	431	107-4
N69720-88112	431	107-4
69747-88101	435	107-49
69801-88110	433	107-25
N69801-88111	433	107-25
69802-88111	433	107-25
N69802-88111	433	107-25
69848-30010	433	107-29
69901-88110	431	107-3
69902-88110	431	107-3
71100-88110	467	115-1
N71100-88111	467	115-1
71200-88110	467	115-1
N71200-88111	467	115-1
71311-30020	467	115-11
71410-88110	467	115-9
N71410-88111	467	115-9
71420-88110	467	115-9
N71420-88111	467	115-9
71430-88110	467	115-10
N71430-88111	467	115-10
71440-88110	467	115-10
N71440-88111	467	115-10
71870-88110	469	115-22
N71890-30010	469	115-24
N71911-88101	469	115-29
N71912-88101	469	115-30
N71950-88101	469	115-25
72110-88110	469	115-15
N72110-88111	469	115-15
72120-88110	469	115-18

索　引

品番	頁	図番
⊠72120-88111	469	115-20
72130-88110	469	115-19
⊠72130-88111	469	115-18
72140-88110	469	115-20
⊠72140-88111	469	115-19
72301-88110	469	115-17
⊠72301-88111	469	115-17
72510-12010*	467	115-4
72510-12011	467	115-4
72519-12010	467	115-6
72520-12010*	467	115-4
72520-12011	467	115-4
74150-88110	425	106-14
74153-88110	425	106-15
74210-22010	427	106-40
74210-30020	427	106-40
74220-22010	427	106-40
74307-88110	443	110-10
74310-88111	443	110-9
⊠74310-88112	443	110-9
74320-88111	443	110-9
⊠74320-88112	443	110-9
74451-88110	421	105-19
74531-30020	435	107-34
74532-30010	435	107-34
75114-91350	391	100-44
75395-20050	449	111-10
75456-88110	389	100-23
75457-88110	389	100-23
75461-88110	449	111-11
74471-30030	421	105-13
74481-88410	419	105-12
75361-88110	449	111-3
75398-10010	449	111-2
⊠75458-88110	345	89-29
75511-88110	389	100-17
⊠75511-88111	389	100-17
75514-88110*	391	100-34
⊠75514-88111	391	100-34
⊠75514-88112	391	100-34
75519-88110	389	100-19
75531-88111	451	111-15
⊠75531-88112	451	111-15
75532-88111	451	111-15
⊠75532-88112	451	111-15
75533-88111	449	111-12
⊠75533-88112	449	111-12
75534-88111	449	111-12
⊠75534-88112	449	111-12
75535-88110	449	111-4
75536-88110	449	111-4
75557-88110	451	111-16
75558-88110	451	111-16
75561-88110	449	111-8
⊠75561-88111	449	111-8
75562-88110	449	111-8
⊠75562-88111	449	111-8
75571-88110	437	108-3
75572-88110	437	108-3
75579-88110	437	108-2
75581-88110	437	108-1
75582-88110	437	108-1
75592-88110	437	108-6
〃	449	111-5
75655-88110	451	111-18
⊠75655-88111	451	111-18
75656-88110	451	111-18
⊠75656-88111	451	111-18
75665-88110	389	100-25
75666-88110	389	100-25
75710-88110	449	111-13
75720-88110	449	111-13
⊠76207-88110	335	87-24
76210-88110*	329	86-19
⊠76210-88111	329	86-19
⊠76210-88112	329	86-19
⊠ 〃	335	87-1
⊠76217-88110	335	87-2
⊠76219-88110	335	87-16
76220-88110*	329	86-19
⊠76220-88111	329	86-19
⊠76220-88112	329	86-19
⊠ 〃	335	87-1
⊠76229-88110	335	87-25
76239-88111	335	87-26
76245-88110	331	86-30
⊠76248-88110	335	87-16
76251-88110*	329	86-18
⊠76251-88111	329	86-18
76252-88110*	329	86-18
⊠76252-88111	329	86-18
76253-88110*	411	104-4
76253-88111	411	104-4
⊠76253-88112	411	104-4
⊠76253-88113	411	104-4
76254-88110*	411	104-4
76254-88111	411	104-4
⊠76254-88112	411	104-4
⊠76254-88113	411	104-4
⊠76255-88101	331	86-30
⊠76256-88101	331	86-30
76266-88111	417	104-58
76267-88111	417	104-58
⊠76272-88110	335	87-4
76273-88110	335	87-5
⊠76274-88110	335	87-14
⊠76275-88110	335	87-15
⊠76276-88110	335	87-10
⊠76277-88110	335	87-11
76284-88110	329	86-28
76285-88110	329	86-28
76286-88110	327	86-13
⊠76286-88111	327	86-13
76287-88110	327	86-13
⊠76287-88111	327	86-13
76288-88110	329	86-27
76289-88110	329	86-25
76292-88110	329	86-23
76293-88110	329	86-23
76298-88110	417	104-57
77001-88110*	125	34-48
⊠77001-88111	125	34-48
⊠77001-88112	125	34-48
77031-62010	121	34-12
77031-62010	441	109-5
⊠77031-62011	441	109-5
77202-88110	121	34-11
77204-30010	123	34-44
77208-88110*	123	34-24
⊠77208-88111	123	34-24
77234-88110	123	34-43
⊠77252-88111	125	34-52
77253-88110	123	34-32
⊠77255-88111	125	34-53
78101-88110	379	98-12
⊠78101-88111	379	98-12
78117-20010	379	98-13
78119-88110	379	98-21
78121-40010	379	98-18
78134-30031	99	27-17
78134-30032	99	27-17
⊠78179-88111	381	98-31
78180-88110	379	98-4
⊠78180-88111	379	98-4
78181-40010	379	98-17
⊠78181-88121	379	98-17
78197-10010	191	53-1
78310-88110	313	83-38
⊠78310-88111	313	83-38
⊠78310-88112	313	83-38
78410-88110	315	83-39
⊠78410-88113	315	83-39
78471-50010	313	83-35
81104-62010	327	86-4
81110-62010	327	86-1
81111-62010	327	86-2
81113-62010	327	86-8
81117-60020	337	88-7
81121-39020	337	88-11
81121-62010	327	86-9
81131-62010	327	86-5
81132-30032	341	88-31
81132-62010	327	86-56
81150-62010	327	86-1
81151-62010	327	86-2
81153-62010	327	86-8
81210-62010	337	88-1
⊠81210-62011	337	88-1
81211-62010	337	88-9
⊠81211-62011	337	88-9
81213-62010	337	88-6

索　引

品番	頁	図番
81216-62010	337	88-2
81217-62010	337	88-10
81217-62011	337	88-10
81218-62010	337	88-3
81219-62010	337	88-8
81219-62011	337	88-8
N81219-62012	337	88-8
N81220-62010	337	88-1
81240-62010	347	90-6
81241-95500	347	90-9
81243-62010	347	90-7
81260-62010	347	90-14
81265-62010	347	90-15
81268-10010	347	90-17
81270-10040	345	89-16
81270-10041	345	89-16
81271-10010	345	89-20
81272-10010	345	89-19
81273-10040	345	89-17
81273-10041	345	89-17
81278-10011	345	89-21
81279-12010	345	89-22
81279-12011	345	89-22
81279-30010	341	88-30
81280-30010	347	90-1
81281-30010	347	90-5
81282-30010	347	90-3
81284-30010	347	90-2
81289-30010	347	90-18
N81313-62010	337	88-6
N81315-62010	341	88-32
N81316-62010	337	88-2
81317-62010	339	88-25
N81317-62011	337	88-10
81318-62010	341	88-26
81319-62010	337	88-5
N81319-62011	337	88-5
N81327-62010	337	88-10
81370-30020	347	90-12
81402-20020	323	85-32
81420-30010*	321	85-8
81420-39015	321	85-8
N81430-62010	315	83-58
N81460-62010	315	83-54
81510-62010	337	88-12
N81510-62011	337	88-12
81511-20010	343	89-13
81511-62010	339	88-14
N81511-62011	339	88-14
81512-20010	343	89-4
N81512-62010	339	88-15
81513-20010	345	89-8
〃	343	89-33
81513-62010	339	88-16
81513-62011	339	88-16
81513-62012	339	88-16
81514-62010	339	88-15
81516-20010	343	89-2
81516-62010	339	88-13
N81516-62011	339	88-13
81517-20010	343	89-7
81517-62010	341	88-27
81518-62010	339	88-17
81520-62010	337	88-12
N81520-62011	337	88-12
81521-62010	339	88-14
N81521-62011	339	88-14
N81522-62010	339	88-16
81523-62010	339	88-16
81523-62011	339	88-16
81523-62012	339	88-16
81524-62010	339	88-15
81526-20010	343	89-2
81526-62010	339	88-13
N81526-62011	339	88-13
81527-62010	341	88-27
81528-62010	339	88-17
81550-62010	343	89-1
N81550-62020	343	89-1
81551-36040	343	89-3
N81551-62010	343	89-3
N81551-62020	343	89-3
N81553-62010	343	89-8
N81553-62011	343	89-8
N81553-62020	343	89-8
81555-62010	343	89-11
N81555-62020	343	89-11
81558-62010	343	89-6
〃	345	89-32
81558-62020	343	89-6
81560-62010	343	89-1
N81560-62020	343	89-1
81670-62010	343	89-12
N81671-62010	343	89-13
N81673-62010	345	89-33
N81673-62011	345	89-33
81675-62010	343	89-15
N81678-62010	345	89-32
81680-62010	343	89-12
81810-62010	311	83-14
81811-62010	311	83-15
81815-10010	311	83-17
81830-62010	313	83-32
81831-62010	313	83-33
81833-10010	311	83-16
81910-62010	345	89-23
N81910-62012	345	89-23
81913-62010	345	89-24
81914-62010	345	89-25
81930-88110	313	83-30
N81930-88111	313	83-30
81949-88110	321	85-5
N81949-88111	321	85-9
81980-20040	321	85-12
81980-20050	323	85-35
81980-20060	321	85-12
81990-22010	321	85-11
81990-30010	321	85-11
82021-88110	319	84-27
82210-88110	317	84-12
N82210-88112	317	84-12
N82210-88113	317	84-12
N82220-88101	319	84-28
82251-88110	317	84-20
N82310-88102	319	84-29
82330-88110	317	84-13
N82330-88111	317	84-13
82341-88110	319	84-24
82342-88110	317	84-15
82343-88110	319	84-21
N82343-88111	319	84-21
82344-88110	319	84-24
82345-88110	317	84-14
82350-88110	319	84-25
82351-88110	319	84-26
82352-88110	319	84-23
82353-88110	317	84-19
82354-88110	317	84-18
82361-88110	317	84-10
N82364-88110	317	84-5
82365-88110	317	84-5
82366-88110	317	84-5
82410-88110	317	84-16
N82410-88112	317	84-16
82510-88110	317	84-17
N82510-88111	317	84-17
82600-88110	323	85-26
N82600-88112	323	85-26
82611-88110	323	85-28
N82611-88112	323	85-28
82819-20010	317	84-2
83110-62010	311	83-19
N83110-62011	311	83-19
83270-62010*	311	83-13
N83270-62011	311	83-13
83310-62010	311	83-5
83320-62010	121	34-10
83361-20020	121	34-7
83410-62010	311	83-9
83420-12010	311	83-18
83430-62010	311	83-20
83440-62010	321	85-18
83510-62010	311	83-7
83520-62010	313	83-22
83530-30022	277	77-12
83560-62010	311	83-8
83610-62010	311	83-10
83710-39075	141	40-5
〃	143	41-6
〃	167	46-4
83710-55030	311	83-21

索　引

品　番	頁	図　番
83710-55050	141	40–5
83710-60010	311	83–21
⊠83770-62010	167	46–7
83910-62010	313	83–26
⊠83910-62011	313	83–26
⊠83910-62012	313	83–26
83920-62010	313	83–27
84041-62010	315	83–51
84045-62010	315	83–41
〃	441	109–2
84095-30010	323	85–41
84110-62010	313	83–37
⊠84110-62011	313	83–37
⊠84110-62012	313	83–37
84120-62010	313	83–31
84140-55021	321	85–21
84160-62010	313	83–25
⊠84160-62011	313	83–25
84180-62010	311	83–4
84210-62010	321	85–24
⊠84210-62020	321	85–24
84231-30010	321	85–15
84232-30010	321	85–16
⊠84250-62011	315	83–59
84310-62010	313	83–34
⊠84310-62011	313	83–34
84330-60010	315	83–60
84340-10011	323	85–23
84340-30021	323	85–36
84380-30010	323	85–39
⊠84540-62010	325	85–48
84650-62010	315	83–40
⊠84650-62011	315	83–40
84730-62010	315	83–49
⊠84730-62011	315	83–49
⊠84730-62012	315	83–49
84770-62010	313	83–28
⊠84770-62011	313	83–28
84790-62010	315	83–51
85011-20021	351	91–32
85011-40020	355	93–17
85012-10010	79	22–4
〃	349	91–11
〃	355	93–21
⊠85014-62010	355	93–10
85033-30013	359	94–20
85033-36120	359	94–20
85039-30013	359	94–18
85060-62010	349	91–1
85060-62010	353	92–1
85110-62010	349	91–7
⊠85110-62011	355	93–2
85111-30021	351	91–34
85111-40010	355	93–18
85112-12010	355	93–24
85113-30020	79	22–3
〃	351	91–33
85113-30020	355	93–22
85115-20020	349	91–28
85115-20021	349	91–28
85115-40021	355	93–11
85116-20021	349	93–23
85116-40021	355	93–23
⊠85120-62012	353	92–9
〃	355	93–1
85122-10010	349	91–22
85123-10010	349	91–24
85124-20010	349	91–31
85133-20022	349	91–18
85133-40021	357	93–29
85134-10010	349	91–19
⊠85143-62010	357	93–32
85160-62010	349	91–5
⊠85160-62011	353	92–4
⊠85160-62012	353	9214
85163-20010	353	92–6
85163-30020	349	91–6
⊠85163-62011	353	92–6
⊠85190-62021	353	92–2
⊠85220-62021	353	92–3
85231-62010	349	91–9
⊠85231-62011	349	91–9
⊠85231-62012	355	93–3
85231-62013	355	93–3
85235-30020	349	91–10
〃	355	93–4
85300-62010	359	94–3
85310-12012	359	94–8
85310-30013	359	94–8
85312-30013	359	94–12
85313-30013	359	94–14
85314-30013	359	94–9
85314-30014	359	94–9
85315-30013	359	94–15
85320-30013	359	94–10
85330-36120	359	94–19
85331-30030	359	94–19
85333-36120	361	94–27
85343-36120	361	94–25
85344-30010	359	94–4
85345-62010	359	94–5
85346-62010	359	94–7
85361-30013	361	94–22
85500-62010	321	85–25
85535-30020	349	91–10
85601-62010	79	22–6
⊠85601-62011	79	22–6
85602-62010	79	22–5
⊠85602-62011	79	22–5
85604-62010	79	22–8
⊠85604-62011	79	22–8
85660-62010	331	86–32
⊠85660-62012	331	86–32
85690-62010	79	22–1
85691-62010	79	22–1
85692-62010	79	22–10
85693-62010	79	22–9
85751-40011	333	86–51
85751-40012	333	86–51
⊠85751-62011	333	86–51
85752-40011	331	86–33
⊠85752-62010	331	86–33
85753-40011	333	86–57
85755-40010	331	86–39
85756-40010	331	86–50
85757-40010	331	86–43
85757-40011	331	86–43
85758-40011	331	86–40
⊠85758-62010	331	86–40
85759-40010	331	86–44
85761-40010	331	86–45
85763-40011	331	86–49
85763-61010	331	86–49
85764-40011	331	86–46
⊠85764-62010	331	86–46
85765-40010	331	86–36
85766-40010	331	86–38
85781-40011	333	86–55
85781-62011	333	86–55
85782-40011	333	86–56
⊠85782-62011	333	86–56
85783-40010	333	86–52
⊠85783-62011	333	86–52
85784-40010	333	86–60
85785-40010	333	86–58
85786-40010	333	86–59
⊠85910-62010	325	85–50
86100-62010	365	96–1
⊠86100-62011	365	96–1
86101-62010	365	96–10
86300-62010	365	96–9
86301-62010	365	96–11
⊠86301-62011	365	96–11
86302-22020	365	96–12
86302-30033	365	96–12
86303-30031	367	96–37
86304-30071	369	96–40
86304-30080	369	96–40
86304-30081	369	96–40
86306-62010	367	96–24
⊠86306-62011	367	96–24
86308-30031	367	96–27
86308-30080	367	96–27
86310-62010	365	96–9
86310-62012*	365	96–9
⊠86310-62013	365	96–9
86312-62010	365	96–14
86313-62010	367	96–20
86314-39010	365	96–17
86314-62010	365	96–17
86315-39010	365	96–18

索　引

品番	頁	図番
86317-62010	367	96-21
86319-30031	367	96-23
86319-30080	367	96-23
86332-30033	365	96-13
86333-39010	365	96-15
86334-39010	365	96-16
86335-39010	367	96-19
86335-62010	367	96-19
86341-30032	369	96-49
86343-30071	369	96-47
86343-30072	369	96-47
86343-30080	369	96-47
86343-30081	369	96-47
86352-30071	369	96-46
86352-30072	369	96-46
86361-30031	367	96-32
86361-30080	367	96-32
86363-30031	367	96-28
86363-30080	367	96-28
86364-30031	367	96-36
86364-30080	367	96-36
86365-40010	367	96-25
86366-30030	369	96-39
86367-30030	369	96-48
86368-30080	367	96-38
86368-62010	367	96-38
86373-30071	369	96-43
86373-30080	369	94-43
86391-88110	369	96-52
86500-30050	363	95-1
86503-30050※	363	95-5
86505-30050※	363	95-17
86510-30050	363	95-2
86511-30050※	363	95-11
86512-30050※	363	95-8
86513-30050※	363	95-12
81516-30050※	363	95-14
86519-30050※	363	95-13
86520-30050	363	95-3
86529-30050※	363	95-13
86530-30051	321	85-13
86542-30050※	363	95-5
87104-62010	373	97-39
87105-30140	373	97-36
87107-62010	371	97-18
87130-62010	373	97-29
N87130-62011	373	97-29
87132-62010	375	97-58
87138-62010	373	97-30
87141-62010	371	97-16
87143-62010	375	97-54
87144-62010	371	97-19
87148-62010	375	97-56
87150-62010	371	97-15
N87150-62011	371	97-15
87153-62010	371	97-20
87154-62010	371	97-21
87181-62010	375	97-50
87182-62010	373	97-45
87183-62010	373	97-41
87184-62010	373	97-40
87185-30121	373	97-46
87186-30121	373	97-42
87187-30121	373	97-43
87204-62010	371	97-5
87211-62010	373	97-27
87231-62010	371	97-3
N87231-62012	371	97-3
87232-61060	371	97-1
87232-62010	371	97-1
N87232-62013	371	97-1
87234-62010	371	97-2
N87234-62012	371	97-2
87245-62011	371	97-6
87246-62011	371	97-13
87249-62011	371	97-11
N87249-62012	371	97-11
87294-30120	373	97-37
87295-30120	373	97-38
87801-40011	445	110-27
87801-40020	445	110-27
N87810-62010	445	110-27
87821-30020	445	110-26
87821-40010	445	110-26
87822-30010	445	110-24
87822-40010	445	110-24
87824-30010	443	110-8
N87910-62012	443	110-1
87910-62010※	443	110-1
N87910-62011	443	110-1
87940-62010※	443	110-1
N87940-62011	443	110-1
N87940-62012	443	110-1
90072-10003	133	37-2
〃	135	38-2
90072-10102	231	64-12
90072-10103	231	64-11
90072-10104	233	64-25
90072-10105	233	64-30
90072-10106	233	64-24
90072-10107	239	66-10
90072-10108	227	62-1
90072-10109	225	61-34
90072-10111	223	61-9
90072-10112	225	61-31
90072-10115	261	72-40
90072-10117	31	9-3
90072-10118	41	11-21
90072-10118	93	26-8
90072-10119	287	79-13
90072-10120	247	68-32
90072-10122	217	60-1
90072-10124	205	59-7
N90072-10129	231	64-11
90072-10130	233	64-30
N90072-10131	233	64-24
N90072-10132	223	61-9
N90072-10134	205	59-7
N90072-10135	205	59-14
90072-10301	263	73-1
90072-10302	219	60-32
〃	235	65-2
N90072-10303	263	73-1
N90072-10908	405	102-81
90072-11001	43	11-24
90072-11002	75	21-22
90072-11601	31	9-16
90072-11602	31	9-12
90072-11603	33	9-36
90072-11604	73	20-3
N90072-11614	43	11-33
N90072-11616	39	10-49
N90072-14002	335	87-17
90072-14301	99	27-23
90072-14302	379	98-2
N90072-14303	99	27-23
90072-14901	97	27-14
90072-14902	97	27-13
N90072-14904	97	27-14
N90072-14905	97	27-13
90072-15002	339	88-20
〃	399	102-26
90072-15003	407	103-11
90072-15005	391	100-36
90072-15007	387	100-6
N90072-15009	339	88-20
90072-15009	399	102-26
90072-15009	459	113-16
90072-15010	407	103-11
90072-15012	391	100-36
90072-15014	387	100-6
90072-15016	459	113-16
90072-15201	405	102-58
〃	463	114-9
90072-15202	329	86-24
90072-15203	447	110-38
90072-15207	329	86-24
90072-15208	447	110-38
90072-15211	405	102-58
N 〃	463	114-9
90072-15404	437	108-15
90072-15405	405	102-74
〃	415	104-24
〃	425	106-5
90072-15406	327	86-10
〃	425	106-10
90072-15407	329	86-26
90072-15408	439	108-39
90072-15409	327	86-14
90072-15411	437	108-15
90072-15412	401	102-42

索　引

品　番	頁	図　番
90072-15413	327	86-10
〃	417	104-54
〃	425	106-10
90072-15414	329	86-26
▨ 〃	399	102-26
90072-15415	327	86-14
90072-15416	401	102-42
▨90072-15421	397	102-10
90072-16001	437	108-7
〃	449	111-6
〃	451	111-21
▨90072-16003	465	114-21
90072-16201	437	108-18
〃	443	110-12
〃	455	112-24
〃	465	114-18
90072-16202	455	112-21
90072-16203	455	112-23
90072-16205	443	116-11
90072-16206	457	113-10
90072-16207	389	100-24
90072-17001	255	71-5
90072-17002	55	14-1
90072-17003	55	14-1
90072-17501	421	105-16
90072-17601	33	9-28
90072-17902*	221	60-36
〃 *	235	65-17
▨90072-17904	221	60-36
▨ 〃	235	65-17
▨90072-17905	247	68-36
90072-17906	71	19-17
▨90072-17909	247	68-36
90072-18301	425	106-18
〃	461	113-27
90072-20101	225	61-32
90072-20102	33	9-29
90072-20103	31	9-2
▨90072-20109	219	60-24
90072-20201	327	86-12
▨ 〃	387	100-7
90072-20201	401	102-27
90072-20201	417	104-56
90072-20202	405	102-73
〃	415	104-22
〃	439	108-41
▨90072-20204	257	71-26
90072-20301	247	68-31
90072-20302	417	104-59
〃	459	113-18
90072-20401	287	79-14
〃	379	98-3
90072-20402	327	86-11
〃	329	88-24
〃	387	100-1
〃	401	102-28
〃	417	104-55
90072-20402	459	113-17
90072-20403	247	68-33
〃	405	102-72
〃	415	104-23
〃	439	108-40
90072-20405	31	9-4
90072-20406	403	102-51
90072-20502	425	106-9
90072-20503	425	106-8
90072-20601	255	71-4
90072-20605	247	68-37
90072-20701	403	102-57
〃	463	114-8
90072-20702	437	108-17
〃	455	112-22
〃	457	113-9
90072-20705	465	114-19
90072-20901	205	59-17
90072-20902	223	61-12
〃	231	64-4
90072-20903	223	61-11
〃	231	64-2
90072-20904	231	64-19
90072-20906	93	26-6
▨90072-20910	205	59-8
▨90072-20911	205	59-8
90072-21401	235	65-7
90072-21402	235	65-18
90072-21501	55	14-2
▨90072-21503	55	14-2
90072-24004	381	98-27
▨90072-24501	335	87-12
90072-25001	261	72-42
90072-25002	255	71-21
90072-25003	49	13-5
▨90072-25404	195	54-4
90072-30102	55	14-12
90072-30103	57	15-9
90072-30104	217	60-10
90072-30106	55	14-14
▨90072-30109	65	17-13
90072-31101	41	11-12
90072-31102	207	59-34
▨90072-31103	207	59-34
90072-31201	235	65-3
90072-31202	217	60-17
90072-31203	217	60-15
90072-33002	41	11-16
90072-33601	31	9-22
90072-33602	31	9-17
90072-33603	35	10-12
90072-33604	55	14-5
90072-33610	31	9-17
90072-34101	39	10-43
90072-34102	31	9-19
90072-34103	33	9-27
90072-34107	37	10-27
▨90072-34107	83	23-12
90072-34108	31	9-18
▨90072-36302	207	59-36
▨90072-38004	43	11-32
90072-38101	41	11-19
90072-38401	41	11-17
90072-38402	97	27-5
90072-38501	225	61-30
90072-38601	245	68-21
90072-38602	245	68-18
90072-38603	335	87-3
90072-38701	225	61-29
90072-38702	261	72-33
90072-38706	227	62-23
〃	241	66-23
90072-38901	233	64-27
90072-38902	223	61-2
〃	231	64-3
90072-40101	49	13-1
▨90072-40104	65	17-11
▨90072-40201	67	17-44
▨90072-40202	67	17-52
90072-40401	279	78-13
90072-40402	281	78-41
90072-40403	289	79-27
90072-40404	39	10-37
▨90072-40405	67	17-42
▨90072-40504	65	17-12
90072-40701	61	16-25
90072-40702	71	19-6
90072-40703	71	19-9
▨90072-40704	65	17-14
〃	67	17-47
▨90072-40705	67	17-51
▨90072-40706	67	17-60
▨90072-40707	67	17-47
90072-40708	71	19-6
▨90072-40709	69	18-25
▨90072-41001	67	17-43
▨90072-41002	67	17-50
90072-41003	67	17-46
▨90072-41004	67	17-59
90072-43001	39	10-42
90072-43002	59	15-22
90027-43003	33	9-37
90072-43004	31	9-20
90072-43005	31	9-26
90072-43006	57	15-19
90072-43007	57	15-19
90072-44002	75	21-17
▨90072-44004	89	24-23
90072-44502	99	27-24
90072-44503	121	34-1
90072-44504	121	34-2
90072-44505	121	34-21
90072-44506	279	78-17
90072-44507	123	34-35

索　　引

品　番	頁	図　番
90072-44514	289	79-28
N90072-44525	99	27-33
N90072-44535	99	27-34
N90072-44536	125	34-56
90072-44607	123	34-41
90072-44608	123	34-47
90072-44609	123	34-46
90072-44610	123	34-45
90072-46001	75	21-7
90072-46002	121	34-20
90072-46003	281	78-38
90072-46101	279	78-20
90072-46102	379	98-7
90072-46103	245	68-7
90072-46104	281	78-39
90072-46106	99	27-29
90072-46107	71	19-13
90072-46109	81	22-29
N90072-46119	99	27-31
N90072-46120	99	27-30
90072-46122	71	19-14
N90072-46123	99	27-29
N90072-46124	281	78-39
N90072-46127	283	78-63
90072-46202	71	19-16
90072-46203	71	19-14
90072-48001	71	19-7
90072-48002	279	78-10
N90072-48003	67	17-54
N90072-48005	283	78-55
90072-50101	261	72-31
90072-50104※	57	15-13
90072-50105	59	15-25
90072-50106	97	27-12
90072-50107	99	27-22
90072-50111	53	13-12
90072-50112	53	13-13
N90072-50123	257	71-23
90072-50201	255	71-11
N90072-50202	255	71-11
90072-50601	93	26-9
90072-50604	395	101-42
N90072-50606	97	27-7
90072-50801	379	98-20
90072-50807	97	27-7
N90072-50815	379	98-20
90072-52001	255	71-1
90072-52002	31	9-23
90072-52003	97	27-4
90072-52101	255	71-12
90072-52103	247	68-44
90072-54001	207	59-24
90072-54005	59	15-35
90072-54008	435	107-45
90072-54010	439	108-49
N90072-54014	379	98-16
90072-56001	217	60-14
90072-56002※	57	15-15
90072-56003※	225	61-33
90072-56004	259	72-11
90072-56005	259	72-11
90072-56006	259	72-11
90072-56009	447	110-36
90072-56010	463	114-7
90072-56012	425	106-3
90072-56013	463	114-10
90072-56014	219	60-30
90072-56015	219	60-30
90072-56016	217	60-16
90072-56017	413	104-11
N90072-56021	223	61-5
〃	225	61-33
90072-56023	425	106-3
90072-56405	97	27-9
90072-56419	79	22-15
90072-56420	79	22-15
90072-56421	79	22-15
90072-56422	79	22-15
90072-56423	217	60-20
90072-56424	217	60-20
90072-56425	217	60-20
90072-56426	217	60-20
90072-56427	219	60-20
90072-56428	219	60-20
90072-56429	219	60-20
90072-56430	219	60-20
90072-56431	219	60-20
90072-56432	219	60-20
90072-56433	395	101-23
90072-56434	395	101-23
90072-56435	417	104-51
90072-56436	417	104-51
90072-56437	417	104-51
N90072-56438	345	89-34
90072-70201	75	21-18
90072-70202	75	21-24
90072-70203	75	21-13
N90072-72203	53	13-14
90072-72601	49	13-9
90072-72602	49	13-9
90072-72603	49	13-9
90072-72604	49	13-9
90072-72605	49	13-9
90072-72606	49	13-9
90072-72607	49	13-9
90072-72608	49	13-9
90072-72609	49	13-9
90072-72610	49	13-9
90072-72611	49	13-9
90072-72612	49	13-9
90072-72613	49	13-9
90072-72614	49	13-9
90072-72615	49	13-9
90072-72616	49	13-9
90072-72617	51	13-9
90072-72618	51	13-9
90072-72619	51	13-9
90072-72620	51	13-9
90072-72621	51	13-9
90072-72622	51	13-9
90072-72623	51	13-9
90072-72624	51	13-9
90072-72625	51	13-9
90072-72626	51	13-9
90072-72627	51	13-9
90072-72628	51	13-9
90072-72629	51	13-9
90072-72630	51	13-9
90072-72631	51	13-9
90072-72632	51	13-9
90072-72633	51	13-9
90072-72634	51	13-9
90072-72635	51	13-9
90072-72636	51	13-9
90072-72637	51	13-9
N90072-72639	51	13-9
N90072-72641	51	13-9
N90072-72643	51	13-9
N90072-72645	51	13-9
N90072-72647	51	13-9
N90072-72649	51	13-9
N90072-72651	51	13-9
N90072-72653	51	13-9
N90072-72655	51	13-9
N90072-72657	51	13-9
N90072-72743	49	13-8
N90072-72745	49	13-8
N90072-72747	49	13-8
N90072-72749	49	13-8
N90072-73003	71	19-8
90072-73301	71	19-5
90072-73302	71	19-8
N90072-73313	71	19-5
N90072-73314	71	19-8
90072-73319	71	19-5
90072-73321	71	19-8
90072-74101	81	22-22
90072-74102	81	22-22
90072-74201	75	21-26
N90072-74206	75	21-26
90072-74301	75	21-5
90072-75103	87	24-5
〃	91	25-7
N90072-75107	89	24-28
N 〃	91	25-14
90072-76801	287	79-7
90072-76802	287	79-8
90072-76803	287	79-9
90072-76804	287	79-10
90072-76805	287	79-11
90072-76806	287	79-12

索　引

品　番	頁	図　番
90072-77402	287	79-5
90072-78101	99	27-27
⊠90072-78103	125	34-49
⊠90072-78104	99	27-27
⊠90072-78105	99	27-27
90072-81201	279	78-22
90072-81301	205	59-10
90072-81401	227	62-26
〃	241	66-26
90072-81402	227	62-24
〃	241	66-24
90072-81501	227	62-25
〃	241	66-25
90072-81502	227	62-22
〃	241	66-22
90072-88110	407	103-12
90072-90001	423	105-49
〃	427	106-23
90072-90002	427	106-26
90072-96701	427	106-36
90072-98201	287	79-3
⊠90072-98202	287	79-3
90072-98401	287	79-2
⊠90072-98402	287	79-2
90097-00405	291	80-6
90099-00006	371	97-17
90099-00009	369	96-51
90099-00014	367	96-22
90099-00035	307	82-40
90099-00060	297	81-15
90099-00089	331	86-47
90099-00102	301	81-41
90099-00109	305	82-16
90099-00111	297	81-15
90099-00407	303	82-3
90099-00702	349	91-27
〃	355	93-13
90099-00707	369	96-51
90099-00709	305	82-19
90099-00710	303	82-3
90099-00711	305	82-16
90099-00712	305	82-27
90099-00803	307	82-40
90099-00805	305	82-16
90099-00815	291	80-18
90099-00851	367	96-22
90099-00862	291	80-15
90099-00864	375	97-62
90099-01013	293	80-25
90099-01014	293	80-37
90099-01015	373	97-44
90099-01016	367	96-31
90099-01017	373	97-44
90099-01018	376	97-22
90099-01048	349	91-21
〃	355	93-26
90099-01090	301	81-36
90099-01099	349	91-8
〃	355	93-5
90099-01140	297	81-9
90099-01145	309	82-56
90099-01147	331	86-37
90099-01148	331	86-37
90099-01156	79	22-7
90099-01165	333	86-54
90099-01185	299	81-25
90099-01194	331	86-41
90099-01195	331	86-41
90099-01210	349	91-13
90099-01230	373	77-44
90099-01235	349	91-14
90099-01238	307	82-44
90099-01239	367	96-30
90099-01319	333	86-54
90099-01328	331	86-42
90099-01329	367	96-33
90099-01329	369	96-45
90099-01330	367	96-34
90099-01339	375	97-52
90099-01342	307	82-31
90099-01343	307	82-29
90099-01345	375	97-52
90099-01352	301	81-47
90099-02003	333	86-53
90099-02004	291	80-10
90099-02019	305	82-24
90099-02092	297	81-8
90099-02092	309	82-55
90099-02093	309	82-58
90099-02101	355	93-26
90099-02102	333	86-61
90099-02169	299	81-25
90099-02317	355	93-15
90099-04080	333	86-68
90099-04136	351	91-35
90099-04144	367	96-26
90099-04169	293	80-43
90099-04172	301	81-37
90099-04187	375	97-51
90099-04202	79	22-11
90099-04213	305	82-15
90099-04214	355	93-20
90099-04238	367	96-26
90099-04805	367	96-26
90099-04807	375	97-51
90099-04808	293	80-43
90099-04815	301	81-37
90099-04817	301	81-37
90099-04822	351	91-35
90099-04831	305	82-15
90099-04832	305	82-15
90099-04844	333	86-68
⊠90099-04862	79	22-11
90099-05016	333	86-65
90099-05060	293	80-39
90099-05801	333	86-65
90099-05803	305	82-12
90099-07011	307	82-38
90099-07042	307	82-36
90099-07045	349	91-15
90099-07047	297	81-11
90099-07048	295	80-46
90099-07081	309	82-48
90099-07088	307	82-30
90099-07095	361	94-26
90099-08051	309	82-62
90099-08053	309	82-61
90099-10013	291	80-12
90099-10033	299	81-20
90099-10038	299	81-20
90099-10039	299	81-27
90099-10040	299	81-27
90099-10058	299	81-20
90099-12002	369	96-50
90099-12003	79	22-13
〃	309	82-45
〃	331	86-48
〃	349	91-4
〃	355	93-14
90099-12003	369	96-50
90099-12007	369	96-59
90099-14018	305	82-25
90099-14024	355	93-28
90099-18501	81	22-20
90099-19027	333	86-66
90099-19027	367	96-29
90099-19058	375	97-49
90099-19075	293	80-41
90099-19084	305	82-14
90099-19155	369	96-44
90099-19213	367	96-29
90099-33021	359	94-13
90099-33240	359	94-6
90099-33245	361	94-21
90099-50002	309	82-57
90101-06157	263	73-6
90101-06277	263	73-6
90101-08059	205	59-14
90101-08072	199	56-15
〃	201	57-13
90101-08206	239	66-13
90101-09177	209	59-50
90101-10043	133	37-1
90101-10061	47	12-19
90101-10131	295	80-51
90101-10154	215	59-70
90101-10171	169	47-12
90101-10175	149	42-42
90101-10195	209	59-50
90101-10237	215	59-70
90101-12056	211	59-60

索　引

品　番	頁	図　番
90105-12007	45	12-11
90105-12021	45	12-11
90109-05019	267	73-40
90109-05030	267	73-40
90109-06011	277	77-14
90109-08001	133	37-10
90113-08024	187	52-5
90114-08014	137	39-20
90114-08014	269	74-11
90116-08005	139	39-44
90116-08008	151	43-3
90116-08010	41	11-20
90116-08014	39	10-34
〃	65	16-29
〃	61	17-10
90116-08014	83	23-16
90116-08015	33	9-34
90116-08017	189	52-46
90116-08018	83	23-4
〃	85	23-25
90116-08025	39	10-34
〃	69	18-28
〃	207	59-26
90116-08039	39	10-49
〃	57	15-5
90116-08063	173	48-33
90116-08111	33	9-35
90116-08114	207	59-26
90116-08135	171	48-15
90116-10021	301	81-44
90116-10042	83	23-7
N 90116-10202	149	42-55
90142-80002	267	73-42
90151-80006	431	107-8
90155-80001	381	98-24
90164-30002	449	111-7
90170-05076	99	27-18
90170-05129	99	27-18
90170-08027	253	70-24
90170-08046	83	23-1
90170-08052	191	53-20
90170-10049	87	24-11
〃	91	15-21
90171-10004	231	64-17
90171-12005	223	61-21
〃	233	64-34
〃	253	70-38
90171-12028	223	61-21
〃	233	64-34
〃	253	70-38
90173-06009	309	82-64
90175-08004	93	26-18
90176-08008	353	92-5
90179-06006	131	36-18
90179-08028	265	73-28
90179-18015	211	59-52
〃	215	59-75
90179-18027	149	42-46
〃	161	44-40
90179-18060	143	41-26
〃	149	42-46
〃	161	44-40
90179-20061	211	59-52
90183-04003	255	71-15
90183-04003	449	111-1
90201-06158	405	102-59
90201-07069	167	46-5
〃	315	83-53
90201-08074	85	23-23
90201-08074	93	26-17
90201-08084	83	23-2
90201-08085	253	70-23
90201-11141	137	39-14
90201-12259	179	49-57
90201-13151	133	37-4
90201-13164	49	13-3
90201-18182	147	42-23
90201-18182	211	59-53
〃	215	59-74
〃	219	60-24
90201-18226	269	74-13
90201-20329	211	59-53
90201-47248	249	69-7
90202-05042	407	103-5
90202-06010	387	100-14
90202-06010	395	101-31
90202-06011	379	98-5
〃	387	100-14
90202-08017	413	104-11
90202-08056	395	101-41
〃	405	102-77
90202-15035	467	115-12
90202-17048	469	115-33
90204-09030*	209	59-51
90204-12029	257	71-27
90205-06007	263	73-7
90206-06002	191	53-6
90206-08024	191	53-31
90206-09044	209	59-51
90206-10041	221	60-35
〃	235	65-16
90206-10045	209	59-51
90209-16062	175	49-8
90209-29049	45	12-12
90209-35022	209	59-46
90209-35023	209	59-46
90209-35024	209	59-46
90209-35025	209	59-46
90209-35026	209	59-46
90209-35027	209	59-46
90209-35028	209	59-46
90209-35029	209	59-46
90209-35058	209	59-46
90210-08004	93	26-7
90210-08007	31	9-10
90214-32022	175	49-24
90215-22012	161	44-36
90215-30013	161	44-33
90215-30018	143	41-24
N 〃	161	44-33
90215-35008	251	70-8
90215-35009	251	70-8
90215-35010	251	70-8
90240-05071	379	98-1
90240-05072	379	98-11
90240-05087	267	73-37
90240-06086	265	73-31
90240-08028	259	72-25
90240-08040	133	37-8
90240-08070	259	72-14
90240-10042	261	72-46
90240-10083	133	38-12
〃	135	38-8
90241-03025	263	73-10
90241-05029	183	51-12
90245-10043	177	49-43
90249-06014	265	73-19
90249-08012	133	37-8
90250-03123	253	70-29
90250-04131	153	43-31
90250-05031	163	44-52
90250-06132	213	59-64
90250-07130	147	42-12
90250-08054	47	12-21
90250-08074	67	17-49
90250-08112	35	10-5
90250-08112	67	17-49
90250-10113	35	10-8
〃	147	42-14
90250-10122	249	69-9
90250-10138	181	50-7
90253-05006	265	73-21
90253-15005	37	10-15
90253-16010	37	10-15
90254-03010	191	53-11
90254-03011	189	52-38
90254-04013	185	51-33
90254-05001	151	43-18
90280-03005	61	16-2
〃	65	17-22
〃	69	18-2
〃	159	44-26
〃	181	50-30
90280-03009	61	16-6
〃	69	18-5
90280-05008	55	14-6
〃	59	15-28
〃	177	49-37
90280-05010	45	12-15
〃	59	15-32
90281-05012	183	51-18

品番	頁	図番
▣90281-07014	163	44-55
90301-04110	181	50-15
90301-09017	173	48-44
90301-13066	201	56-2
〃		57-4
90301-18018	145	41-32
〃	149	42-51
〃	173	48-45
90301-23054	249	69-5
90301-24128	179	49-60
90301-25107	177	49-39
90301-30113	175	49-13
90301-44049	31	9-9
90301-48148	177	49-50
90301-52098	249	69-12
90301-59124	181	50-10
90301-99108	169	47-16
90303-06017	167	46-6
〃	173	48-46
〃	315	83-52
90303-38010	171	48-23
90311-08044	171	48-10
90311-10082	171	48-9
〃	173	48-36
90311-18021	253	70-36
90311-25078	147	42-9
90311-32077	149	42-45
▣90311-32106	147	42-9
90311-38079	209	59-43
90311-45069	41	11-15
90311-45084	169	47-5
90311-80068	41	11-12
90312-10013	145	41-31
〃	149	42-50
90330-15023	31	9-21
90330-20011	41	11-18
90330-22025	249	69-21
90330-35034	35	10-13
90330-36020*	217	60-8
90331-19027	147	42-13
90331-35014	35	10-10
90331-40024	35	10-9
90334-05001	181	50-18
90341-18002	149	42-38
〃	207	59-30
90341-18057	149	42-34
〃	173	48-32
〃	207	59-31
90341-24018	123	34-40
90341-24021	123	34-40
90341-25054	39	10-54
90341-32028	33	9-32
90341-32028	41	11-1
90345-06014	221	60-38
90345-51005	37	10-27
〃	83	23-12
90345-52002	31	9-18
▣90345-53007	37	10-30
90360-05012	265	73-25
90360-06004	153	43-19
〃	189	52-45
90360-06007*	57	15-17
90360-08009	191	53-17
90360-10003	153	43-26
90363-22033	161	44-38
90363-35034	157	44-3
90363-38009	131	36-4
▣90363-40045	131	36-4
90364-19018	157	44-5
90364-20017	163	44-49
90364-20020	177	49-36
90364-35015	159	44-21
90364-40016	157	44-8
90366-30022	209	59-44
90366-35023	209	59-45
90368-19030	235	65-6
90368-28031	235	65-4
90368-34020	219	60-29
90368-38032	219	60-31
90368-45001	209	59-48
90369-30001	73	20-12
90374-20002	175	49-18
90374-20007	175	49-19
90374-28006	175	49-22
90385-10243	195	54-9
90385-10244	195	54-9
90385-12022	279	78-3
90386-06113	191	53-24
90386-08004	335	87-13
〃	379	98-19
90386-09078	173	48-43
90386-10018	261	72-28
90386-10059	145	41-30
〃	149	42-49
90386-13007	133	37-3
〃	135	38-3
90386-14061	469	115-34
90387-06033	375	97-55
90387-08027	227	62-6
90387-08027	239	66-15
90387-09040	239	66-15
90387-10002	133	37-2
90389-08005	195	54-22
90401-10010	207	59-21
90401-12003	279	78-11
90401-13013	119	33-10
90402-13015	123	34-26
90402-13041	197	55-16
90404-10109	281	78-42
90404-13105	119	33-13
〃	197	55-14
▣90404-16160	39	10-37
90404-20097	61	16-28
〃	65	17-9
90404-20173	69	18-27
90405-10066	279	78-15
▣90407-08034	281	78-41
90410-03015	137	39-19
90410-03015	269	74-10
90410-08004	123	34-25
90412-10007	279	78-6
90413-10020	281	78-44
90414-10029	281	78-36
90430-06104	277	77-13
90430-10027	279	78-5
90430-10074	205	59-20
90430-11136	435	107-41
90430-12110	279	78-14
90430-13039	119	33-11
90430-15112	279	78-18
90430-20018	277	77-9
90430-20169	325	85-45
90430-22135	57	15-19
90430-24047	123	34-39
90430-24076	123	34-39
90430-25013	39	10-53
90430-28137	137	39-9
90430-33133	33	9-33
90430-33133	41	11-2
90440-15018	295	80-53
90445-07053	289	79-28
90445-07301	289	79-28
▣90445-14487	283	78-58
▣90445-14488	283	78-61
90445-14514	197	55-4
▣90445-14515	197	55-2
90445-24059	371	97-10
▣90445-24445	197	55-6
90446-06069	361	94-21
90460-14045	197	55-1
90460-18011	253	70-22
90460-23022	75	21-11
90460-25002	371	97-4
90460-25019	279	78-19
90460-47036	77	21-28
〃	81	22-21
90460-50016	81	22-21
90460-66017	253	70-20
90460-96047	373	97-28
90461-05020	317	84-11
90461-06037	279	78-2
90461-06048	139	39-26
〃	281	78-29
90461-06144	123	34-30
90461-08002	395	101-32
90461-08018	283	78-59
90461-08076	197	55-9
90461-08134	123	34-30
90461-08192	141	40-4
〃	143	41-5
〃	317	84-9

索　引

品番	頁	図番
90461-08209	121	34-13
90461-08274	371	97-12
※90461-08438	197	55-10
※90461-08475	197	55-5
90461-10030	317	84-8
90461-12228	317	84-7
90462-10004	197	55-3
※90462-12125	197	55-12
90463-08051	125	34-51
〃	283	78-62
90467-07014	99	27-32
90467-08036	125	34-54
90467-11012	99	27-21
〃	121	34-3
90467-13015	283	78-53
90467-44033	407	103-7
90467-47032	407	103-4
90468-08001	139	39-32
〃	259	72-18
〃	281	78-32
90480-01139	371	97-14
90480-11124	407	103-8
90480-13055	393	101-15
90480-14053	401	102-30
90480-15007	125	34-55
90480-15029	317	84-6
90480-15083	315	83-44
〃	317	84-1
〃	427	106-24
90480-17177	195	54-21
90480-19027	141	40-19
〃	143	41-1
〃	167	46-1
〃	315	83-45
〃	317	84-3
90480-20030	123	34-34
〃	381	98-30
90480-23021	283	78-54
90480-25010	125	34-50
〃	317	84-4
90501-05083	245	68-15
90501-05327	189	52-40
90501-05416	187	52-23
90501-06325	187	52-21
90501-06460	187	52-23
90501-06461	187	52-23
90501-08328	187	52-24
90501-08478	183	51-17
90501-09319	195	54-5
90501-10074	277	77-11
90501-10090	417	104-41
90501-10334	189	52-35
90501-12231	137	39-12
90501-12324	191	53-16
90501-12332	187	52-27
90501-12333	189	52-31
90501-12508	183	51-20
※90501-14494	277	77-24
※90501-14505	153	43-30
※90501-14506	153	43-38
90501-16280	153	43-27
90501-16309	153	43-30
90501-16331	187	52-15
※90501-16495	277	77-20
※90501-16504	153	43-27
90501-23256	265	73-13
90501-23296	253	70-19
90501-26208	151	43-13
90501-26330	251	49-55
90501-32297	179	70-11
90501-32335	177	49-49
90501-55407	177	49-27
90502-05028	277	77-18
90502-16018	433	107-30
※90502-18039	155	43-43
90503-03001※	205	59-12
90506-07108	407	103-3
90506-08107	439	108-44
90506-09114	279	78-1
90506-12113	469	115-16
90506-14110	395	101-28
90506-16019	337	86-11
90506-16105	133	37-13
90506-16111	133	37-14
90506-16132	131	36-19
90506-16148	133	37-13
〃	135	38-9
90506-18095	259	72-21
90506-18149	267	73-32
※90506-18241	153	43-36
90508-07040	259	72-4
90508-16135	183	51-24
90508-26122	185	51-31
90508-38160	181	50-23
90510-26009	467	115-5
90510-26030	467	115-5
90510-28033	467	115-5
90520-01002	433	107-28
90520-07113	277	77-25
90520-23074	149	42-44
※90520-23149	161	44-36
※90520-23150	161	44-36
※90520-23151	161	44-36
※90520-23152	161	44-36
※90520-23153	161	44-36
※90520-23154	161	44-36
※90520-23155	161	44-36
※90520-23156	161	44-36
※90520-23157	161	44-36
※90520-23158	161	44-36
※90520-23159	161	44-36
※90520-23160	161	44-36
※90520-23161	161	44-36
※90520-23162	161	44-36
90520-25073	161	44-34
90520-28007	181	50-28
90520-28009	183	51-9
90520-30082	177	48-26
※90520-32163	159	44-27
※90520-32164	159	44-27
※90520-32165	159	44-27
※90520-32166	159	44-27
※90520-32167	159	44-27
90520-33010	157	44-2
90520-33011	157	44-2
80520-33080	159	44-27
90520-33107	157	44-2
※90520-33168	157	44-2
※90520-33169	157	44-2
※90520-33170	157	44-2
※90520-33171	157	44-2
※90520-33172	157	44-2
90521-16084※	57	15-18
90521-16096	187	52-16
90521-21044	137	39-22
〃	183	51-22
90521-22011	249	69-19
90521-22012	249	69-19
90521-22013	249	69-19
90521-25052	45	12-3
90521-27065	183	51-23
90521-29070	199	56-4
〃	201	57-6
90521-29071	199	56-4
〃	201	57-6
90521-29072	199	56-4
〃	201	57-6
90521-29073	199	56-4
〃	201	57-6
90521-29085	269	74-14
90521-31038	217	60-12
90521-31039	217	60-12
90521-31040	217	60-12
90521-31041	217	60-12
90521-44090	253	70-30
90521-44091	253	70-30
90521-44092	253	70-30
90521-58097	179	49-52
90521-99098	175	49-7
90521-99099	175	49-3
〃	177	49-29
〃	181	50-19
90521-99106	175	49-3
90522-50022	263	73-9
90522-59024	263	73-9
90522-64015	175	49-12
90523-30007	183	51-5
90523-04008	407	103-6
90524-07007	179	49-61
90541-04001	433	107-21
90541-04013	399	102-25

索　引

品　番	頁	図　番
90541-06008	133	37-9
〃	135	38-6
90541-06008	379	98-16
90560-08203	253	70-25
⊠90560-10297	277	77-28
90560-11253	183	51-27
90560-12204	253	70-32
90560-18205	253	70-34
90560-18211	161	44-39
90560-22209	163	44-44
⊠90560-25299	163	44-44
90560-30223	183	51-8
90560-43212	161	44-41
90560-43213	161	44-41
90560-43214	161	44-41
90560-43215	163	44-41
90560-43216	163	44-41
90560-43217	163	44-41
90564-28107	251	70-16
90564-28108	251	70-16
90564-30032	211	59-57
90564-30035	211	59-57
90564-30063	211	59-57
90564-30193	211	59-57
90564-30194	211	59-57
90564-30195	211	59-57
90564-35066	209	59-46
90564-35067	209	59-46
〃	211	59-61
90564-35068	209	59-46
90564-35069	209	59-46
90564-35122	209	59-46
90564-38072※	211	59-61
90564-43109	163	44-42
90587-08008	191	53-21
90910-02012	37	10-16
90910-02018	45	12-6
90910-09028	37	10-17
90910-09029	37	10-18
90910-09038	37	10-17
90910-09045	79	22-19
90910-09046	81	22-20
90913-01001	215	59-70
90913-02006※	53	13-14
90913-03005	51	13-10
90917-06004	87	24-8
〃	91	25-20
90919-01016	287	79-20
90919-02006	289	79-24
90919-11001※	287	79-6
90930-03001	171	48-8
〃　※	205	59-11
90930-03021※	205	59-13
90937-01059	199	56-9
〃	201	57-9
90937-01060	199	56-9
〃	201	57-9
90937-01061	199	56-9
〃	201	57-9
90937-01062	199	56-9
〃	201	57-9
90937-01063	199	56-9
〃	201	57-9
90937-01064	199	56-9
〃	201	57-9
90942-03056	219	60-23
〃	235	65-9
90942-03057	219	60-23
〃	235	65-9
90942-03058	219	60-23
〃	235	65-9
90942-03059	219	60-23
〃	235	65-9
90942-03060	219	60-23
〃	235	65-9
90942-03061	219	60-23
〃	235	65-9
90942-03062※	219	60-22
〃　※	235	65-8
90942-03063※	219	60-22
〃　※	235	65-8
90942-03065	219	60-22
〃	235	65-8
90942-03066	219	60-22
〃	235	65-8
90947-01016※	137	39-21
90947-01046	137	39-10
90947-01053	139	39-38
90947-01054	139	39-37
90947-01084	137	39-21
⊠90947-01117	277	79-30
⊠90947-01118	277	77-27
⊠90947-01119	277	77-23
90947-02011	279	78-9
90947-02032	139	39-33
90947-02078	279	78-9
90948-02010	227	62-7
90948-02010	239	66-14
90948-02015	241	66-32
90948-02016	241	66-31
90950-01010	385	99-25
〃	423	105-36
90980-04006	365	96-8
90980-04010	365	96-8
90981-01010	327	86-3
90981-01015	327	86-3
90981-11004	347	90-8
90981-12003	347	90-13
90981-15005	337	88-4
90986-01002	325	85-49
90999-70056	35	10-14
90999-70057	45	12-5
90999-73035	171	48-20
96151-02200	277	77-31
96160-01200	283	78-51
96315-12000	61	16-19
96315-12009	69	18-18
96320-11000	281	78-42
96320-71400	123	34-27
96335-12000	63	16-32
96335-12009	69	18-31
96395-71400	197	55-15
96395-72000	61	16-18
〃	69	18-17
96411-12000	41	11-18
96412-02200	35	10-11
96451-00600	199	56-7
〃	217	60-5
〃	251	70-3
96456-00600	233	64-36
96456-00609	233	64-36
96459-00600	223	61-19
〃	231	64-15
96459-00609	223	61-19
〃	231	64-15
96710-03024	55	14-12
96710-03042	217	60-9
96730-02031	277	77-4
96990-10060	283	78-52
97100-06205	147	42-19
97103-06206	207	59-36
97110-06201	295	80-48
97113-06206	159	44-24
97140-06006	247	68-43
97143-06201	47	12-17
97150-06207	159	44-17
97609-30205	161	44-37
97609-30306	209	59-44
97609-32307	209	59-45
98038-65150	219	60-33
〃	235	65-14
99118-62905	323	85-27
99118-62910	323	85-27
99118-62915	323	85-27
99118-62920	323	85-27
99118-62930	323	85-27
99132-11034	311	83-6
〃	341	88-33
99132-11075	341	88-34
99132-11100	345	89-18
99132-11230	343	89-14
99132-11250	343	89-14
99132-12034	345	89-35
99132-13030	195	54-11
99132-13030	311	83-6
99132-13060	347	90-4
〃	347	90-16
99132-21230	339	88-19
〃	343	89-5
99132-22250	339	88-19
99132-22250	343	89-5

索　　引

ボ　ル　ト

91111-○○○○○　91112-○○○○○
91161-○○○○○(ISO)　91162-○○○○○(ISO)
d　ℓ　d　ℓ

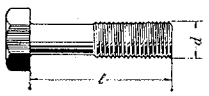

91115-○○○○○
91165-○○○○○(ISO)
d　ℓ

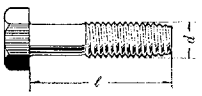

91116-○○○○○
d　ℓ



91121-○○○○○
91171-○○○○○(ISO)
d　ℓ

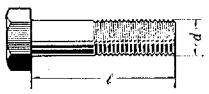

91511-○○○○○
91519-○○○○○(ISO)
d　ℓ

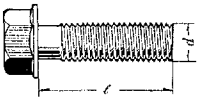

91521-○○○○○
91529-○○○○○(ISO)
d　ℓ

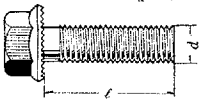

91526-○○○○○
d　ℓ

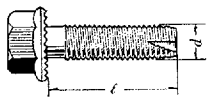

91612-○○○○○
91611-○○○○○　91619-○○○○○(ISO)
9　d　ℓ

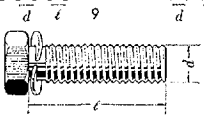

91616-○○○○○
d　ℓ

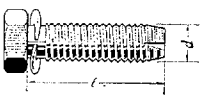

91622-○○○○○
91621-○○○○○　91629-○○○○○(ISO)
d　ℓ　d　ℓ

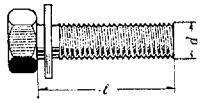

91632-○○○○○
91631-○○○○○　91639-○○○○○(ISO)
d　ℓ　d　ℓ

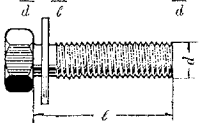

91652-○○○○○
91651-○○○○○　91659-○○○○○(ISO)
d　ℓ　d　ℓ

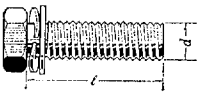

91656-○○○○○
d　ℓ



91662-○○○○○
91661-○○○○○　91669-○○○○○(ISO)
d　ℓ　d　ℓ

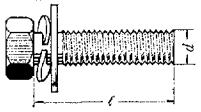

91666-○○○○○
d　ℓ

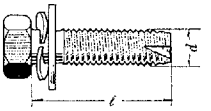

90091-00650	**349**	91–12
〃	**355**	93–7
91111-40608	**235**	65–12
〃	**323**	85–12
91111-40610	**37**	10–31
〃	**57**	15–6
〃	**81**	22–25
〃	**83**	23–9
〃	**131**	36–23
〃	**147**	42–4
〃	**355**	93–9
〃	**373**	97–26
91111-40612	**73**	20–7
〃	**117**	32–21
〃	**121**	34–6
〃	**147**	42–25
〃	**205**	59–19
91111-40612	**329**	86–22
〃	**331**	86–31
〃	**365**	96–7
〃	**395**	101–34
〃	**415**	104–34
〃	**435**	107–37
〃	**469**	115–28
91111-40614	**261**	72–43
〃	**279**	78–8
〃	**379**	98–22
91111-40616	**123**	34–36
〃	**139**	39–29
〃	**147**	42–15
〃	**281**	78–30
〃	**325**	85–46
〃	**335**	87–9
〃	**385**	99–21
91111-40616	**395**	101–26
91111-40618	**61**	16–10
〃	**119**	33–5
〃	**259**	72–1
〃	**335**	87–23
91111-40620	**321**	85–10
〃	**375**	97–53
〃	**379**	98–10
〃	**383**	99–16
91111-40625	**169**	47–9
91111-40632	**391**	100–40
91111-40636	**61**	16–10
91111-40640	**69**	18–15
〃	**183**	51–2
91111-40645	**183**	51–2
91111-40812	**43**	11–29
91111-40814	**93**	26–12

品番	頁	図番
91111-40814	141	40-16
〃	143	41-15
〃	167	46-16
〃	271	75-6
〃	371	97-9
91111-40816	37	10-20
〃	41	11-8
〃	55	14-10
〃	71	19-1
〃	81	22-26
〃	87	24-4
〃	91	25-18
〃	119	33-4
〃	139	39-30
〃	149	42-37
〃	195	54-12
〃	215	59-72
〃	281	78-37
〃	415	104-18
〃	423	105-48
〃	469	115-21
91111-40818	39	10-45
〃	55	14-17
〃	71	19-15
〃	87	24-7
〃	131	36-3
〃	173	48-40
〃	261	72-41
〃	385	99-21
〃	393	101-19
91111-40820	61	16-27
〃	123	34-33
〃	173	48-34
〃	207	59-33
〃	247	68-42
〃	279	78-25
〃	287	79-21
〃	291	80-4
〃	383	99-16
91111-40822	227	62-12
〃	239	66-7
91111-40825	41	11-9
〃	75	21-10
〃	87	24-17
〃	91	52-5
〃	247	68-42
〃	383	99-1
91111-40828	43	11-30
〃	99	27-25
〃	169	47-19
〃	177	49-47
91111-40832	67	17-55
〃	75	21-25
〃	189	52-49
〃	309	82-52
91111-40836	87	24-13
〃	177	49-47
91111-40840	43	11-31
〃	59	15-23
〃	189	52-44
91111-40845	189	52-43
91111-40850	41	11-6
〃	87	24-6
91111-40856	73	20-5
91111-40863	75	21-1
91111-40871	41	11-13
〃	89	24-27
〃	91	25-16
91111-41016	141	40-13
91111-41020	39	10-48
〃	295	80-49
91111-41025	37	10-23
〃	141	40-15
91111-41032	37	10-26
〃	181	50-11
91111-41040	181	50-11
91111-41050	41	11-22
〃	301	81-45
91111-41056	41	11-22
91111-41060	421	105-14
91111-41216	283	78-48
91111-50812	169	47-1
91111-50818	205	59-5
〃	253	70-39
91111-50820	247	68-39
〃	427	106-43
91111-50825	429	106-44
91111-50828	249	69-3
91111-50840	171	48-14
〃	249	69-22
91111-50845	239	66-1
91111-50850	227	62-11
91111-50856	227	62-9
〃	239	66-13
91111-51020	205	59-5
91111-51022	383	99-6
91111-51025	233	64-29
91111-51028	147	42-26
〃	171	48-25
〃	383	99-9
91111-51050	167	46-3
91111-51071	147	42-17
91111-51090	141	40-3
〃	143	41-4
91111-51240	149	42-27
91112-40612	81	22-23
〃	311	83-12
〃	321	85-19
〃	365	96-4
〃	391	100-32
〃	393	101-11
91112-40614	349	91-3
91112-40616	361	94-23
〃	403	102-50
91112-40616	417	104-45
91112-40618	247	68-34
〃	399	102-16
91112-40625	399	102-16
91112-40816	389	100-29
91112-40818	369	96-53
〃	383	99-13
91112-41032	363	95-18
91116-40612	321	85-2
91116-40616	323	85-37
〃	393	101-13
91116-40620	323	85-29
91116-40622	321	85-14
91116-40628	323	85-34
91121-40850	83	23-22
〃	169	47-13
91121-50880	251	70-14
91121-51060	133	37-1
〃	135	38-1
91121-51075	223	61-14
91121-51471	223	61-4
91161-41216	283	78-48
91611-40610	57	15-6
〃	81	22-25
91611-40612	37	10-31
〃	117	32-21
〃	121	34-6
91611-40614	379	98-2
91611-40812	43	11-29
91611-40814	37	10-20
〃	93	26-12
〃	283	78-57
91611-40816	41	11-8
〃	55	14-16
〃	59	15-37
〃	71	19-15
〃	89	24-26
〃	91	25-13
91611-40818	87	24-7
〃	91	25-9
〃	469	115-21
91611-40820	291	80-4
91611-40822	69	18-26
91611-40825	41	11-5
〃	75	21-10
〃	99	27-25
91611-40828	43	11-30
91611-40832	59	15-39
〃	75	21-25
91611-40850	87	24-6
〃	91	25-8
91611-41016	143	41-12
〃	167	46-13
91611-41020	39	10-48
〃	295	80-49
91611-41025	143	41-14
〃	167	46-15

索　　引

品　番	頁	図　番	品　番	頁	図　番	品　番	頁	図　番
91611-41028	**37**	10–26	91651-40816	**81**	22–26	91651-40820	**287**	79–21
91616-40614	**353**	92–7	〃	**89**	24–25	〃	**291**	80–4
91651-40632	**99**	27–37	〃	**91**	25–11	91656-40614	**353**	92–8
91651-40816	**71**	19–1	91651-40818	**309**	82–52	91656-40616	**361**	94–23

スタツド ボルト

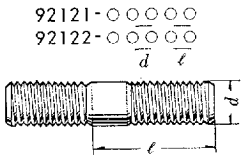

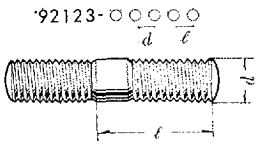

92121-40816	**67**	17–35	92122-41225	**141**	40–8	92122-41225	**167**	46–9
92121-40828	**151**	43–3	〃	**143**	41–8			

索　　引

品　番	頁	図番	品　番	頁	図番	品　番	頁	図番
90090-00306	**117**	32–17	93110-14006	**305**	82–19	93120-16012	**65**	17–28
90090-00323	**359**	94–11	93110-14008	**299**	81–22	93180-15008	**99**	27–28
90090-00383	**117**	32–17	93110-15008	**305**	82–27	〃	**101**	28–9
90090-00401	**305**	82–17	93110-15025	**255**	71–10	93180-15010	**99**	27–20
90090-00408	**331**	86–34	93119-14006	**305**	82–19	93180-15022	**97**	27–1
90090-00483	**305**	82–17	93119-14010	**331**	86–34	93180-16012	**71**	19–10
90090-00508	**333**	86–62	93119-15008	**305**	82–27	〃	**197**	55–7
90090-50408	**291**	80–18	93119-15016	**267**	71–25	93180-16016	**171**	48–4
90090-50503	**373**	97–25	〃	**333**	86–62	93180-16018	**321**	85–20
90090-50512	**291**	80–15	93119-15025	**255**	71–10	93180-16022	**379**	98–15

ス　ク　リ　ユ

93110-○○○○○
93119-○○○○○(ISO)

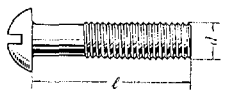

93120-○○○○○
93129-○○○○○(ISO)

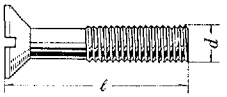

93180-○○○○○
93189-○○○○○(ISO)

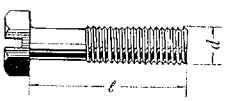

93210-○○○○○
93219-○○○○○(ISO)

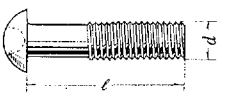

93220-○○○○○
93229-○○○○○(ISO)

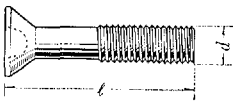

93230-○○○○○
93239-○○○○○(ISO)

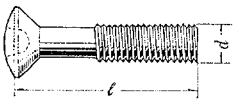

93240-○○○○○
93249-○○○○○(ISO)

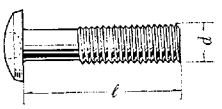

93280-○○○○○
93289-○○○○○(ISO)

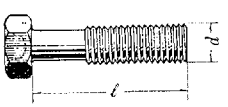

93311-○○○○○
93319-○○○○○(ISO)

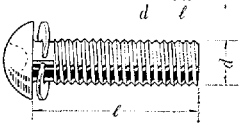

93312-○○○○○

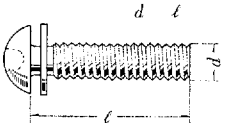

93313-○○○○○

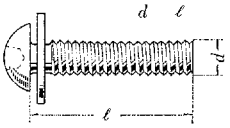

93315-○○○○○

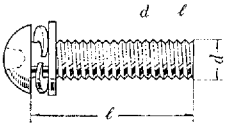

93316-○○○○○

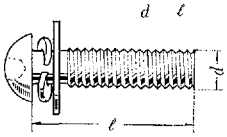

93330-○○○○○
93339-○○○○○(ISO)

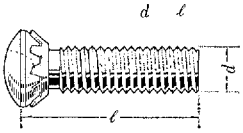

93381-○○○○○

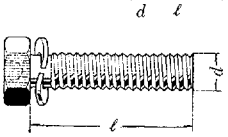

93382-○○○○○

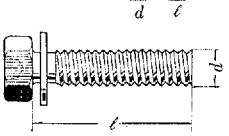

93383-○○○○○

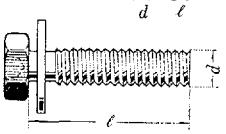

93385-○○○○○

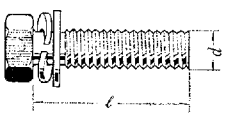

93386-○○○○○

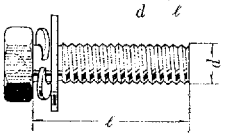

93510-○○○○○

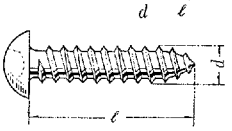

93520-○○○○○

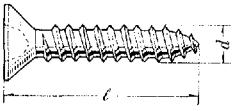

93530-○○○○○

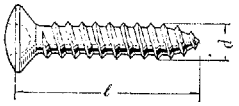

93540-○○○○○

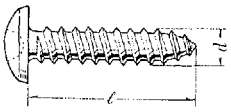

93580-○○○○○

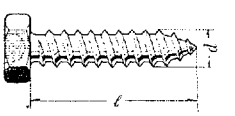

索　　引

品　番	頁	図　番
93180-16025	121	34-5
93180-16032	309	82-66
93180-16050	75	21-4
93180-18022	39	10-40
93180-18025	39	10-40
93180-18028	173	48-30
93180-18036	39	10-39
〃	173	48-30
93180-18050	173	48-30
93189-15008	99	27-28
〃	109	30-1
93189-15010	99	27-20
93189-15012	335	87-20
93189-15022	97	27-1
93210-13006	407	103-17
〃	409	103-24
93210-14006	341	88-29
〃	409	103-22
93210-14008	315	83-48
〃	321	85-5
〃	349	91-16
〃	375	97-65
93210-14010	121	34-9
〃	313	83-36
〃	327	86-7
〃	341	88-28
93210-14012	373	97-31
93210-14014	345	89-26
93210-14016	323	85-31
〃	397	102-10
93210-15008	313	83-23
〃	403	102-49
93210-15010	313	83-29
93210-15012	359	94-1
〃	391	100-45
〃	393	101-16
〃	399	102-23
〃	421	105-28
93210-15014	375	97-62
93210-15016	365	96-7
〃	401	102-40
〃	439	108-31
93210-15025	401	102-36
93210-16010	131	36-10
〃	415	104-37
93210-16012	187	52-7
93210-16014	153	43-40
93210-16016	417	104-45
93210-23012	463	114-16
93210-24008	409	103-19
93210-25010	387	100-11
93210-25016	445	110-25
93210-26014	245	68-6
93219-13006	407	103-17
〃	409	103-24
93219-13010	359	94-11
93219-14006	341	88-29
93219-14008	299	81-22
〃	315	83-48
〃	321	85-5
〃	349	91-16
〃	357	93-31
〃	375	97-65
93219-14010	121	34-9
〃	313	83-36
〃	327	86-7
〃	341	88-28
〃	345	89-26
93219-14012	373	97-31
93219-14014	345	89-26
93219-14016	257	71-29
〃	323	85-31
〃	397	102-10
93219-14020	345	89-36
93219-15008	313	83-23
〃	403	102-49
93219-15010	313	83-27
〃	373	97-25
93219-15012	323	85-42
〃	359	94-1
〃	391	100-45
〃	393	101-16
〃	399	102-23
〃	421	105-28
93219-15014	315	83-56
〃	375	97-62
93219-15016	365	96-7
〃	401	102-40
〃	439	108-31
93219-15025	401	102-36
93219-23012	463	114-16
93219-24008	409	103-19
93219-25010	387	100-11
93219-25016	445	110-25
93219-94010	343	89-10
93220-16016	187	52-11
93220-18020	431	107-8
93230-14014	255	71-19
93230-23008	463	114-4
93230-24012	425	106-16
〃	467	115-8
93230-25012	287	79-19
〃	443	110-14
93230-26012	431	107-7
93239-23008	463	114-4
93239-14014	255	71-19
93239-23008	463	114-4
93239-24012	425	106-16
〃	467	115-8
93239-25012	287	79-19
〃	443	110-14
93239-25020	455	112-16
93240-13005	433	107-18
93240-14006	245	68-11
93240-16010	425	106-12
〃	425	106-20
〃	431	107-14
93240-16012	123	34-42
〃	417	104-61
〃	437	108-11
93240-16016	415	104-27
〃	425	106-11
93240-16020	187	52-9
93240-24008	445	110-30
93240-24010	245	68-13
93240-25012	439	108-24
93240-25014	445	119-18
93240-26014	439	108-34
93240-26020	393	101-18
93240-28020	467	115-2
93240-28030	467	115-2
93240-94010	343	89-10
93240-94016	339	88-18
93249-13005	433	107-18
93249-14006	245	68-11
93249-14012	409	103-27
93249-15014	465	114-26
93249-24008	445	110-30
93249-24010	245	68-13
93249-25012	439	108-24
93249-25014	445	110-18
93249-94010	343	89-10
93249-94014	339	88-18
93249-94016	339	88-18
93260-14006	363	95-15
93260-14012	363	95-7
93260-24006	363	95-4
93280-15010	315	83-42
〃	391	100-33
〃	435	107-35
93280-15012	123	34-23
93280-15016	389	100-28
〃	401	102-32
93280-16012	405	102-70
93280-16014	415	104-27
93280-16018	379	98-10
93280-16020	311	83-2
93280-16025	379	98-15
93280-16032	427	106-42
93289-15010	315	83-42
〃	391	100-33
〃	435	107-35
93289-15012	123	34-23
〃	401	102-32
93289-15014	395	101-44
93289-15016	369	96-57
〃	389	100-28
93289-25010	447	110-45
93319-14006	271	75-20
93319-14016	271	75-25
93510-14010	423	105-41

索　　引

品　番	頁	図　番	品　番	頁	図　番	品　番	頁	図　番
93510-14010	**469**	115–32	93530-23512	**451**	111–17	93530-24016	**447**	110–43
93510-15012	**347**	90–11	93530-23514	**451**	111–20	93540-13508	**459**	113–12
93520-13012	**427**	106–37	〃	**455**	112–21	93540-23006	**449**	111–6
93530-13008	**439**	108–22	93530-24010	**439**	108–28	93540-23008	**393**	101–2
93530-13508	**453**	112–5						

ナ　ツ　ト

94110-4○○○○
94115-4○○○○(ISO)
d

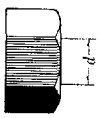

94110-5○○○○
94115-5○○○○(ISO)
d

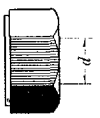

94110-7○○○○
94115-7○○○○(ISO)
d

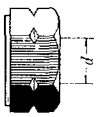

94120-○○○○○
94125-○○○○○(ISO)
d

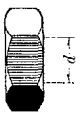

94140-4○○○○
94145-4○○○○(ISO)
d (12>)



94140-4○○○○
94145-4○○○○(ISO)
d (13<)

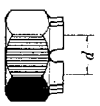

94140-5○○○○
94145-5○○○○(ISO)
d (12>)



94140-5○○○○
94145-5○○○○(ISO)
d (13<)

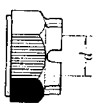

94140-7○○○○
94145-7○○○○(ISO)
d



94140-7○○○○
94145-7○○○○(ISO)
d (13<)

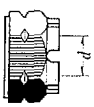

94141-4○○○○
94146-4○○○○(ISO)
d (12>)



94141-4○○○○
94146-4○○○○(ISO)
d (13<)

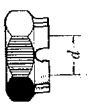

94141-5○○○○
94146-5○○○○(ISO)
d (12>)



94141-5○○○○
94146-5○○○○(ISO)
d (13<)

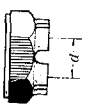

94141-7○○○○
94146-7○○○○(ISO)
d (12>)



94141-7○○○○
94146-7○○○○(ISO)
d (13<)

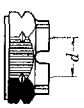

94171-○○○○○
94176-○○○○○(ISO)
d

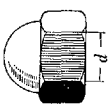

94181-○○○○○
94186-○○○○○(ISO)
d

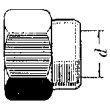

94182-○○○○○
94186-○○○○○(ISO)
d

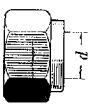

94270-0○○○○
94275-0○○○○(ISO)
d

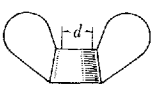

90092-00501	**333**	86–67	90092-20582	**373**	97–47	94110-40400	**327**	86–17
90092-10405	**367**	96–35	90092-20601	**297**	81–16	〃	**345**	89–28
90092-10481	**333**	86–65	〃	**349**	91–20	〃	**371**	97–24
90092-10481	**367**	96–35	〃	**355**	93–27	〃	**397**	102–7
〃	**371**	97–24	90092-20604	**297**	81–16	94110-40500	**79**	22–14
90092-20305	**359**	94–17	〃	**349**	91–26	〃	**267**	73–35
90092-20381	**359**	94–17	〃	**355**	93–12	〃	**329**	86–29
90092-20402	**305**	82–12	90092-20801	**297**	81–3	〃	**369**	96–41
90092-20504	**293**	80–30	94110-40300	**403**	102–56	〃	**375**	97–59
90092-20504	**373**	97–47	〃	**463**	114–12	〃	**387**	100–12
90092-20582	**293**	80–30	94110-40400	**323**	85–33	〃	**393**	101–9

索　引

品　番	頁	図　番
94110-40500	401	102-29
〃	413	104-13
〃	461	113-24
94110-40600	73	20-13
〃	99	27-35
〃	105	28-75
〃	107	29-7
〃	117	32-3
〃	119	33-7
〃	121	34-15
〃	123	34-38
〃	139	39-27
〃	191	53-28
〃	245	68-8
〃	261	72-38
〃	281	78-27
〃	239	88-23
〃	345	89-31
〃	379	98-8
〃	385	99-19
〃	395	101-24
〃	399	102-13
〃	439	108-46
〃	447	110-42
〃	465	114-33
94110-40800	31	9-14
〃	39	10-46
〃	41	11-4
〃	57	15-2
〃	63	16-30
〃	65	17-16
〃	69	18-29
〃	73	20-1
〃	83	23-19
〃	87	24-20
〃	91	25-1
〃	119	33-1
〃	123	34-28
〃	139	39-25
〃	141	40-18
〃	143	41-18
〃	151	43-1
〃	167	46-19
〃	171	48-18
〃	189	52-47
〃	199	56-13
〃	201	57-15
〃	207	59-23
〃	227	62-4
〃	231	64-8
〃	239	66-4
〃	269	74-3
94110-40800	273	75-39
〃	275	76-15
〃	281	78-34
〃	323	85-30
〃	387	100-9
〃	405	102-78
〃	423	105-45
〃	467	115-13
94110-41000	35	10-4
〃	149	42-54
〃	215	59-77
〃	227	62-21
〃	241	66-21
〃	295	80-55
〃	301	81-42
〃	323	85-22
〃	335	87-6
〃	363	95-10
〃	383	99-11
〃	419	105-9
94110-41200	205	59-1
94110-50800	217	60-3
〃	253	70-41
〃	271	75-4
94110-51000	133	37-6
〃	135	38-5
〃	223	61-17
94110-51200	223	61-10
〃	231	64-1
94110-51400	223	61-7
〃	227	62-3
〃	239	66-6
94110-51600	237	65-19
94115-40300	463	114-12
94115-40400	315	83-57
〃	323	85-33
〃	327	86-17
〃	335	87-19
94115-40400	371	97-24
〃	397	102-7
94115-40500	79	22-14
〃	267	73-35
〃	325	85-44
〃	329	86-29
〃	333	86-67
〃	335	87-21
〃	345	89-28
〃	369	96-41
〃	375	97-59
〃	387	100-12
〃	393	101-9
94115-40500	401	102-29
〃	403	102-56
〃	413	104-13
〃	461	113-24
94115-41200	205	59-2
94115-51200	223	61-10
〃	231	64-1
94115-51400	223	61-7
〃	227	62-3
〃	239	66-6
94115-51600	237	65-19
94120-40600	103	28-49
〃	115	31-32
〃	191	53-3
〃	293	80-28
〃	379	98-14
〃	417	104-64
94120-40800	133	37-11
〃	137	39-17
〃	139	39-42
〃	191	53-22
〃	195	54-7
〃	241	66-30
〃	249	69-14
〃	277	77-32
〃	297	81-4
〃	323	85-40
〃	379	98-23
〃	405	102-79
94120-41000	67	17-39
〃	177	49-40
〃	227	62-20
〃	241	66-20
〃	269	74-17
〃	275	76-9
94120-41200	141	40-11
〃	143	41-11
〃	167	46-12
〃	181	50-2
94120-41400	225	61-27
〃	251	70-4
94125-41200	257	71-28
94141-41200	207	59-25
94141-51800	219	60-25
94146-42000	219	60-25
94171-10600	395	101-39
94171-20800	31	9-1
〃	469	115-35
94181-11200	205	59-15
94186-11200	205	59-15
94270-00600	421	105-16

索　　引

品　番	頁	図番	品　番	頁	図番	品　番	頁	図番

ワ ッ シ ヤ

94511-○○○○○ (d)

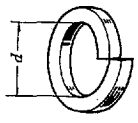

94512-○○○○○ (d)

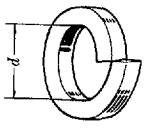

94531-○○○○○ (d)

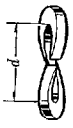

94541-○○○○○ (d)

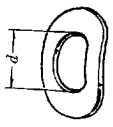

94542-○○○○○ (d)

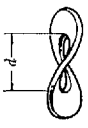

94521-○○○○○ (d)

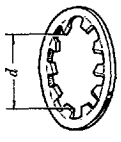

94522-○○○○○ (d)

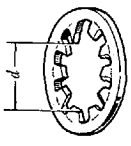

94523-○○○○○ (d)

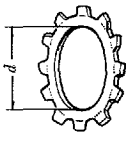

94524-○○○○○ (d)

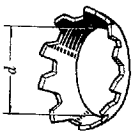

94525-○○○○○ (d)

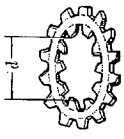

94611-○○○○○ (d)

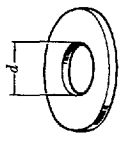

94612-○○○○○ (d)

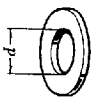

94613-○○○○○ (d)

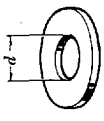

94711-○○○○○ (d)

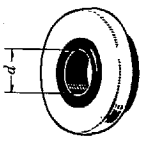

94712-○○○○○ (d)

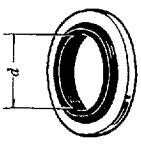

90093-00405	303	82–5
90093-00409	291	80–21
90093-00413	305	82–13
〃	373	97–34
90093-00501	293	80–32
〃	375	97–60
90093-00508	333	86–63
90093-00514	375	97–60
90093-00602	355	93–8
90093-00609	293	80–27
90093-30801	351	91–30
〃	373	97–44
90093-30802	373	97–44
90093-31201	309	82–60
90093-31202	301	81–33
〃	307	82–30
90093-31203	355	93–16
90093-32301	309	82–47
90093-32302	309	82–47
90093-80802	349	91–25
90094-00502	79	22–12
〃	291	80–14
〃	293	80–42
90094-00604	351	91–29
94511-00300	359	94–16
〃	403	102–55
〃	407	103–16
94511-00300	463	114–13
94511-00400	121	34–8
〃	245	68–12
〃	257	71–30
〃	291	80–19
〃	299	81–23
〃	303	82–4
〃	315	83–47
〃	321	85–6
〃	327	86–16
〃	331	86–35
〃	335	87–18
〃	343	89–9
〃	349	91–17
〃	357	93–30
〃	363	95–16
〃	369	96–58
〃	371	97–23
〃	391	100–46
〃	397	102–6
〃	409	103–20
〃	423	105–40
〃	445	110–29
94511-00500	97	27–2
〃	123	34–22
〃	255	71–9
〃	301	81–35
94511-00500	305	82–26
〃	313	83–24
〃	323	85–43
〃	333	86–64
〃	351	91–36
〃	355	93–19
〃	359	94–2
〃	365	96–5
〃	369	96–42
〃	375	97–48
〃	387	100–10
〃	393	101–8
〃	399	102–22
〃	413	104–9
〃	421	105–29
〃	435	107–36
〃	439	108–25
〃	447	110–44
〃	465	114–27
94511-00600	71	19–11
〃	75	21–15
〃	81	22–24
〃	105	28–74
〃	107	29–6
〃	117	32–4
〃	117	32–20
〃	121	34–16

索　引

品番	頁	図番
94511-00600	121	34-19
〃	131	36-11
〃	131	36-22
〃	147	42-3
〃	155	43-41
〃	187	52-8
〃	191	53-29
〃	197	55-8
〃	245	68-9
〃	259	72-2
〃	279	78-7
〃	293	80-29
〃	297	81-14
〃	311	83-11
〃	321	85-3
〃	329	86-21
〃	335	87-8
〃	339	88-22
〃	345	89-30
〃	349	91-2
〃	355	93-6
〃	361	94-24
〃	365	96-3
〃	375	97-57
〃	379	98-9
〃	383	99-18
〃	389	100-31
〃	393	101-10
〃	399	102-15
〃	415	104-26
〃	421	105-17
〃	425	106-6
〃	431	107-15
〃	437	108-10
〃	447	110-41
〃	465	114-32
〃	469	115-27
94511-00800	37	10-19
〃	169	47-2
〃	171	48-17
〃	195	54-13
〃	253	70-26
〃	271	75-5
〃	273	75-40
〃	297	81-5
〃	321	85-17
〃	369	96-54
〃	371	97-8
〃	383	99-3
〃	387	100-8
〃	393	101-20
〃	415	104-20
〃	423	105-46
〃	437	108-14
〃	467	115-39
94511-01000	363	95-9
〃	419	105-10
94511-01200	283	78-49
94511-01400	293	80-40
94512-00500	267	73-36
94512-00600	37	10-32
〃	57	15-8
〃	61	16-9
〃	69	18-14
〃	73	20-8
〃	139	39-28
〃	169	47-8
〃	171	48-5
〃	183	51-1
〃	205	59-18
〃	235	65-11
〃	281	78-28
94512-00800	37	10-19
〃	41	11-7
〃	55	14-8
〃	57	15-4
〃	63	16-31
〃	65	17-29
〃	71	19-2
〃	81	22-27
〃	87	24-3
〃	93	26-11
〃	119	33-2
〃	123	34-29
〃	131	36-2
〃	139	39-24
〃	141	40-17
〃	149	42-53
〃	151	43-2
〃	169	47-14
〃	173	48-39
〃	177	49-46
〃	191	53-27
〃	195	54-8
〃	199	56-14
〃	201	57-14
〃	205	59-4
〃	217	60-2
〃	227	62-5
〃	231	64-7
〃	239	66-3
〃	247	68-38
〃	249	69-2
〃	253	70-40
〃	269	74-2
〃	271	75-3
〃	281	78-35
〃	287	79-22
〃	291	80-3
〃	309	82-53
〃	389	100-16
〃	427	106-39
94512-01000	35	10-3
〃	133	37-5
94512-01000	135	38-4
〃	141	40-2
〃	143	41-3
〃	149	42-28
〃	169	47-11
〃	181	50-6
〃	213	59-69
〃	223	61-16
〃	233	64-26
〃	295	80-50
〃	383	99-7
94512-01200	49	13-2
〃	141	40-10
〃	143	41-10
〃	149	42-29
〃	167	46-11
〃	205	59-2
〃	223	61-1
〃	231	64-10
〃	263	73-2
94512-01400	223	61-6
〃	227	62-2
〃	239	66-5
94513-01000	385	99-26
94521-00300	433	107-19
94521-00400	345	89-27
94521-00500	293	80-32
〃	347	90-10
〃	445	110-19
94521-10600	311	83-1
94522-01000	181	50-13
94523-00600	131	36-11
〃	425	106-19
〃	435	107-43
94524-00400	255	71-20
〃	425	106-17
〃	467	115-7
94524-00500	445	110-15
〃	455	112-17
94524-00600	65	17-27
〃	431	107-6
94524-00800	431	107-9
94525-00600	293	80-27
94531-00500	97	27-2
〃	257	71-24
94531-00600	75	21-15
〃	119	33-6
〃	153	43-34
94531-00800	41	11-3
〃	57	15-4
〃	69	18-30
〃	73	20-2
〃	75	21-2
〃	83	23-18
〃	89	24-24
〃	91	25-2
〃	119	33-8

索　引

品　番	頁	図　番
94531-00800	143	41-17
〃	167	46-18
〃	189	52-42
〃	275	76-14
〃	277	77-33
94531-01000	35	10-3
〃	43	11-23
〃	293	80-56
94541-00600	261	72-37
94541-00800	39	10-38
〃	41	11-3
〃	57	15-21
〃	61	16-26
〃	65	17-15
〃	73	20-2
〃	75	21-2
〃	83	23-18
〃	99	27-26
〃	149	42-36
〃	171	48-13
〃	207	59-32
〃	259	72-24
94541-01000	43	11-23
94542-00600	187	52-10
94542-00800	173	48-29
94542-01000	147	42-16
〃	167	46-2
〃	171	48-26
〃	301	81-43
94611-10300	463	114-14
〃	465	114-20
94611-10400	315	83-46
〃	345	89-37
〃	373	97-33
〃	409	103-28
〃	469	115-31
94611-10500	255	71-8
〃	375	97-61
〃	389	100-18
〃	395	101-30
〃	405	102-62
〃	413	104-12
〃	461	113-26
94611-10600	71	19-12
〃	83	23-10
〃	191	53-7
〃	309	82-65
94611-10600	325	85-47
〃	329	86-20
〃	339	88-21
〃	381	98-26
〃	383	99-17
〃	391	100-47
〃	399	102-14
〃	417	104-47
〃	421	105-18
〃	427	106-41
〃	431	107-16
〃	439	108-45
94611-10800	171	48-16
〃	191	53-9
〃	247	68-47
〃	251	70-15
〃	259	72-22
〃	381	98-28
〃	391	100-43
〃	415	104-21
〃	469	115-23
94611-11000	183	51-30
〃	261	72-27
〃	385	99-24
〃	423	105-42
94611-11200	141	40-9
94612-10400	321	85-7
〃	327	86-15
〃	391	100-48
〃	397	102-8
94612-10500	335	87-22
〃	365	96-6
〃	387	100-7
〃	393	101-7
94612-10600	123	34-37
〃	191	53-18
〃	321	85-4
〃	333	86-69
〃	339	88-21
〃	365	96-2
〃	393	101-12
〃	415	104-25
〃	417	104-43
〃	433	107-32
〃	439	108-30
〃	469	115-26
94612-10800	31	9-15
94612-10800	71	19-3
〃	81	22-28
〃	87	24-18
〃	91	25-4
〃	177	49-45
〃	193	53-32
〃	195	54-14
〃	287	79-23
〃	369	96-55
〃	371	97-7
〃	383	99-2
〃	395	101-21
〃	469	115-14
94612-11000	37	10-24
〃	141	40-1
〃	143	41-2
〃	147	42-24
〃	181	50-5
〃	191	53-25
〃	295	80-52
〃	363	95-19
〃	383	99-10
94612-11200	149	42-30
〃	205	59-6
94612-20400	445	110-31
94612-20600	425	106-7
94612-20800	31	9-5
94613-10500	401	102-35
〃	421	105-30
〃	435	107-47
〃	465	114-28
94613-10600	247	68-35
〃	335	87-7
〃	393	101-6
〃	399	102-14
〃	415	104-35
〃	433	107-26
〃	465	114-31
94613-10800	193	53-33
〃	195	54-20
〃	291	80-2
〃	383	99-17
〃	427	106-38
94613-11000	183	51-29
〃	191	53-12
94613-11200	205	59-8
94711-90800	169	47-15

索　　引

品　番	頁	図 番	品　番	頁	図 番	品　番	頁	図 番
コツタ　ピン								
95381-01610	**265**	73-29	95381-02015	**195**	54-19	95381-03020	**259**	72-26
95381-01612	**395**	101-29	〃	**259**	72-17	95381-03025	**205**	59-16
95381-01615	**191**	53-5	〃	**381**	98-29	〃	**225**	61-22
95381-02012	**379**	98-6	〃	**417**	104-42	〃	**233**	64-33
95381-02015	**133**	37-7	95381-02020	**421**	105-20	95381-03028	**253**	70-37
〃	**135**	38-7	95381-02025	**231**	64-18	95381-04035	**219**	60-26
〃	**191**	53-10						

95381-○○○○○
d　ℓ



昭和44年8月　　編集
昭和44年9月10日 印刷
昭和44年9月15日 発行

愛知県西春日井郡春日村
トヨタ自動車販売株式会社
監　修　サービス部

名古屋市中村区泥江町2ノ2
トヨタ自動車販売株式会社
発　行　部品部

カタログ No. 53360-69

サービス部検査課図面室

カタログ原本

登録No. ―

サービス部編集課

トヨタ自動車工業株式会社
トヨタ自動車販売株式会社

